12 VOLT

RC BUGGY

cod. **IGOR0059**
RC PRINCESS cod. **IGOR0060**

Peg-Pérego
made in italy

USO E MANUTENZIONE IT
USE AND CARE EN
UTILISATION ET ENTRETIEN FR
GEBRAUCH UND WARTUNG DE
EMPLEO Y MANUTENCION ES
USO E MANUTENÇÃO PT
UPORABA IN VZDRŽEVANJE SL
BRUGSANVISNING DA
KÄYTTÖOHJE FI
BRUKSANVISNING NO
BRUKSANVISNING SV
KULLANIM VE BAKIM TR
ЭКСПЛУАТАЦИЯ И УХОД RU
ΧΡΗΣΗ ΚΑΙ ΣΥΝΤΗΡΗΣΗ EL
الاستخدام و الصيانة AR

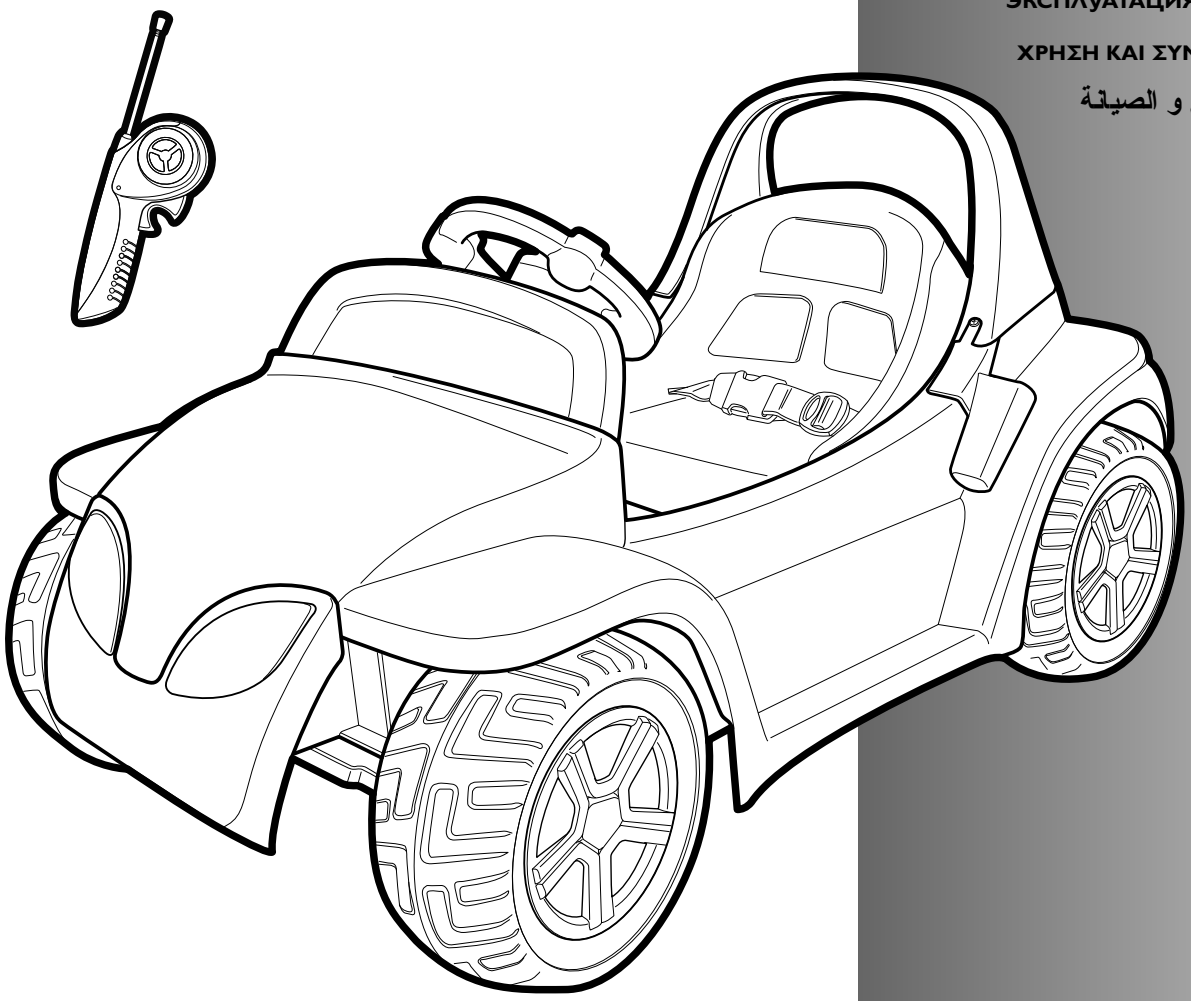

FI001201G119

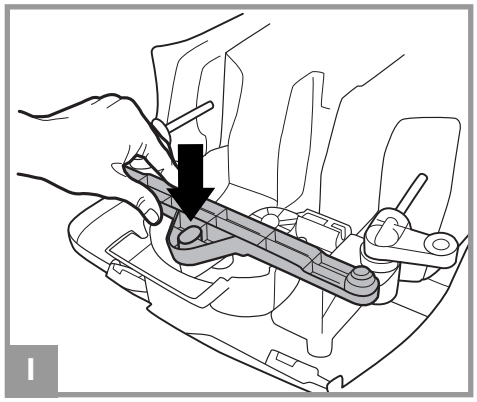
1

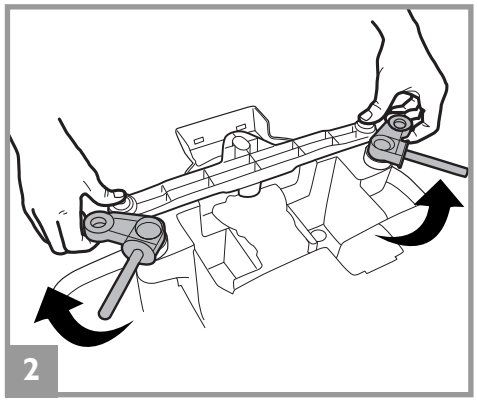
2

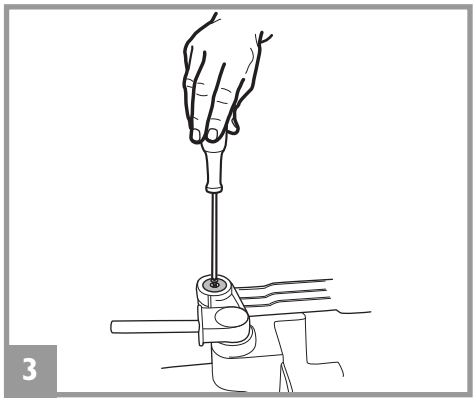
3

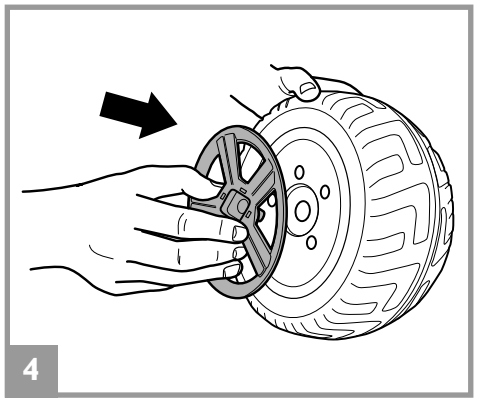
4

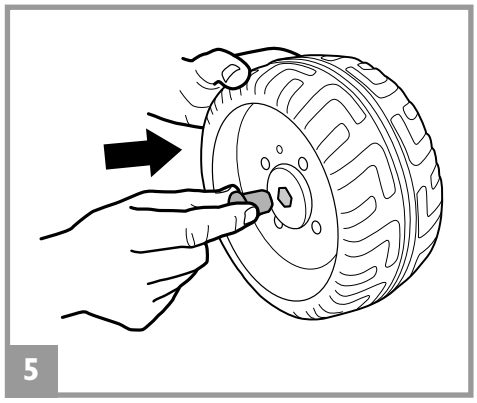
5

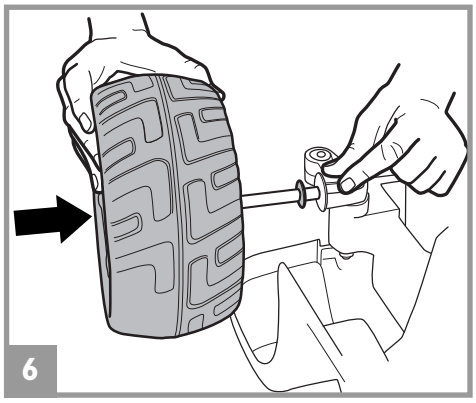
6

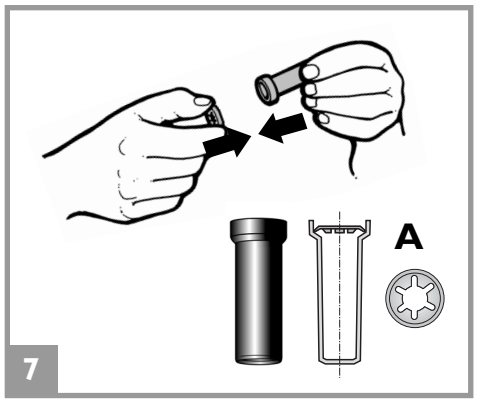
A
7

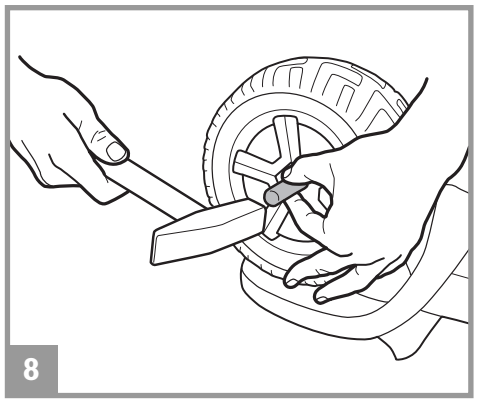
8

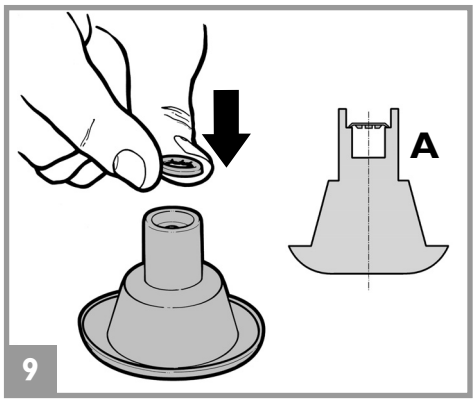
A
9

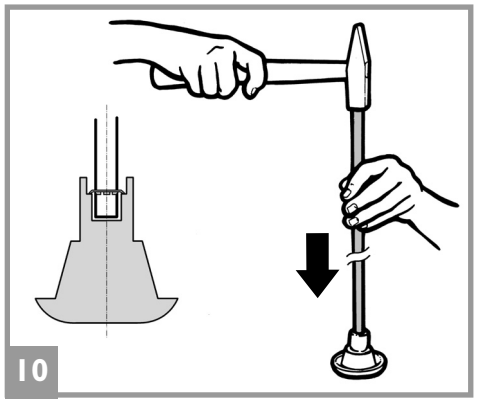
10

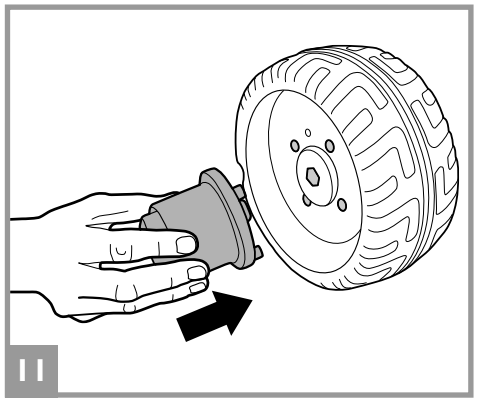
11

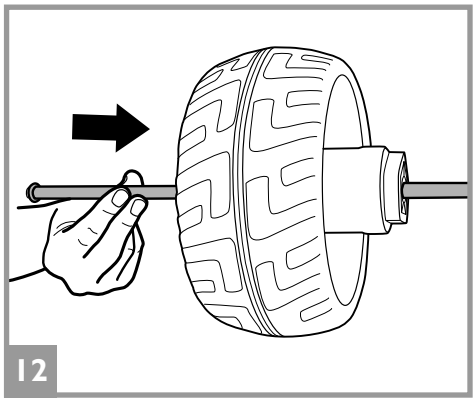
12

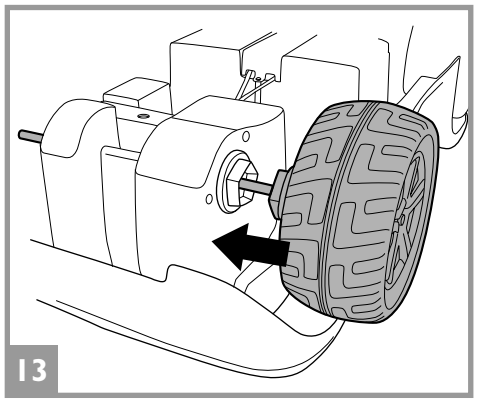
13

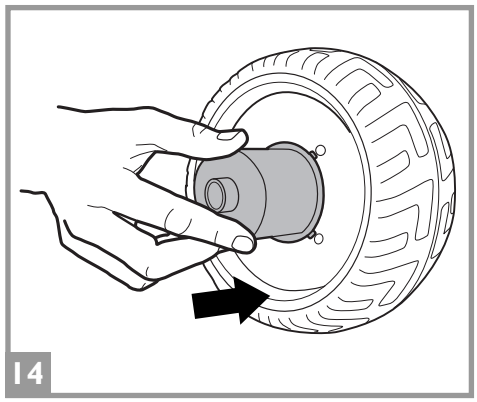
14

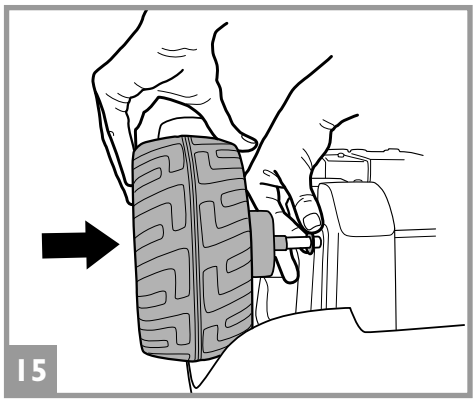
15

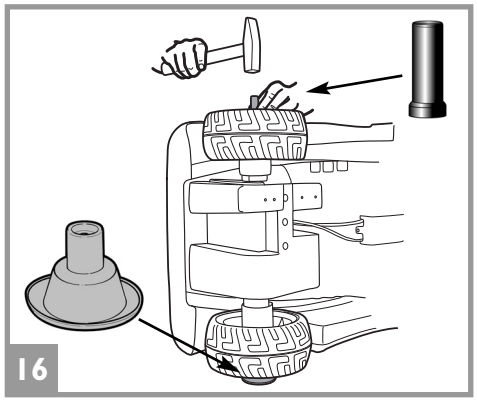
16

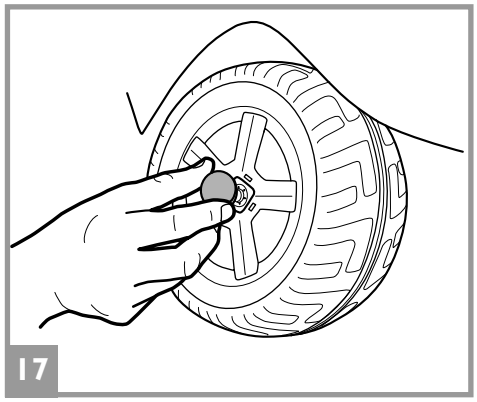
17

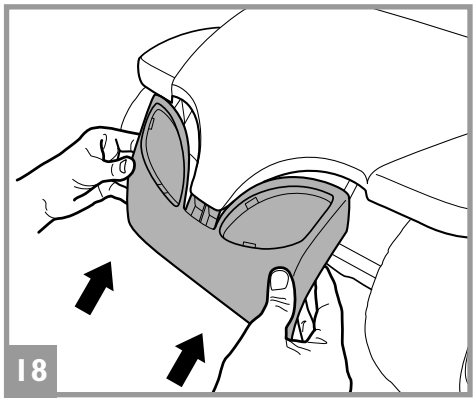
18

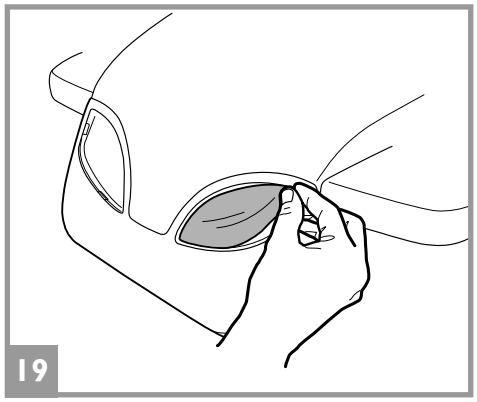
19

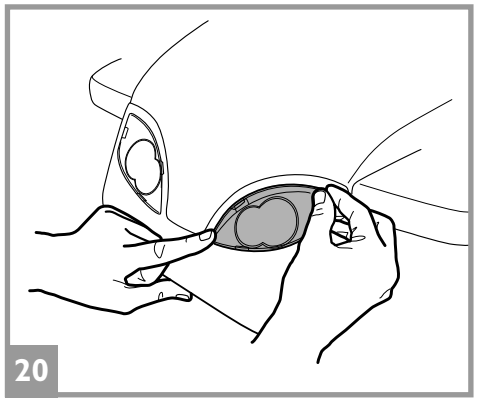
20

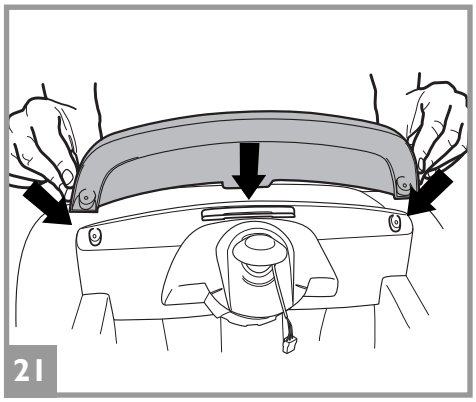
21

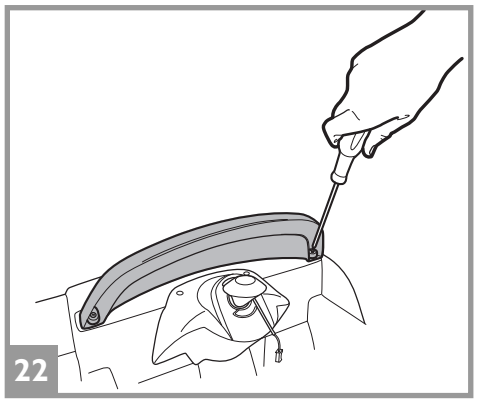
22

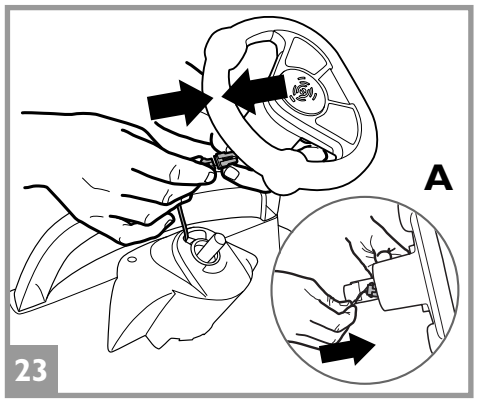
A
23

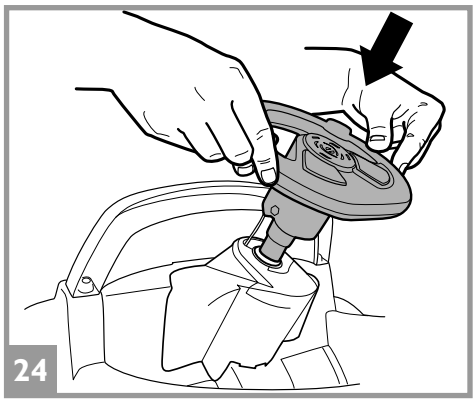
24

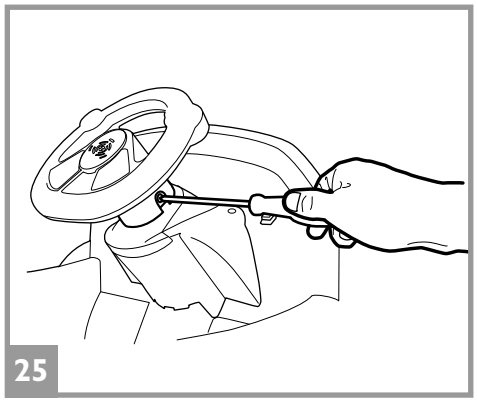
25

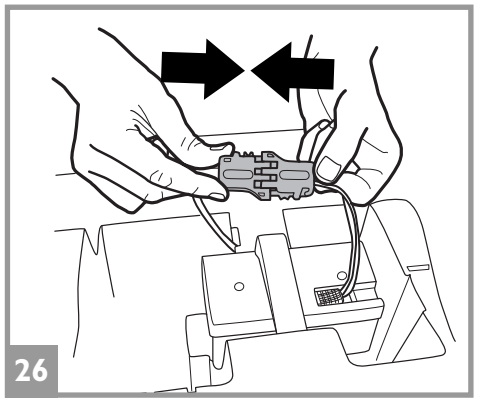
26

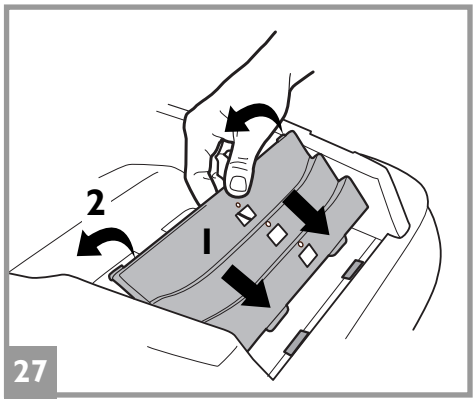
2
1
27

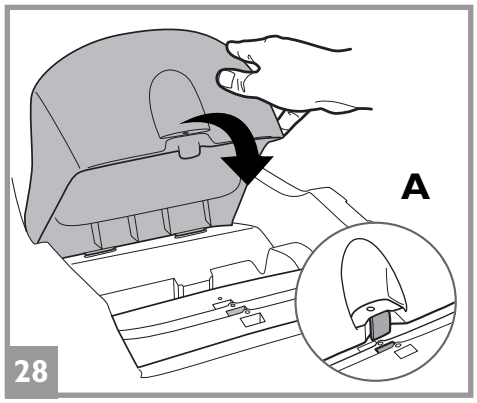
A
28

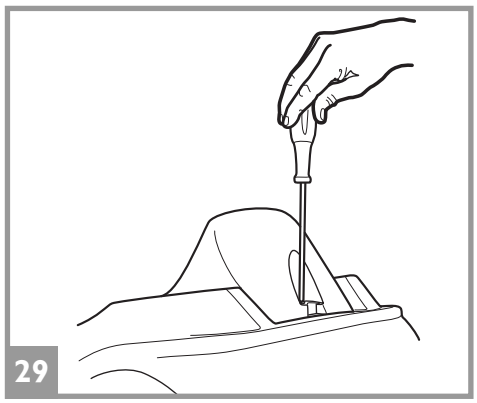
29

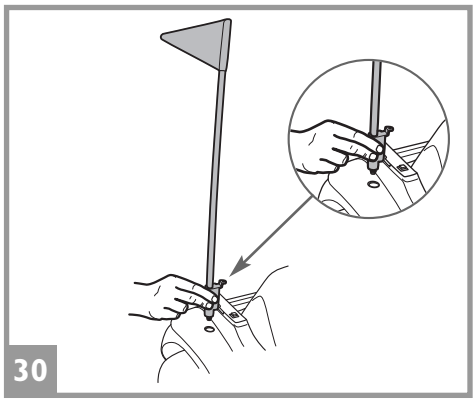
30

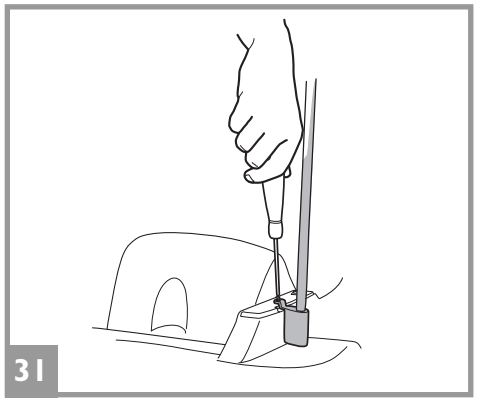
31

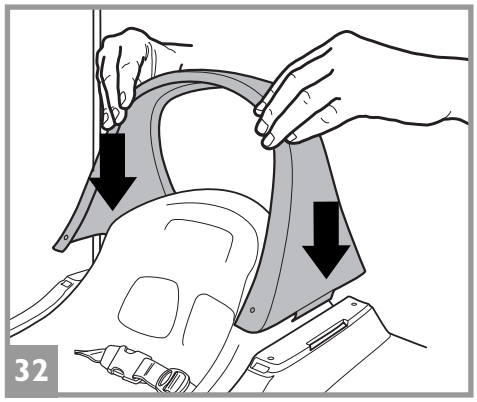
32

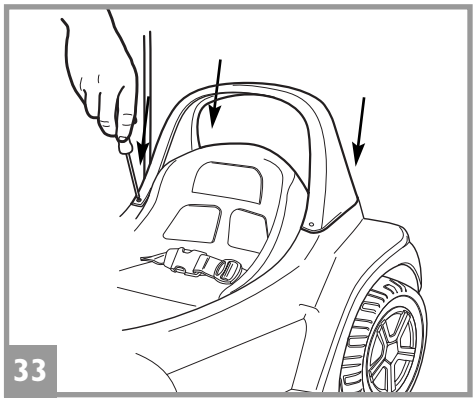
33

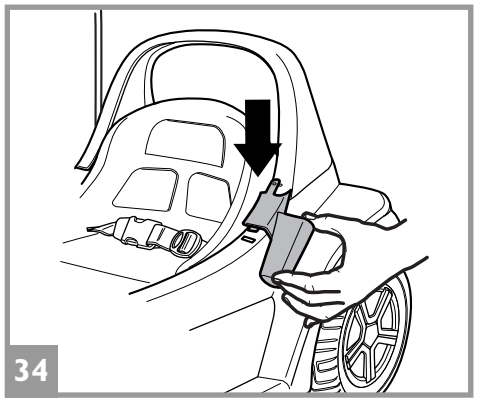
34

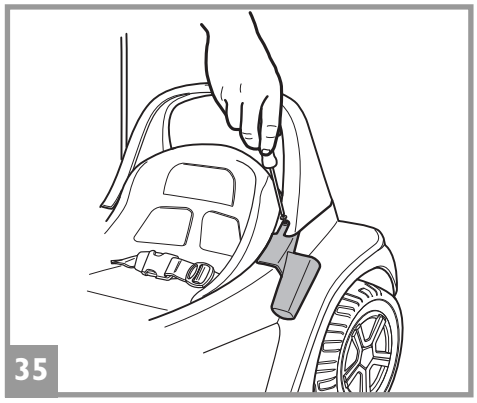
35

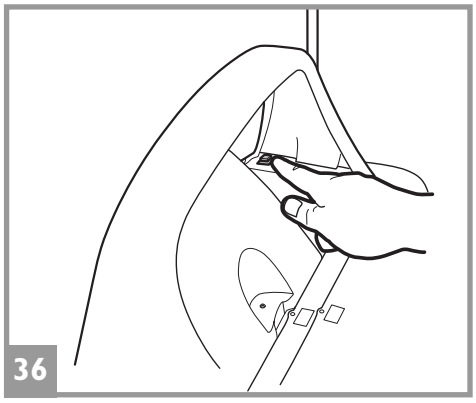
36

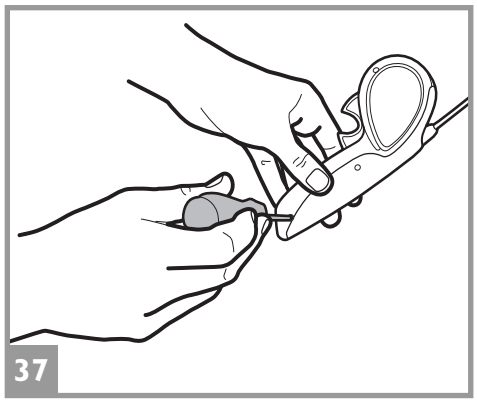
37

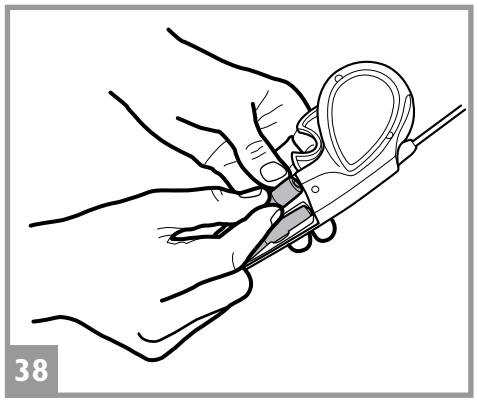
38

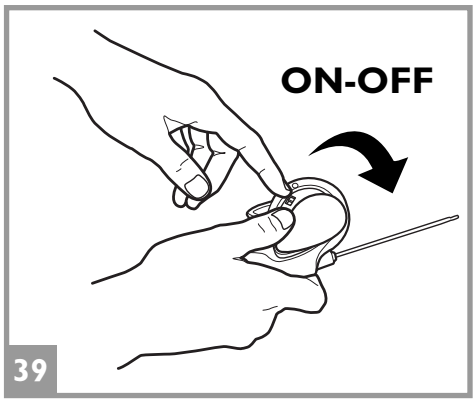
ON-OFF
39

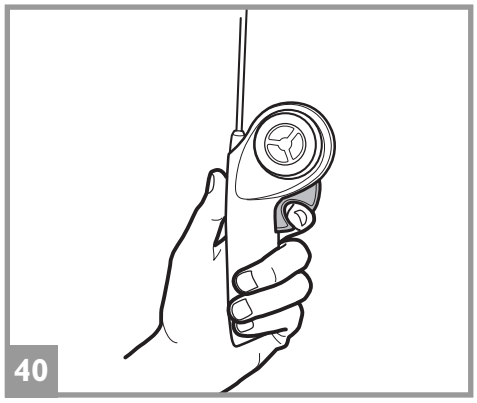
40

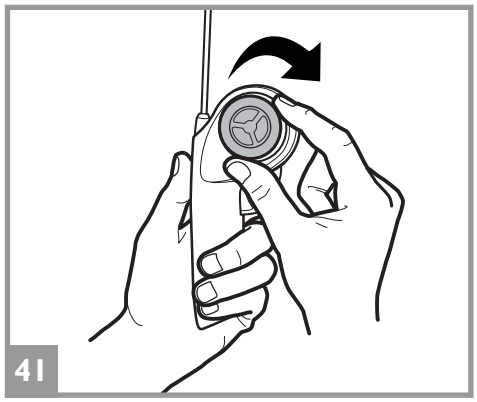
41

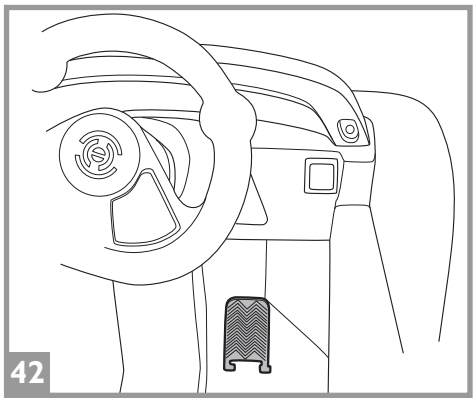
42

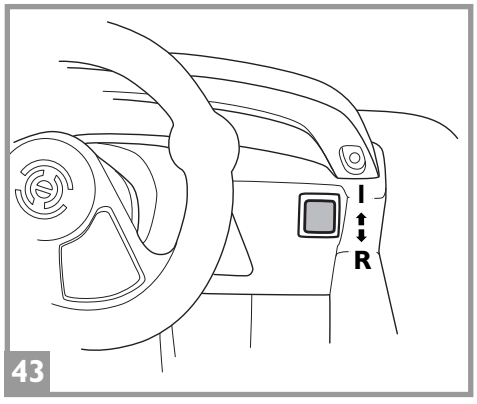
I
R
43

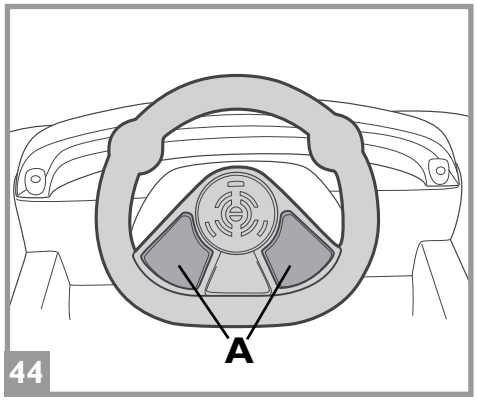
A
44

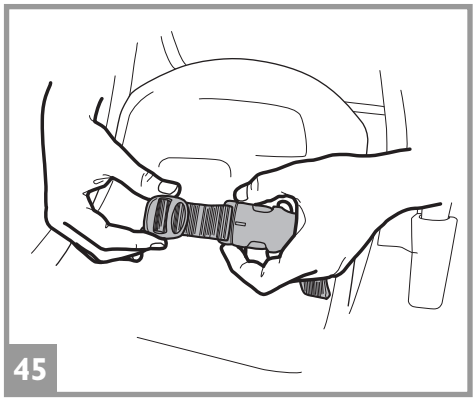
45

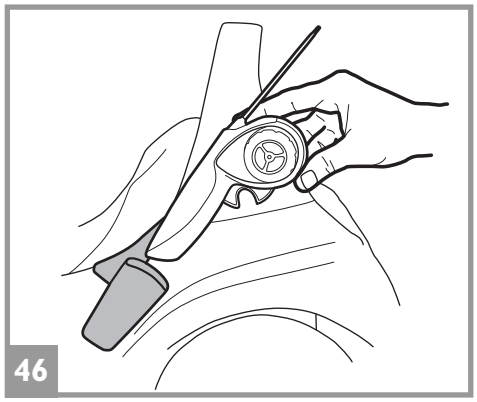
46

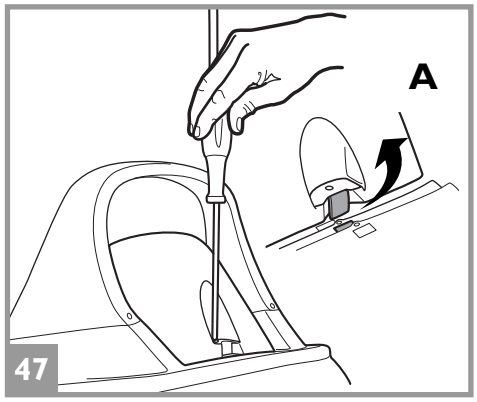
A
47

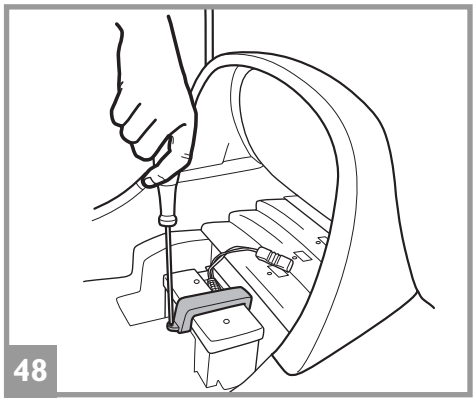
48

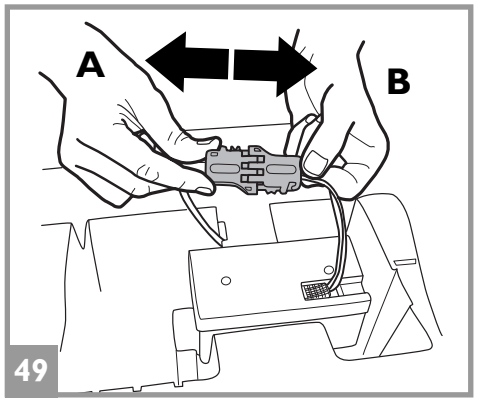
A
B
49

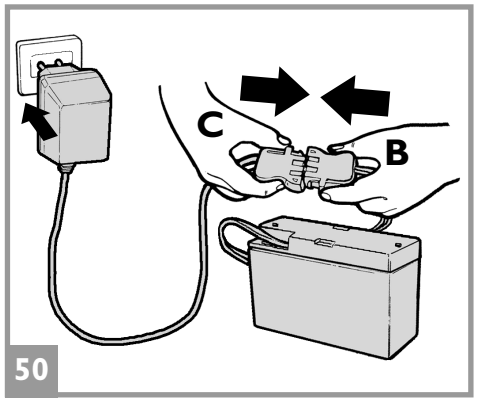
C
B
50

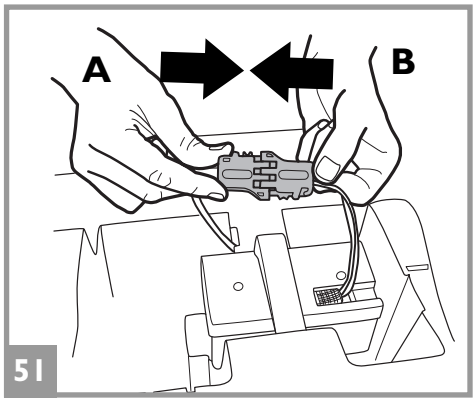
A
B
51

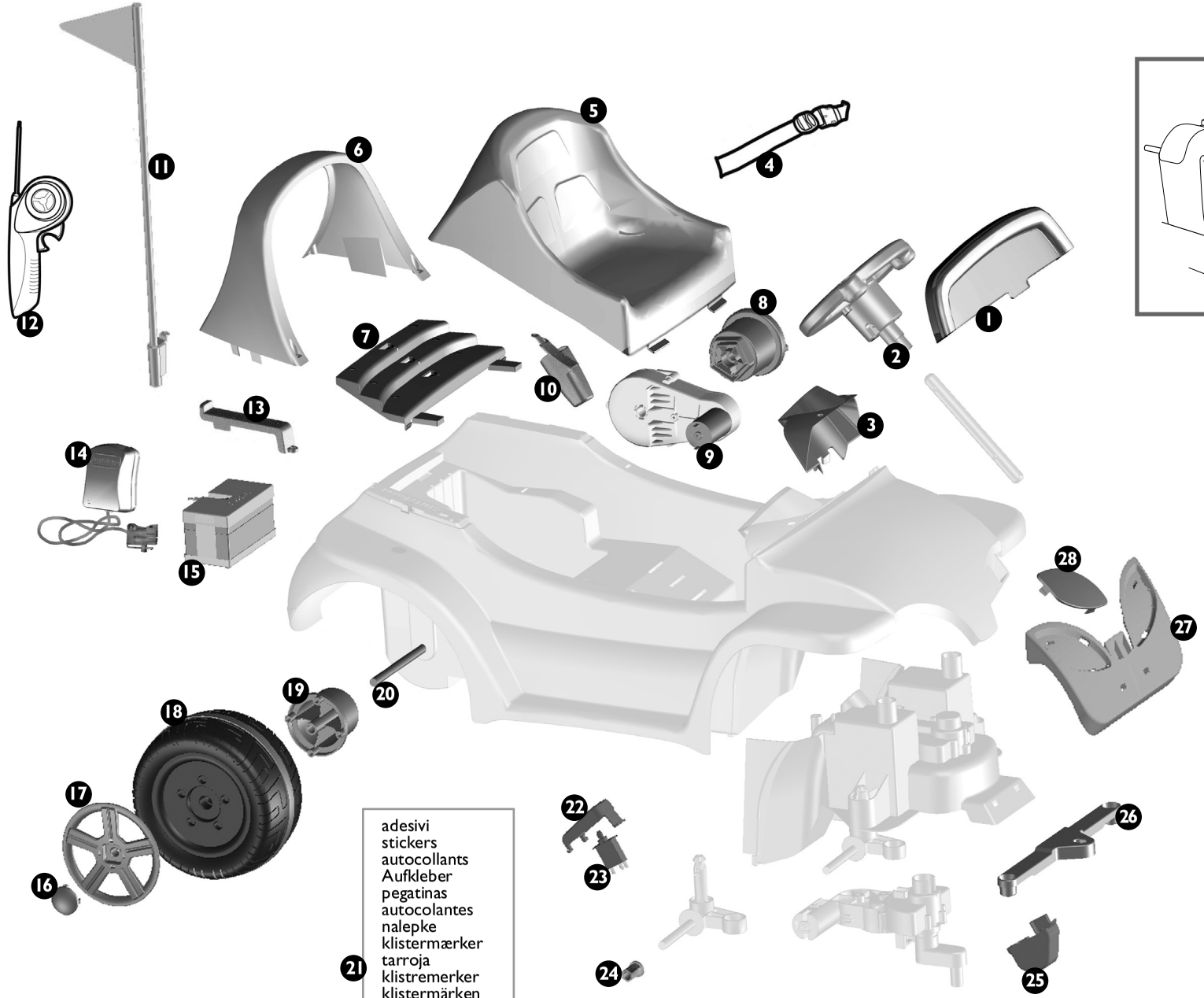

SERIAL NUMBER

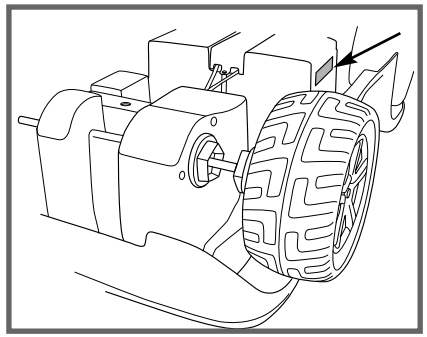

RC BUGGY

1	SPST8848N
2	SAGI8851JGR
3	SAGI8845KGR
4	MUCI1006GR
5	SPST8850GR
6	SPST8849N
7	SPST8855R
8	SPST9112N
9	SAGI9962KXK
10	SPST8861Y
11	SAGI8993GRY
12	MEVA0045...
13	SPST8856JGL
14	IKCB...
15	IAKB0023
16	SPST9106R
17	SPST9105GR
18	SARP9104NR
19	SPST9113N
20	SOFF0245Z
21	MMEV0916
22	SPST8368KN
23	MEPU0005P
24	SPST0467KGL
25	SPST9247GR
26	SPST8837GR
27	SPST8836KN
28	SPST8859

RC PRINCESS

1	SPST8848WI
2	SAGI8851JGR
3	SAGI8845KB
4	MUCI1006GR
5	SPST8850RA
6	SPST8849WI
7	SPST8855RM
8	SPST9112RA
9	SAGI9962KXK
10	SPST8861Y
11	SAGI8993GRY
12	MEVA0045...
13	SPST8856JGL
14	IKCB...
15	IAKB0023
16	SPST9106WI
17	SPST9105B
18	SARP9104RAR
19	SPST9113RA
20	SOFF0245Z
21	MMEV0915
22	SPST8368KN
23	MEPU0005P
24	SPST0467KGL
25	SPST9247GR
26	SPST8837GR
27	SPST8836KWI
28	SPST8859

ITALIANO

PEG PEREGO® vi ringrazia per aver preferito questo prodotto. Da oltre 50 anni PEG PEREGO porta a spasso i bambini. Appena nati con le carrozzine, poi con i passeggini e ancora dopo, con i giocattoli a pedali e a batteria.

Scopri la gamma completa dei prodotti, le novità e altre informazioni sul mondo Peg Perego sul nostro sito

www.pegperego.com

INFORMAZIONI IMPORTANTI

Leggete attentamente questo manuale istruzioni per familiarizzare con l'uso del modello e insegnare al vostro bambino una guida corretta, sicura e divertente. Conservare poi il manuale per ogni futuro riferimento.

Prima di utilizzare il veicolo per la prima volta, caricare la batteria per 18 ore. Non osservare questa procedura potrebbe causare danni irreversibili alla batteria.

- **Anni 1+**
- Veicolo a 1 posto
- 1 Batteria ricaricabile da 12V 3,3Ah al piombo sigillata
- 1 ruota motrice
- 1 motore da 80 W
- Velocità in 1ª marcia 3,1 km/h
- Velocità in Retromarcia 3 km/h

Peg Perego si riserva il diritto di apportare in qualunque momento variazioni a modelli e dati presenti in questa pubblicazione, per ragioni di natura tecnica o aziendale.

DICHIARAZIONE DI CONFORMITA'

DENOMINAZIONE DEL PRODOTTO
RC BUGGY - RC PRINCESS

CODICE IDENTIFICATIVO DEL PRODOTTO
IGOR0059 - IGOR0060

NORMATIVE di RIFERIMENTO (origine)
Direttiva generale Sicurezza dei Giocattoli 2009/48/CE
Standard EN71 / 1 -2 -3 -9
Standard EN62115

Direttiva Compatibilità Elettromagnetica 2004/108/CE
Standard EN55022- EN55014- EN301489/1/3

Direttiva R & TTE 99/05/CE
Standard EN300220

Direttiva Europea RAEE 2003/108/CE
Direttiva Europea RoHS 2002/95/CE
Direttiva Ftalati 2005/84/CE
Standard EN60825-1

Non è conforme alle disposizioni delle norme di circolazione su strada e pertanto non può circolare su strade pubbliche.

DICHIARAZIONE di CONFORMITA'
Peg Perego S.p.A. dichiara sotto la propria responsabilità che l' articolo in oggetto è stato sottoposto a test di collaudo interni e omologato secondo le normative vigenti presso laboratori esterni ed indipendenti.

DATA E LUOGO DEL RILASCIO
Italia - 10. 03. 2012

Peg Perego S.p.A.
via A. De Gasperi, 50
20862 Arcore (MB) - ITALIA

NORME DI SICUREZZA

I nostri giocattoli sono conformi alle Norme di Sicurezza Europee per i giocattoli (requisiti di sicurezza previsti dal Consiglio della EEC) e dal "U.S. Consumer Toy Safety Specification". Sono approvati dall' I.I.S.G. (Istituto Italiano Sicurezza Giocattoli). Non sono conformi alle disposizioni delle norme di circolazione su strada e pertanto non possono circolare su strade pubbliche.

Peg Perego S.p.A. è certificata ISO 9001.
La certificazione offre ai clienti e ai consumatori la garanzia di una trasparenza e fiducia nel modo di lavorare dell'impresa.

- **ATTENZIONE!** Non adatto ai bambini di età inferiore ai 12 mesi per caratteristiche funzionali.
- **ATTENZIONE!** L'utilizzo del veicolo su strade pubbliche o nei pressi di corsi d'acqua o piscine o in spazi ristretti, puo' causare pericolo di lesioni agli utilizzatori e/o a terze parti. La supervisione di un adulto è sempre necessaria.
- I bambini devono sempre indossare scarpe durante l'uso del veicolo.
- Quando il veicolo è operativo fare attenzione affinché i bambini non mettano mani, piedi o altre parti del corpo, indumenti o altre cose, vicino alle parti in movimento.
- Non bagnare mai componenti del veicolo come motori, impianti, pulsanti, etc.
- Vicino al veicolo non usare benzine o altre sostanze infiammabili.
- Il veicolo deve essere usato assolutamente da un solo bambino qualora non rientrasse nella categoria dei veicoli a due posti.

DIRETTIVA RAEE (solo UE)
- Questo prodotto costituisce alla fine della sua vita un rifiuto classificato RAEE e pertanto non deve essere smaltito come rifiuto urbano, bensì deve essere soggetto a raccolta differenziata;
- Consegnare il rifiuto nelle apposite, preposte isole ecologiche;
- La presenza di sostanze pericolose contenute nelle componenti elettriche di questo prodotto costituiscono fonte di potenziale pericolo per la salute umana e per l' ambiente se i prodotti non vengono correttamente smaltiti;
- Il bidone barrato indica che il prodotto deve essere assoggettato a raccolta differenziata.

SMALTIMENTO DELLA BATTERIA
- Contribuite alla salvaguardia dell'ambiente.
- La batteria usata, non va buttata tra i rifiuti domestici.
- Potete depositarla presso un centro di raccolta di batterie usate o di smaltimento rifiuti speciali; informatevi presso il vostro comune.

Pb

AVVERTENZE PILE AA 1,5 VOLT
L'inserimento delle pile deve essere effettuato e supervisionato solo dagli adulti. Non lasciare che i bambini giochino con le pile.
- Le pile devono essere sostituite da un adulto.
- Utilizzare solo il tipo di pila specificato dal costruttore.
- Rispettare la polarità +/-
- Non cortocircuitare i morsetti di alimentazione, rischio di fuoco o esplosione.
- Ritirare sempre le pile quando il gioco non é utilizzato per un lungo periodo.
- Non gettare le pile nel fuoco.
- Non cercare mai di ricaricare le pile se non ricaricabili.
- Non mischiare pile vecchie e nuove.
- Rimuovere le pile scariche.
- Gettare le pile scariche negli appositi contenitori per il riciclaggio delle batterie usate.

AVVERTENZE BATTERIA

La carica della batteria deve essere effettuata e supervisionata solo dagli adulti.
Non lasciare che i bambini giochino con la batteria.

CARICA DELLA BATTERIA
- Caricare la batteria seguendo le istruzioni allegate al caricabatterie e comunque non superare le 24 ore.
- Caricare per tempo la batteria non appena il veicolo perde velocità, eviterete danni.
- Se lasciate fermo il vostro veicolo per lungo tempo, ricordatevi di caricare la batteria e di tenerla scollegata dall'impianto; ripetete l'operazione di ricarica almeno ogni tre mesi.
- La batteria non deve essere caricata capovolta.
- Non dimenticare la batteria in carica! Controllare periodicamente.
- Usare solo il caricabatterie in dotazione e la batteria originali PEG PEREGO.
- La batteria è sigillata e non necessita manutenzione.

ATTENZIONE
- LA BATTERIA CONTIENE SOSTANZE TOSSICHE CORROSIVE.
  NON MANOMETTERLA.
- La batteria contiene elettroliti a base acida.
- Non provocare contatto diretto tra i terminali della batteria, evitare forti urti: rischio di esplosione e/o incendio.
- Durante la carica la batteria produce gas. Caricare la batteria in luogo ben ventilato, lontano da fonti di calore e materiali infiammabili.
- La batteria esaurita deve essere rimossa dal veicolo.
- È sconsigliato appoggiare la batteria agli indumenti; si potrebbero danneggiare.
- Utilizzare unicamente batterie o accumulatori del tipo consigliato o di tipo analogo.

SE VI É UNA PERDITA
Proteggete i vostri occhi; evitare il contatto diretto con l'elettrolita: proteggete le vostre mani.
Mettere la batteria in una borsa di plastica e seguire le istruzioni sullo smaltimento batterie.

SE PELLE O OCCHI ENTRANO IN CONTATTO CON L' ELETTROLITA
Lavare abbondantemente con acqua corrente la parte intaccata.
Consultare il medico immediatamente.

SE L' ELETTROLITA VIENE INGERITO
Sciacquare la bocca e sputare.
Consultare il medico immediatamente.

MANUTENZIONE E CURA VEICOLO

- Non è consigliabile lasciare il giocattolo in ambienti con temperature inferiori allo zero. Se venisse utilizzato senza portarlo ad una temperatura superiore allo zero si potrebbero causare danni irreversibili a motori e batterie.
- Controllare regolarmente lo stato del veicolo, in particolare l'impianto elettrico, i collegamenti delle spine, i cappucci di protezione ed il caricabatterie. In caso di difetti accertati, il veicolo elettrico ed il caricabatterie non devono essere utilizzati.
  Per riparazioni usare solo pezzi di ricambio originali PEG PEREGO.
- PEG PEREGO non si assume nessuna responsabilità in caso di manomissione dell'impianto elettrico.
- Non lasciare le batterie o il veicolo vicino a fonti di calore come caloriferi, caminetti, etc.
- Proteggere il veicolo da acqua, pioggia, neve etc.; usarlo su sabbia o fango potrebbe causare danni a pulsanti, motori e riduttori.
- Lubrificare periodicamente (con olio leggero) parti semovibili come cuscinetti, sterzo etc.
- Le superfici del veicolo possono essere pulite con un panno umido e, se necessario, con prodotti di uso domestico non abrasivi.
- Le operazioni di pulizia devono essere effettuate solo da adulti.
- Non smontare mai i meccanismi del veicolo o i motori, se non autorizzati dalla PEG PEREGO.

REGOLE PER UNA GUIDA SICURA

Per la sicurezza del bambino: prima di azionare il veicolo, leggere e seguire attentamente le seguenti istruzioni.
- Insegnate al vostro bambino un uso corretto del veicolo per una guida sicura e divertente.
- Il giocattolo deve essere utilizzato con cautela, poichè richiede grande abilità, in modo da evitare cadute o collisioni che causino lesione all'utilizzatore e a terze parti.
- Prima di partire assicurarsi che il percorso sia sgombro da persone o cose.
- Guidare con le mani sul manubrio/volante e guardare sempre la strada.
- Frenare per tempo per evitare scontri.

ATTENZIONE!
L'articolo è dotato di un sistema frenante che necessita un' istruzione idonea del bambino da parte di un adulto.

2ª VELOCITÁ (se presente)
Inizialmente si consiglia l'utilizzo della 1ª marcia. Prima di inserire la 2ª velocità, assicurarsi che il bambino abbia imparato correttamente l'uso del manubrio/volante, della 1ª velocità, del freno, e abbia acquisito dimestichezza con il veicolo.

ATTENZIONE!
- Controllare che tutte le borchie/dadi di fissaggio delle ruote siano ben salde.
- Se il veicolo agisce in condizioni di sovraccarico, come su sabbia soffice, fango o terreni molto sconnessi, l'interruttore di sovraccarico toglierà immediatamente potenza. L'erogazione di potenza riprenderà dopo alcuni secondi.
- Solo per veicoli 12 e 24 Volt: in prima velocità, il veicolo é dotato di effetto differenziale come le vere automobili; su terreni lisci e con un solo bambino, le due ruote possono avere velocità diverse con possibilità di slittamento/rallentamento delle stesse.

DIVERTIMENTO SENZA INTERRUZIONI: tenete sempre un set-batterie carico di ricambio pronto all'uso.

PROBLEMI?

IL VEICOLO NON FUNZIONA?
- Controllare il funzionamento del pulsante dell'acceleratore ed eventualmente sostituirlo.
- Controllare che la batteria sia attaccata all' impianto elettrico.

IL VEICOLO NON HA POTENZA?
- Caricare le batterie. Se dopo la ricarica il problema persiste far controllare le batterie ed il caricabatterie da un centro assistenza.

SERVIZIO ASSISTENZA

PEG PEREGO offre un servizio di assistenza post-vendita, direttamente o tramite un network di centri di assistenza autorizzati, per eventuali riparazioni o sostituzioni e vendita di ricambi originali.
Per contattare i centri assistenza fare riferimento all'opuscolo "Centri Assistenza" presente nell'imballo.

Per qualsiasi segnalazione, è necessario possedere il numero seriale corrispondente all'articolo. Per individuare il numero seriale consultare la pagina dedicata ai pezzi di ricambio.

Peg Perego è a disposizione dei suoi Consumatori per soddisfare al meglio ogni loro esigenza.
Per questo, conoscere il parere dei nostri Clienti, è per noi estremamente importante e prezioso.
Le saremo quindi molto grati se, dopo aver utilizzato un nostro prodotto, vorrà compilare il QUESTIONARIO SODDISFAZIONE CONSUMATORE che troverà in Internet al seguente indirizzo: **www.pegperego.com** segnalando eventuali osservazioni o suggerimenti.

ISTRUZIONI DI MONTAGGIO

ATTENZIONE
LE OPERAZIONI DI MONTAGGIO DEVONO ESSERE EFFETTUATE SOLO DA ADULTI.
PRESTARE ATTENZIONE A QUANDO SI ESTRAE IL VEICOLO DALL'IMBALLO.
TUTTE LE VITI E I PICCOLI PEZZI SI TROVANO IN UN SACCHETTO ALL'INTERNO DELL'IMBALLO.
LA BATTERIA POTREBBE GIA' ESSERE INSERITA NELL'ARTICOLO.

MONTAGGIO

1 • Capovolgere sottosopra il veicolo. Agendo nella parte anteriore, inserire il foro della barra sterzo nel perno del motoriduttore, come mostrato in figura.
2 • Sollevare leggermente le 2 leve sterzo facendole ruotare fino ad incastrarle nelle estremità della barra sterzo.
3 • Fissare le 2 leve sterzo alla barra sterzo con le rispettive rondelle e viti.
4 • Applicare a pressione i coprimozzi alle quattro ruote.
5 • Infilare nelle sedi che si trovano nella parte interna di entrambe le ruote, le rispettive bussole piccole, come mostrato in figura.
6 • Infilare sulle due leve sterzo, rispettivamente una rondella e la ruota.
7 • Inserire una rondella autobloccante nell'apposito attrezzo mostrato in figura. Attenzione, le linguette della rondella autobloccante devono essere rivolte verso l'interno dell'attrezzo (vedi particolare A).
NOTA: nel sacchetto, troverete un numero maggiore di rondelle autobloccanti che vanno conservate nell'eventualita' che se ne rompa una.
8 • Tenendo saldo l'articolo, fissare la ruota come mostrato in figura. Ripetere l'operazione per l' altra ruota anteriore.
9 • Inserire 1 rondella autobloccante sull'apposito attrezzo mostrato in figura. Attenzione, le linguette della rondella autobloccante devono essere rivolte verso l'interno dell'attrezzo (vedi particolare A).
10 • Togliere i tappi grigi di protezione posti sulle estremità dall'assale posteriore. Infilare l'assale nell'attrezzo come in figura.
11 • Infilare, fino in fondo, le 2 bussole grandi all'interno delle ruote.
12 • Infilare l'assale nel gruppo ruota con bussola esagonale precedentemente montato, come mostrato in figura.
13 • Inserire l'assieme nella zona posteriore del veicolo (lato motoriduttore) incastrando il motoriduttore nella bussola, come mostrato in figura.
14 • Infilare, fino in fondo, la bussola grande con il tondo all'interno della ruota rimasta.
15 • Inserire una rondella e la restante ruota dall'altra parte dell'assale.
16 • Posizionare sull'assale (lato motoriduttore) l'attrezzo conico usato in precedenza. Facendo attenzione che non si sposti l'attrezzo, girare il veicolo sul lato del motoriduttore. Inserendo 1 rondella autobloccante nel restante attrezzo in dotazione, procedere al fissaggio della ruota (vedi figura).
17 • Riposizionare il veicolo sulle ruote e procedere applicando i 4 tappi coproborchia, facendo attenzione che i denti si aggancino nelle rispettive cave.
18 • Montare la mascherina anteriore agganciandola a pressione nelle apposite sedi della scocca.
19 • Applicare gli adesivi A e B.
20 • Montare i fanali anteriori a pressione.
21 • Inserire il parabrezza nelle tre sedi.
22 • Avvitare lateralmente il parabrezza con le 2 viti.
23 • Estrarre il tappo di protezione dell'asta volante e fare in modo che il foro dell'asta volante risulti parallelo al parabrezza. Connettere il volante al cruscotto, come mostrato in figura. Infilare il gruppo connesso sotto il volante (vedi particolare A).
24 • Inserire il volante nell'asta volante, prestando attenzione ad infilare la molla del cruscotto nella rispettiva cava del volante.
25 • Fissare il volante con l'apposita vite e dado. ATTENZIONE: il dado si inserisce nel foro esagonale, la vite nel foro circolare.
26 • Collegare la spina dell'impianto alla batteria del veicolo.
27 • Posizionare il supporto sedile agganciando prima i due denti posteriori (1), poi i due anteriori (2).
28 • Sistemare il sedile nella posizione desiderata infilando le 2 linguette anteriori e agganciando il dente posteriore (particolare A). Attenzione: il sedile e' predisposto per essere fissato in 3 posizioni diverse a seconda dall'altezza del bambino.
29 • Fissare il sedile con la vite.
30 • Inserire il gruppo antenna con la sua molla nel foro della scocca, come mostrato in figura. ATTENZIONE: verificare che la placchetta situata nel foro della scocca risulti visibile, quindi correttamente inserita.
31 • Procedere avvitando con la vite in dotazione.
32 • Inserire il rollbar nelle sedi.
33 • Fissare il rollbar con 3 delle quattro viti in dotazione (2 posteriori e 1 anteriore destra), come mostrato in figura.
34 • Posizionare il porta-radiocomando inserendo la linguetta anteriore nella cava della scocca.
35 • Fissare il porta-radiocomando e rollbar con la quarta vite in dotazione.
36 • Premendo il tasto START/RESET situato sotto il rollbar a destra, il veicolo è pronto all'uso.

MODALITA' GUIDA CON RADIOCOMANDO

37 • Estrarre il radiocomando dall'imballo. Montare l'antenna avvitandola. Svitare con un cacciavite, la vite situata nella parte inferiore del radiocomando e aprire il vano pile.
38 • Inserire 2 pile stilo AA da 1,5 V -Non Fornite- nell'apposita sede rispettando la giusta polarità. Ad operazione ultimata, richiudere il coperchio del vano pile e riavvitare la vite.
39 • Attivare il radiocomando tramite il tasto ON/OFF situato sul retro.

ATTENZIONE! IL RADIOCOMANDO NON É UN GIOCATTOLO: TENERLO LONTANO DALLA PORTATA DEI BAMBINI !

FUNZIONAMENTO DEL RADIOCOMANDO
40 • Estendere l'antenna del radiocomando. Premendo la leva verso il basso, il veicolo procede in avanti. Premendo la leva verso l'alto, il veicolo procede indietro.
41 • Ruotando la ghiera centrale verso destra o sinistra, il veicolo procede nelle rispettive direzioni.

ATTENZIONE: A RADIOCOMANDO ATTIVATO VERIFICARE CHE ESSO OPERI NEL CAMPO MINIMO D'AZIONE RICETTIVA IN MODO DA EVITARE IL BLOCCO DEL VEICOLO.

MODALITA' GUIDA INDIPENDENTE

ATTENZIONE! LE OPERAZIONI PER ATTIVARE LA GUIDA INDIPENDENTE DEVONO ESSERE EFFETTUATE SOLO DA ADULTI.

- Spegnere il radiocomando tramite il tasto ON/OFF (vedi fig. 39). ATTENZIONE! SENZA EFFETTUARE QUESTA OPERAZIONE IL VEICOLO NON ENTRERA' MAI IN MODALITA' GUIDA INDIPENDENTE.
  Per rendere attivi i comandi del volante , premere il tasto START/RESET collocato sotto il rollbar a destra (vedi fig. 36).
  Da questo momento il veicolo funzionerà in modalità GUIDA INDIPENDENTE con possibile blocco immediato da radiocomando.

AVVERTENZE
ATTENZIONE! A RADIOCOMANDO DISATTIVATO, QUALSIASI AZIONE SU DI ESSO BLOCCA TUTTI I MOVIMENTI DEL VEICOLO.
Nel caso in cui, a radiocomando disattivato (OFF) e veicolo fermo, si volesse riprendere la corsa in modalità GUIDA INDIPENDENTE, premere il tasto START/RESET.

- Per tornare alla modalità GUIDA CON RADIOCOMANDO, attivarlo con il tasto ON-OFF. Il veicolo inizialmente si fermerà per poi essere guidato dal radiocomando.
- Nel caso in cui, a radiocomando attivato (ON) il bambino dovesse premere il pulsante START/RESET il veicolo arresterà la sua corsa SENZA ENTRARE IN MODALITA' GUIDA INDIPENDENTE, per priorità del radiocomando ancora attivato.
- Per evitare qualsiasi problema di ricezione del radiocomando, consigliamo di verificare che l'antenna sia collocata correttamente nella propria sede precedentemente descritta (vedi fig. 30).
- In entrambe le modalità di guida, il veicolo se non utilizzato si spegnerà dopo 8 minuti circa di stand-by. Per riattivarlo, premere il tasto START/RESET.

LA NORMALE FUNZIONE DEL PRODOTTO PUO' ESSERE DISTURBATA DA FORTI INTERFERENZE ELETTROMAGNETICHE. SE COSI' FOSSE, SEGUENDO QUESTO MANUALE DI ISTRUZIONI,

RESETTARE L'ARTICOLO IN MODO CHE RITORNI ALLE NORMALI CONDIZIONI DI FUNZIONAMENTO. NEL CASO IN CUI IL VEICOLO NON RITORNI ALLE NORMALI FUNZIONI, USARE IL PRODOTTO IN UN ALTRO LUOGO.

ATTENZIONE! IL RADIOCOMANDO NON DEVE ESSERE IN ALCUN MODO INTESO COME UN DISPOSITIVO DI SICUREZZA E NON PUO' DUNQUE SOSTITUIRE IN ALCUN MODO LA SUPERVISIONE DI UN ADULTO NE' LA NECESSITA' DI TROVARSI IN PROSSIMITA' DEL GIOCATTOLO IN CASO DI PERICOLO.

CARATTERISTICHE E USO DEL VEICOLO

- Per regolare il sedile nella posizione desiderata, procedere come descritto nella figura 28.

42 • Pedale acceleratore e freno elettrico. Per frenare sollevare il piede dal pedale dell'acceleratore, il freno entrerà in funzione automaticamente.

43 • Tramite il tasto di selezione di marcia, il veicolo potrà procedere anche in retromarcia.

44 • VOLANTE ELETTRONICO: 12 tasti arancioni (A) con led attivano 8 melodie e, se premuti contemporaneamente, producono 3 suoni (rombo motore, clacson e frenata).

45 • CINTURE DI SICUREZZA: regolate le cinture di sicurezza a seconda della grandezza del vostro bambino.

46 • PORTA RADIOCOMANDO: solo al termine dell' utilizzo del veicolo, riporre il radiocomando nell'apposita sede.

SOSTITUZIONE DELLA BATTERIA

47 • Svitare la vite dietro al sedile e sganciare a pressione il dente del sedile per accedere al vano batteria.

48 • Svitare il fermabatteria ed estrarlo.

49 • Scollegare le spine premendole lateralmente. Estrarre e sostituire la batteria. Ricollegare le spine e riavvitare il fermabatteria. Richiudere il sedile riavvitando la vite.

CARICA DELLA BATTERIA

ATTENZIONE: LA CARICA DELLE BATTERIE E QUALSIASI INTERVENTO ALL'IMPIANTO ELETTRICO DEVONO ESSERE EFFETTUATE DA ADULTI.
LA BATTERIA PUÓ ESSERE CARICATA ANCHE SENZA RIMUOVERLA DAL GIOCO.

50 • Scollegare la spina A dell' impianto elettrico dalla spina B della batteria premendo lateralmente. Inserire la spina del caricabatterie ad una presa domestica seguendo le sue istruzioni allegate. Collegare la spina B con la spina C del caricabatterie.
A carica ultimata staccare il caricabatteria dalla presa domestica, poi scollegare la spina C dalla spina B.

51 • Inserire a fondo, fino allo scatto, la spina B nella spina A. Ad operazioni ultimate ricordarsi sempre di rimontare il fermabatteria (nel caso di batteria smontata), chiudere il vano batteria e fissare il sedile con la vite.

ENGLISH

Thank you for choosing a PEG PEREGO® product. For over 50 years PEG PEREGO have been with you as you take your children out - in carriages just after they are born, then in strollers, and later on in pedal and battery-powered toys.

Discover our complete range of products, news and other information about the Peg Perego world on our web site.

www.pegperego.com

IMPORTANT INFORMATION

Read this instruction manual carefully to learn how to use the vehicle and teach your child to drive it properly and safely while enjoying it at the same time. Keep the manual safe for future reference. Before using the vehicle for the first time, charge the battery for 18 hours. Failure to do this could result in irreparable damage to the battery.

- **Ages 1+**
- Single seat vehicle
- One 12V 3,3Ah sealed lead acid rechargeable battery
- One drive wheel
- One 80 W motor
- Speed in 1st gear 3,1 km/h
- Speed in reverse gear 3 km/h

Peg Perego reserve the right to make changes to the models and information in the present publication at any time, for technical or company reasons.

DECLARATION OF CONFORMITY

PRODUCT DENOMINATION
RC BUGGY - RC PRINCESS

PRODUCT IDENTIFICATION CODE
IGOR0059 - IGOR0060

REFERENCE REGULATIONS (original)
General Directive on Toy Safety
2009/48/EC
Standard EN71 / 1 -2 -3 -9
Standard EN62115

Directive on Electromagnetic Compatibility
2004/108/CE
Standard EN55022 - EN55014- EN301489/1/3

Directive R&TTE 99/05/EC
Standard EN300220

WEEE European Directive 2003/108/EC
RoHS European Directive 2002/95/EC
Phtalates Directive 2005/84/EC
Standard EN60825-1

It does not conform with the provisions of road travel regulations and is therefore prohibited from travelling on public highways.

DECLARATION OF CONFORMITY
Peg Perego S.p.A. declares on its own responsibility that the item in question has passed internal inspections and has been approved according to the laws in force in external and independent facilities.

DATE AND PLACE OF ISSUE
Italy - 10. 03.2012

Peg Perego S.p.A.
via A. De Gasperi, 50
20862 Arcore (MB) - ITALIA

SAFETY STANDARDS

Our toys are compliant with European Safety Standards for toys (safety requirements stipulated by the EEC Council) and with the "U.S. Consumer Toy Safety Specification". They are approved by the I.I.S.G. (Italian Toy Safety Institute). They are not compliant with the requirements of road transport standards and consequently cannot travel on public roads.

Peg Perego S.p.A. is ISO 9001 certified.
This certification provides customers and consumers with a guarantee of transparency and assurance about the company's working procedures.

- **WARNING!** Not suitable for children younger than 12 months of age for functional reasons.
- **WARNING!** Using the vehicle on public roads, in narrow spaces or near watercourses and swimming pools may cause injury to the users and/or third parties. Adult supervision is always necessary.
- Children must always wear shoes when using the vehicle.
- When the vehicle is in operation make sure that children do not put their hands, feet, other body parts, clothing, or other objects close to the moving parts.
- Never wet sensitive vehicle components like the motors, electrical systems, buttons, etc.
- Do not use petrol or other flammable substances close to the vehicle.
- The vehicle must be only be used by a single child unless it is classed as a two-seater vehicle.

WEEE DIRECTIVE (EU only)
- At the end of its useful life, this product is classed as Waste Electrical and Electronic Equipment (WEEE) and must therefore not be disposed of as urban waste but instead taken to a designated separated waste collection facility.
- Take it to an appropriate collection centre.
- The presence of dangerous substances contained in the electrical components of this product represents a potential source of danger to human health and for the environment if the products are not disposed of correctly.
- The barred dustbin symbol indicates that the product must undergo sorted waste collection.

DISPOSAL OF THE BATTERY
- Help protect the environment.
- Used batteries must not be disposed of with domestic waste.
- They can be left at a used battery or special waste collection centre. Contact your local authorities for more information.

Pb

AA 1.5 VOLT BATTERY WARNINGS
The insertion of the batteries must be carried out and supervised by adults only. Do not allow children to play with the batteries.
- The batteries must be replaced by an adult.
- Only use the battery type specified by the manufacturer.
- Respect the +/- polarity.
- Do not short circuit the power supply terminals: risk of fire or explosion.
- Always remove the batteries when the toy is not used for a long time.
- Do not throw the batteries into a fire.
- Never try to recharge batteries if they are not rechargeable.
- Do not mix old and new batteries.
- Remove flat batteries.
- Dispose of flat batteries in the appropriate recycling containers.

BATTERY WARNINGS

Battery charging must be carried out and supervised by adults only.
Do not allow children to play with the battery.

CHARGING THE BATTERY
- Charge the battery according to the instructions enclosed with the battery charger and never for more than 24 hours.
- To avoid damage, the battery should be charged as soon as the vehicle starts to lose speed.
- If the vehicle is left unused for a long time, remember to charge the battery and to keep it disconnected from the electrical system. Repeat the recharge procedure at least once every three months.
- The battery must not be charged upside-down.
- Do not forget about the battery which is being charged! Check it from time to time.
- Only use the battery charger provided and the original PEG PEREGO battery.
- The battery is sealed and does not require maintenance.

WARNING
- THE BATTERY CONTAINS CORROSIVE TOXIC SUBSTANCES.
  DO NOT TAMPER WITH IT.
- The battery contains acid-based electrolytes.
- Do not create direct contact between the battery terminals, avoid strong impacts: risk of explosion and/or fire.
- While charging, the battery produces gas. Charge the battery in a well-ventilated environment, away from sources of heat and flammable materials.
- The flat battery must be removed from the vehicle.
- It is not advisable to bring the battery into contact with clothes, as it could damage them.
- Only use the recommended type of battery or an equivalent type.

IF THERE IS A BATTERY LEAK
Protect your eyes. Avoid direct contact with the electrolyte. Protect your hands.
Put the battery in a plastic bag and follow the instructions for battery disposal.

IF SKIN OR EYES COME INTO CONTACT WITH THE ELECTROLYTE
Thoroughly rinse the area concerned with running water.
Consult a doctor immediately.

IF THE ELECTROLYTE IS SWALLOWED
Rinse the mouth and spit out the water.
Consult a doctor immediately.

MAINTENANCE AND VEHICLE CARE

- The toy should not be left anywhere with a temperature below 0°C. If it were to be used without being warmed up to a temperature above 0°C, irreversible damage could be caused to the motors and batteries.
- Check the condition of the vehicle regularly, paying particular attention to the electrical system, the plug connections, the terminal protectors and the battery charger. If defects are identified, the electrical vehicle and the battery charger must not be used. For repairs use only original PEG PEREGO spare parts.
- PEG PEREGO do not accept any responsibility for cases of tampering with the electrical system.
- Do not leave the batteries or the vehicle close to sources of heat like radiators, fireplaces, etc.
- Protect the vehicle from water, rain, snow, etc. Using the vehicle on sand or mud may damage the buttons, motors and gears.
- Lubricate moving parts like bearings, steering, etc. periodically with light oil.
- The vehicle surfaces can be cleaned with a damp cloth and, if necessary, with non-abrasive domestic cleaning products.
- Cleaning must only be carried out by adults.
- Never dismantle the vehicle mechanisms or motors, unless authorized by PEG PEREGO.

RULES FOR SAFE DRIVING

For the safety of the child, before starting up the vehicle read and carefully follow the following instructions.
- Teach the child how to use the vehicle properly for safe and enjoyable driving.
- The toy must be used with caution, as it requires substantial dexterity in order to avoid falls or collisions which could cause injuries to the user or third parties.
- Before starting, check that there are no people or objects obstructing the vehicle's path.
- Drive with hands on the handlebars/steering wheel and always watch the road ahead.
- Brake in good time to avoid collisions.

ATTENTION!
The item is equipped with a brake system which needs to be appropriately illustrated to the child by an adult.

2nd GEAR (if present)
Initially, use in 1st gear is recommended. Before enabling 2nd gear, check that the child has learned to use the handlebars/steering wheel, 1st gear and the brake correctly, and has become familiar with the vehicle.

WARNING!
- Check that all the wheel fixing studs/nuts are fastened properly.
- If the vehicle is overloaded, as can happen on soft sand, mud, or very uneven ground, the overload switch will immediately disconnect the power. The power supply will be restored after a few seconds.
- Only for 12 and 24 Volt vehicles: in first gear the vehicle has a differential effect like a real motor vehicle; on smooth terrain and with just one child on board, the two wheels can turn at different speeds and they can slip and slow down.

UNINTERRUPTED FUN: Keep a spare set of charged batteries ready for use.

PROBLEMS?

THE VEHICLE DOES NOT WORK?
- Check the operation of the accelerator button and replace it if necessary.
- Check that the battery is connected to the electrical system.

THE VEHICLE LACKS POWER?
- Charge the batteries. If after charging the problem persists, have the battery and charger checked by an assistance centre.

CUSTOMER SERVICE

PEG PEREGO offers an after-sales assistance service, directly or through a network of authorized assistance centres, for any repairs or replacements and the sale of original spare parts. To contact the assistance centres refer to the "Assistance Centres" booklet included in the packaging.

The item's serial number must always be quoted. See the page on spare parts to find out how to identify the serial number.

Peg Perego always strive to best satisfy their customers' needs. Knowing the opinions of our customers is therefore very important and valuable to us. We would be very grateful if, once you have used the product, you would fill out the CONSUMER SATISFACTION QUESTIONNAIRE which you can find on the internet at: **www.pegperego.com**, making any observations or suggestions you might have.

ASSEMBLY INSTRUCTIONS

WARNING
ASSEMBLY MUST ONLY BE CARRIED OUT BY ADULTS. TAKE CARE WHEN REMOVING THE VEHICLE FROM ITS PACKAGING. ALL THE SCREWS AND SMALL PARTS ARE CONTAINED IN A BAG INSIDE THE PACKAGING. THE BATTERY MAY ALREADY BE FITTED INSIDE THE ITEM.

ASSEMBLY

1 • Turn the vehicle upside down. In the front section, insert the hole of the steering rod onto the pin of the gear motor, as shown in the figure.
2 • Slightly lift the 2 steering levers, rotating them until they engage with the ends of the steering rod.
3 • Attach the 2 steering levers to the steering rod with the respective screws and washers.
4 • Press to snap fit the hub caps onto the four wheels.
5 • Insert the respective small bushes into the housing inside the two wheels, as shown in the figure.
6 • Insert a washer and a wheel onto each of the two steering levers.
7 • Insert a self-locking washer into the special tool, as shown in the figure. Important, the tabs on the self-locking washer must be facing the inside of the tool (see detail A).
NOTE: spare self locking washers are included in the bag and these should be carefully conserved in case one breaks and requires replacement.
8 • Holding the vehicle still, fix the wheel as shown in the figure. Repeat for the other front wheel.
9 • Insert a self-locking washer into the special tool, as shown in the figure. Important: the tabs of the self locking washer must be facing the inside of the tool (see detail A).
10 • Remove the grey protector caps from the ends of the rear axle. Insert the axle into the tool, as shown in the figure.
11 • Fully insert the 2 large bushes inside the wheels.
12 • Insert the axle into the wheel unit with the hexagonal bushing already in place, as shown in the figure.
13 • Insert the unit into the rear of the vehicle (gear motor side), engaging the gear motor into the bush as shown in the figure.
14 • Fully insert the large rounded bush inside the remaining wheel.
15 • Insert a washer and the remaining wheel onto the other end of the axle.
16 • Position the conical tool, which was used previously, on the axle (gear motor side). Making sure that the tool does not move, turn the vehicle onto the gear motor side. Insert a self locking washer into the remaining tool provided and attach the wheel (see figure).
17 • Turn the vehicle back onto its wheels and fit the four boss cover caps, making sure that the teeth engage into the respective cavities.
18 • Fit the front mask, applying pressure to engage it into its housing in the bodywork.
19 • Apply the transfers A and B.
20 • Press the front lights to snap them into place.
21 • Insert the windscreen into its three slots.
22 • Fasten the windscreen at the sides with the two screws.
23 • Remove the protection cap from the steering shaft and position the hole in the steering shaft parallel to the windscreen. Connect the steering wheel to the dashboard, as shown in the figure. Insert the connected unit under the steering wheel (see detail A).
24 • Insert the steering wheel onto the steering shaft, taking care to insert the dashboard spring into its cavity in the steering wheel.
25 • Fasten the steering wheel with the screw and nut provided. IMPORTANT: the nut must be inserted in the hexagonal hole and the screw in the round hole.
26 • Connect the electrical system plug to the vehicle battery.
27 • Position the seat support, engaging first the two rear tabs (1) and then the two front tabs (2).
28 • Put the seat in the required position by inserting the two front tabs and then engaging the rear tab (detail A). Important: the seat can be set in three different positions according to the height of the child.
29 • Fasten the seat down with the screw.
30 • Insert the aerial unit with its spring in the hole in the bodywork, as shown in the figure.
IMPORTANT: check that the plate located in the hole in the bodywork is visible and therefore correctly inserted.
31 • Fasten it with the screw provided.

32 • Insert the roll-bar into its slots.
33 • Fasten the roll bar with 3 of the 4 screws provided (2 rear and 1 front right), as shown in the figure.
34 • Attach the radio control holder, inserting the front tab into the slot in the bodywork.
35 • Fasten the radio control holder and roll bar with the fourth screw provided.
36 • When the START/RESET button below the roll bar to the right is pressed, the vehicle is ready for use.

RADIO CONTROL DRIVE MODE

37 • Take the radio control out of its packaging. Fit and screw on the aerial. With a screwdriver remove the screw on the back of the radio control and open the battery compartment.
38 • Insert 2 type AA 1.5 V batteries (not included) into the compartment, ensuring that the polarity is correct. When the batteries are in place, close the battery compartment cover and tighten the screw.
39 • Switch on the radio control with the ON/OFF button on the back.

WARNING! THE RADIO CONTROL IS NOT A TOY. KEEP IT OUT OF THE REACH OF CHILDREN!

OPERATION OF THE RADIO CONTROL
40 • Extend the radio control aerial. When the lever is pushed downwards, the vehicle goes forwards. When the lever is pushed upwards, the vehicle goes backwards.
41 • When the central dial is turned right or left, the vehicle turns in that direction.

IMPORTANT: WITH THE RADIO CONTROL SWITCHED ON, MAKE SURE THAT IT OPERATES WITHIN THE MINIMUM FIELD OF RECEPTION IN ORDER TO AVOID THE VEHICLE STOPPING.

INDEPENDENT DRIVE MODE

WARNING! INDEPENDENT DRIVE MODE MUST ONLY BE ACTIVATED BY ADULTS.
- Switch off the radio control with the ON/OFF button (see fig. 39). IMPORTANT! THE VEHICLE WILL NEVER ENTER INDEPENDENT DRIVE MODE IF IT IS NOT SWITCHED OFF.
  To activate the steering wheel controls, press the START/RESET button located under the roll bar on the right (see fig. 36).
  Now the vehicle will operate in INDEPENDENT DRIVE mode, with the option of immediate stopping with the radio control.

PLEASE NOTE
IMPORTANT! WITH THE RADIO CONTROL DISABLED, ANY CONTROL ACTIVATED ON IT IMMEDIATELY STOPS ALL VEHICLE MOVEMENT.
In order to restart movement in INDEPENDENT DRIVE mode, with the radio control disabled (OFF) and the vehicle stopped, press the START/RESET button.

- To return to the RADIO CONTROL DRIVE mode, enable it with the ON-OFF button. First the vehicle stops and it can then be controlled with the radio control.
- If the radio control is enabled (ON) and the child pushes the START/RESET button, the vehicle stops moving WITHOUT ENTERING INDEPENDENT DRIVE MODE, due to the priority of the enabled radio control.
- To avoid any problems of reception from the radio control, it is advisable to check that the aerial is positioned correctly in its housing as described above (see fig. 30).
- In both drive modes, if the vehicle is not used it switches off after about 8 minutes in stand-by. To reactivate it, press the START/RESET button.

NORMAL OPERATION OF THE PRODUCT CAN BE AFFECTED BY STRONG ELECTROMAGNETIC INTERFERENCE. IF THIS HAPPENS, FOLLOW THE INSTRUCTIONS IN THIS MANUAL TO RESET THE ITEM SO THAT IT RETURNS TO NORMAL OPERATING CONDITIONS. IF THE VEHICLE DOES NOT RETURN TO NORMAL OPERATION, USE IT IN A DIFFERENT LOCATION.

IMPORTANT! THE RADIO CONTROL MUST NOT IN ANY WAY BE CONSIDERED AS A SAFETY DEVICE AND CANNOT IN ANY WAY REPLACE THE SUPERVISION OF AN ADULT AND THE NEED TO BE CLOSE TO THE TOY IN CASE OF DANGER.

VEHICLE CHARACTERISTICS AND USE

• To move the seat to the required position, proceed as described in point 28.
42 • Accelerator and electric brake pedal. To brake, lift your foot off the accelerator pedal and the brake will automatically be applied.
43 • With the gear selection button, it is also possible to put the vehicle into reverse.
44 • ELECTRONIC STEERING WHEEL: The two orange buttons (A) with LEDs start eight melodies and if pushed together produce three sounds (engine roar, horn, and braking).
45 • SAFETY BELTS: adjust the safety belts according to the size of the child.
46 • RADIO CONTROL HOLDER: only replace the radio control in its holder when the vehicle is no longer in use.

REPLACING THE BATTERY

47 • Remove the screw behind the seat. Push the seat locking tab to release it and allow access to the battery compartment.
48 • Unscrew the battery holder and remove it.
49 • Disconnect the plugs by pressing them on the sides. Remove and replace the battery. Reconnect the plugs and screw the battery holder back on. Close the seat and tighten the screw.

CHARGING THE BATTERY

IMPORTANT: BATTERY CHARGING AND ANY WORK ON THE ELECTRIC SYSTEM MUST BE CARRIED OUT BY ADULTS.
THE BATTERY CAN BE CHARGED WITHOUT REMOVING IT FROM THE VEHICLE.
50 • Disconnect plug A of the electrical system from the battery plug B by pressing the sides. Connect the battery charger plug to a domestic socket, following the attached instructions. Connect plug B with the battery charger plug C. When the battery is charged, remove the battery charger from the domestic socket, then disconnect plug C from plug B.
51 • Fully insert plug B into plug A until it engages with a click. On completion always remember to refit the battery holder (if the battery has been removed), close the battery compartment, and fasten the seat down with the screw.

FRANÇAIS

PEG PEREGO® vous remercie d'avoir choisi ce produit. Depuis plus de 50 ans, PEG PEREGO accompagne les promenades des enfants. Dès leur naissance, avec les landaus puis avec les poussettes et plus tard, avec les jouets à pédales et à batterie.

Découvrez sur notre site la gamme complète des produits, les nouveautés et d'autres renseignements sur le monde Peg Perego.

www.pegperego.com

RECOMMANDATIONS IMPORTANTES

Lisez attentivement ce manuel d'instructions pour vous familiariser avec le modèle et apprendre à votre enfant à le conduire de façon correcte, amusante et en toute sécurité. Conserver ensuite ce manuel pour pouvoir vous y référer à l'avenir.

Avant d'utiliser le véhicule pour la première fois, mettez en charge la batterie pendant 18 heures. Ne pas appliquer cette règle pourrait être à l'origine de dommages irréversibles à la batterie.

- **Âge 1+**
- Véhicule à 1 place
- 1 Batterie rechargeable de 12 V 3,3 Ah scellée au plomb
- 1 roue motrice
- 1 moteur de 80 W
- Vitesse en première 3,1 km/h
- Vitesse en marche arrière 3 km/h

Peg Perego se réserve le droit d'apporter, à tout moment, des modifications aux modèles et aux données figurant dans ce livret, pour des raisons de caractère technique ou de management.

DECLARATION DE CONFORMITE

DENOMINATION DU PRODUIT
RC BUGGY - RC PRINCESS

CODE D'IDENTIFICATION DU PRODUIT
IGOR0059 - IGOR0060

NORMES de REFERENCE (origine)
Directive générale relative à la sécurité des jouets 2009/48/CE
Norme EN71 / 1 -2 -3 -9
Norme EN62115

Directive de compatibilité électromagnétique 2004/108/CE
Normes EN55022 - EN55014- EN301489/1/3

Directive R&TTE 99/05/CE
Norme EN300220

Directive européenne DEEE 2003/108/CE
Directive européenne RoHS 2002/95/CE
Directive 2005/84/CE relative aux phtalates
Normes EN60825-1

Ce produit n'est pas conforme aux dispositions des normes de circulation sur route et ne peut donc pas être utilisé sur route publique.

DECLARATION de CONFORMITE
Peg Perego S.p.A. déclare sous sa propre responsabilité que l'article en question a été soumis à des essais internes et qu'il a été homologué conformément à la réglementationen vigueur par des laboratoires externes indépendants.

DATE ET LIEU DE DELIVRANCE
Italie - 10. 03. 2012

Peg Perego S.p.A.
via A. De Gasperi, 50
20862 Arcore (MB) - ITALIA

NORMES DE SECURITE

Nos jouets sont conformes aux normes de sécurité européennes sur les jouets (conditions essentielles de sécurité prévues par le Conseil de l'EEC) et par l' « U.S. Consumer Toy Safety Specification ». Ils ont été approuvés par l'I.I.S.G. (Institut Italien pour la Sécurité des Jouets).Ces produits ne sont pas conformes aux normes de circulation routière et, par conséquent, ne doivent pas circuler sur les voies publiques.

La société Peg Perego S.p.A. est certifiée ISO 9001.
La certification garantit aux clients et aux consommateurs la transparence et la fiabilité des méthodes de travail de l'entreprise.

- **ATTENTION !** De par ses caractéristiques fonctionnelles, ne convient pas aux enfants de moins de 12 mois.
- **ATTENTION !** L'utilisation du véhicule sur routes publiques ou à proximité de cours d'eau ou de piscines ou en espaces confinés peut entraîner un risque de lésion pour les utilisateurs et/ou les tierces parties. La surveillance d'un adulte est toujours nécessaire.
- Les enfants doivent toujours porter des chaussures lorsqu'ils jouent avec le véhicule.
- Quand le véhicule est en fonction, veillez à ce que les enfants ne mettent pas les mains, les pieds ou autres parties du corps, ni des vêtements ou autres objets près des parties en mouvement.
- Ne jamais mouiller les composants du véhicule tels que moteurs, circuits, boutons, etc.
- Ne jamais utiliser d'essence ou autres substances inflammables à proximité du véhicule.
- Si le véhicule n'appartient pas à la catégorie des véhicules à deux places, il devra impérativement n'être utilisé que par un seul enfant.

DIRECTIVE RAEE (UE seulement)
- A la fin de sa vie, ce produit constitue un déchet classé RAEE et, par conséquent, ne doit pas être éliminé comme déchet urbain mais doit faire l'objet du tri sélectif des déchets;
- Déposer le déchet dans les conteneurs écologiques des déchetteries prévus à cet effet;
- Si les produits ne sont pas éliminés comme il se doit, la présence de substances dangereuses dans les composants électriques de ce produit en fait une source potentielle de danger pour la santé et l'environnement;
- La poubelle barrée indique que le produit doit faire l'objet du tri sélectif des déchets.

ELIMINATION DE LA BATTERIE
- Contribuez à la sauvegarde de l'environnement.
- Ne pas jeter la batterie usée parmi les ordures ménagères.
- Vous pouvez la confier à un centre de collecte des batteries usées ou de traitement des déchets spéciaux; renseignez-vous auprès de votre mairie.

Pb

RECOMMANDATIONS CONCERNANT LES PILES AA 1,5 VOLT
Les piles doivent être mises exclusivement par un adulte et sous sa responsabilité. Ne pas laisser les enfants jouer avec les piles.
- Les piles doivent être remplacées par un adulte.
- N'utiliser que le type de pile recommandé par le fabricant.
- Respecter la polarité +/-
- Ne pas court-circuiter les bornes d'alimentation: risque d'incendie ou d'explosion.
- Enlevez toujours les piles quand le jouet n'est pas utilisé pendant une longue période.
- Ne pas jeter les piles dans le feu.
- Ne jamais tenter de recharger des piles non rechargeables.
- Ne pas mélanger des piles neuves avec de vieilles piles.
- Enlever les piles usées.
- Jeter les piles usées dans les conteneurs de recyclage prévus à cet effet.

RECOMMANDATIONS CONCERNANT LA BATTERIE

La mise en charge de la batterie doit être faite et surveillée exclusivement par un adulte.
Ne pas laisser les enfants jouer avec la batterie.

MISE EN CHARGE DE LA BATTERIE
- Charger la batterie en suivant les instructions jointes au chargeur de batterie et, quoi qu'il en soit, ne pas dépasser 24 heures de mise en charge.
- Mettre la batterie en charge dès que le véhicule perd de la vitesse, vous éviterez tout dommage.
- Si le véhicule n'est pas utilisé pendant longtemps, n'oubliez pas de mettre la batterie en charge puis de la conserver débranchée du secteur; répéter cette opération au moins tous les trois mois.
- La batterie ne doit pas être chargée renversée.
- Ne pas oublier la batterie en charge! Contrôlez-la de temps en temps.
- Utilisez uniquement le chargeur de batterie fourni et la batterie originale PEG PEREGO.
- La batterie est scellée et ne nécessite aucun entretien.

ATTENTION!
- LA BATTERIE CONTIENT DES SUBSTANCES TOXIQUES CORROSIVES.
  NE PAS L'OUVRIR NI LA MANIPULER.
- La batterie contient des électrolytes à base acide.
- Evitez tout contact direct entre les cosses de la batterie, évitez les chocs: risque d'explosion et/ou d'incendie.
- Pendant son chargement la batterie produit du gaz. Mettre la batterie en charge dans un endroit bien aéré, loin de toute source de chaleur et des matières inflammables.
- Retirer la batterie déchargée du véhicule.
- Il est déconseillé de poser la batterie sur des vêtements, cela risquerait de les abîmer.
- Utilisez uniquement des batteries ou des accumulateurs du type recommandé ou de type analogue.

EN CAS DE FUITE
Protégez vos yeux ; éviter tout contact direct avec l'électrolyte : protégez vos mains.
Mettre la batterie dans un sac en plastique et suivre les instructions concernant l'élimination de la batterie.

EN CAS DE CONTACT DE LA PEAU OU DES YEUX AVEC L' ELECTROLYTE
Rincer abondamment la partie touchée sous l'eau courante.
Consulter immédiatement un médecin.

EN CAS D'INGESTION D'ELECTROLYTE
Se rincer la bouche et cracher.
Consulter immédiatement un médecin.

ENTRETIEN ET SOIN DU VEHICULE

- Il est déconseillé de laisser le jouet dans des lieux où la température est inférieure à 0° C. S'il est utilisé alors que sa température ne dépasse pas 0° C, les moteurs et les batteries pourraient subir des dommages irréversibles.
- Contrôler régulièrement l'état du véhicule, en particulier le circuit électrique, le branchement des fiches, les cosses de protection et le chargeur de batterie. Au cas où vous relèveriez des anomalies, n'utilisez ni le véhicule électrique ni le chargeur de batterie. Pour les réparations, n'utilisez que des pièces de rechange originales PEG PEREGO.
- PEG PEREGO décline toute responsabilité en cas d'intervention technique sur le circuit électrique par un tiers non agréé.
- Ne pas laisser les batteries ou le véhicule à proximité de sources de chaleur telles que poêles, cheminées, etc.
- Protéger le véhicule contre l'eau, la pluie, la neige etc.; l'utiliser sur du sable ou de la boue pourrait endommager les boutons, les moteurs et les réducteurs.
- Graisser périodiquement (avec une huile légère) les parties mobiles telles que coussinets, volant, etc.
- Les surfaces du véhicule peuvent être nettoyées avec un chiffon humide et, si nécessaire, avec des produits d'entretien ordinaires non abrasifs.
- Les opérations de nettoyage doivent être effectuées uniquement par un adulte.
- Ne jamais démonter les mécanismes ou les moteurs du véhicule sans l'autorisation de PEG PEREGO.

REGLES POUR UNE CONDUITE EN TOUTE SECURITE

Pour la sécurité de l'enfant: avant de mettre en marche le véhicule, lire et suivre attentivement les instructions suivantes:
- apprenez à l'enfant à utiliser correctement le véhicule pour garantir une conduite amusante en toute sécurité.
- l'usage du jouet requérant une grande habilité, il doit être utilisé avec prudence de façon à éviter des chutes ou des collisions pouvant causer des lésions à l'utilisateur ou à des tiers.
- avant de démarrer, vérifier qu'il n'y ait pas d'obstacle et que personne ne se trouve sur le parcours.
- conduire avec les mains sur le guidon/volant et toujours regarder la route.
- freiner à temps pour éviter les chocs.

ATTENTION!
L'article est doté d'un système de frein nécessitant une explication adaptée à l'enfant de la part d'un adulte.

SECONDE (s'il y a lieu)
Au début, il est conseillé d'utiliser la première vitesse. Avant de passer la seconde, s'assurer que l'enfant a bien appris à utiliser le guidon/volant, la première vitesse, le frein, et qu'il s'est familiarisé avec le véhicule.

ATTENTION!
- Contrôler si toutes les plaques/écrous de fixation des roues sont bien serrés.
- Si le véhicule fonctionne en surcharge, comme sur du sable, de la boue ou des terrains très irréguliers, l'interrupteur de surcharge coupera aussitôt la puissance. La distribution de puissance reprendra après quelques secondes.
- Pour les véhicules de 12 et 24 Volt uniquement: en première, le véhicule est doté de différentiel comme les vraies automobiles; sur des terrains lisses et avec un seul enfant, les deux roues peuvent avoir des vitesses différentes et risquent de patiner/ralentir.

DIVERTISSEMENT SANS INTERRUPTION: prévoyez une batterie de rechange chargée et prête à l'emploi.

DES PROBLEMES?

LE VEHICULE NE FONCTIONNE PAS?
- Contrôlez le fonctionnement du bouton de l'accélérateur et, s'il y a lieu, remplacez-le.
- Vérifiez si la batterie est branchée sur le circuit électrique.

LE VEHICULE MANQUE DE PUISSANCE?
- Chargez les batteries. Si le problème persiste après le chargement, faire contrôler les batteries et le chargeur de batterie auprès d'un centre d'assistance.

SERVICE D'ASSISTANCE

PEG PEREGO offre un service d'assistance après-vente, directement ou par le biais de centres d'assistance agréés, pour toute réparation, remplacement et achat de pièces de rechange originales.Pour contacter les centres d'assistance, consultez l'opuscule « Centres d'Assistance » joint à l'emballage.

Pour toute communication, avoir à disposition le numéro de série de l'article. Pour trouver le numéro de série, consulter la page consacrée aux pièces de rechange.

Peg Perego reste à la disposition de ses Clients pour satisfaire au mieux leurs exigences. Pour ce faire, connaître l'opinion de nos Clients, est extrêmement important et précieux pour nous. Par conséquent nous vous serions très reconnaissants si, après avoir utilisé l'un de nos produits, vous vouliez bien remplir le QUESTIONNAIRE DE SATISFACTION CONSOMMATEUR que vous trouverez sur Internet à l'adresse suivante : **www.pegperego.com** et nous transmettre vos éventuelles observations ou suggestions.

GARANTIE

Nos véhicules sont garantis pendant une période de six mois à compter de la date d'achat (le ticket de caisse faisant foi) contre vice ou défaut de fabrication, à l'exception de la batterie et du chargeur (se reporter aux instructions d'utilisation détaillées dans cette notice).

La garantie s'applique dans le cadre d'une utilisation normale du véhicule, le fabricant se réservant le droit d'expertiser les pièces.

Le fabricant ne saurait en aucune manière être tenu responsable en cas:
- de non respect des recommandations de ce manuel d'utilisation.
- de mauvaise utilisation du véhicule ou d'endommagements accidentels.
- de modifications techniques du véhicule qui pourraient endommager le véhicule et entraîner de graves dangers pour la sécurité de l'enfant.
- d'usure normale des pièces (exemples: roues).

Conserver cette notice d'utilisation durant toute la durée de vie du véhicule.

INSTRUCTIONS POUR LE MONTAGE

ATTENTION!
LE MONTAGE DOIT ETRE EFFECTUE UNIQUEMENT PAR UN ADULTE.
DEBALLEZ LE VEHICULE AVEC PRECAUTION.
TOUTES LES VIS ET LES PETITES PIECES SONT DANS UN SACHET DANS L'EMBALLAGE.
IL SE POURRAIT QUE LA BATTERIE SOIT DEJA MONTEE SUR LE VEHICULE.

MONTAGE

1 • Retourner le véhicule. À l'avant du véhicule, insérer le trou de la barre de direction sur l'axe du motoréducteur, comme indiqué sur la figure.
2 • Soulever légèrement les 2 pivots de direction en les faisant pivoter jusqu'à ce qu'ils s'encastrent dans les extrémités de la barre de direction.
3 • Fixer les 2 pivots de direction à la barre de direction en utilisant les rondelles et vis respectives.
4 • Mettre en place les enjoliveurs sur les quatre roues en appuyant.
5 • Insérer les petites douilles dans les logements situés à l'intérieur de chaque roue, comme indiqué sur la figure.
6 • Insérer 1 rondelle et la roue sur chacun des deux pivots de direction.
7 • Insérer une rondelle autobloquante sur l'outil prévu à cet effet montré sur la figure. Attention ! Les languettes de la rondelle autobloquante doivent être orientées vers l'intérieur de l'outil (voir détail A).
REMARQUE : le sachet contient plus de rondelles autobloquantes que celles effectivement nécessaires. Elles doivent être conservées en cas de rupture de l'une d'elles.
8 • Tenir fermement le véhicule et fixer la roue comme indiqué sur la figure. Procéder de même pour l'autre roue avant.
9 • Insérer 1 rondelle autobloquante sur l'outil prévu à cet effet montré sur la figure. Attention ! Les languettes de la rondelle autobloquante doivent être orientées vers l'intérieur de l'outil (voir détail A).
10 • Enlever les bouchons de protection gris aux extrémités de l'essieu arrière. Insérer l'essieu sur l'outil comme indiqué sur la figure.
11 • Insérer à fond les deux grandes douilles à l'intérieur des roues.
12 • Insérer l'essieu dans le groupe roue avec la douille hexagonale déjà montée, comme le montre la figure.
13 • Insérer le tout à l'arrière du véhicule (du côté du motoréducteur), en encastrant le motoréducteur dans la douille, comme indiqué sur la figure.
14 • Insérer à fond la grande douille avec la saillie circulaire à l'intérieur de la roue restante.
15 • Insérer 1 rondelle et la roue restante de l'autre côté de l'essieu.
16 • Placer sur l'essieu (côté motoréducteur) l'outil conique précédemment utilisé. Faire basculer le véhicule du côté du motoréducteur en veillant à ce que l'outil ne se déplace pas. Insérer 1 rondelle autobloquante dans l'outil restant et procéder à la fixation de la roue (voir figure).
17 • Remettre le véhicule sur ses roues et mettre en place les 4 caches au centre des roues, en veillant à insérer correctement les dents dans leurs logements respectifs.
18 • Monter la calandre avant en faisant pression pour qu'elle s'enclenche dans les logements de la carrosserie.
19 • Appliquer les autocollants A et B.
20 • Monter les phares avant en faisant pression.
21 • Monter le pare-brise en l'insérant dans les trois logements.
22 • Visser les côtés du pare-brise à l'aide des 2 vis.
23 • Enlever le bouchon de protection de la barre du volant et faire en sorte que le trou de la barre du volant soit parallèle au pare-brise. Brancher la fiche du volant à celle du tableau de bord, comme indiqué sur la figure. Placer les fiches branchées sous le volant (voir détail A).
24 • Insérer le volant sur la barre du volant en veillant à introduire le ressort du tableau de bord dans son logement sur le volant.
25 • Fixer le volant à l'aide de la vis et de l'écrou prévus à cet effet. ATTENTION ! Insérer l'écrou dans le trou hexagonal et la vis dans le trou circulaire.
26 • Brancher la fiche de la batterie à celle de l'installation électrique.
27 • Mettre en place le support du siège en accrochant d'abord les deux dents arrière (1) puis les deux dents avant (2).
28 • Placer le siège dans la position souhaitée en insérant les 2 languettes avant et en accrochant la dent arrière (détail A). Attention : le siège peut être installé en 3 positions différentes pour s'adapter à la taille de l'enfant.
29 • Fixer le siège à l'aide de la vis.
30 • Insérer l'ensemble antenne-ressort dans le trou prévu sur la carrosserie, comme indiqué sur la figure. ATTENTION ! S'assurer que la plaquette située dans le trou de la carrosserie est visible et donc qu'elle a été correctement introduite.
31 • Visser la vis fournie.
32 • Insérer l'arceau dans ses logements.
33 • Fixer l'arceau avec 3 des quatre vis fournies (2 arrière et 1 avant droite), comme indiqué sur la figure.
34 • Mettre en place le porte-radiocommande en insérant la languette avant dans le logement sur la carrosserie.
35 • Fixer le porte-radiocommande et l'arceau à l'aide de la quatrième des quatre vis fournies.
36 • Appuyer sur le bouton START/RESET situé sous l'arceau à droite : le véhicule est prêt à l'utilisation.

MODE CONDUITE AVEC RADIOCOMMANDE

37 • Retirer la radiocommande de son emballage. Monter l'antenne en la vissant. À l'aide d'un tournevis, dévisser la vis située sur la partie inférieure de la radiocommande et ouvrir le compartiment à piles.
38 • Insérer deux piles de type AA de 1,5 V (non fournies) dans les emplacements correspondants en respectant la polarité. Une fois cette opération terminée, refermer le couvercle du compartiment à piles et revisser la vis.
39 • Activer la radiocommande par l'intermédiaire du bouton ON/OFF situé à l'arrière.

ATTENTION ! LA RADIOCOMMANDE N'EST PAS UN JOUET : LA TENIR HORS DE PORTEE DES ENFANTS !

FONCTIONNEMENT DE LA RADIOCOMMANDE
40 • Allonger l'antenne de la radiocommande. En pressant le bouton vers le bas, le véhicule se déplace en marche avant. En pressant le bouton vers le haut, le véhicule se déplace en marche arrière.
41 • En faisant tourner la mollette centrale vers la droite ou vers la gauche, le véhicule tourne respectivement à droite et à gauche.

ATTENTION ! LORSQUE LA RADIOCOMMANDE EST ACTIVEE, VERIFIER QU'ELLE EST UTILISEE DANS LE CHAMP DE RECEPTION MINIMUM DE FAÇON A EVITER TOUT BLOCAGE DU VEHICULE.

MODE CONDUITE INDEPENDANTE

ATTENTION ! LES OPERATIONS D'ACTIVATION DU MODE DE CONDUITE INDEPENDANTE DOIVENT ETRE EFFECTUEES UNIQUEMENT PAR DES ADULTES.

- Éteindre la radiocommande à l'aide du bouton ON/OFF (voir fig. 39). ATTENTION ! SI CETTE OPERATION N'EST PAS EFFECTUEE, LE VEHICULE NE POURRA PASSER EN MODE DE CONDUITE INDEPENDANTE.
Pour activer les commandes du volant, appuyer sur le bouton START/RESET situé sous l'arceau à droite (voir fig. 36).
Dès lors, le véhicule fonctionne en mode CONDUITE INDEPENDANTE avec la possibilité de le bloquer immédiatement par radiocommande.

AVERTISSEMENTS
ATTENTION ! LORSQUE LA RADIOCOMMANDE EST DESACTIVEE, TOUTE ACTION SUR CELLE-CI BLOQUE TOUS LES DEPLACEMENTS DU VEHICULE.
Au cas où, alors que la radiocommande est désactivée (OFF) et le véhicule arrêté, la marche en mode CONDUITE INDEPENDANTE devrait être réactivée, appuyer sur le bouton START/RESET.

- Pour repasser en mode CONDUITE PAR RADIOCOMMANDE, l'activer à l'aide du bouton ON/OFF. Le véhicule s'arrêtera puis pourra être guidé par radiocommande.
- Au cas où, alors que la radiocommande est activée (ON), l'enfant appuierait sur le bouton START/RESET, le véhicule arrêtera son déplacement SANS PASSER EN MODE DE CONDUITE INDÉPENDANTE en raison d'une priorité accordée à la radiocommande encore activée.
- Pour éviter tout problème de réception avec la radiocommande, nous conseillons de vérifier que l'antenne est correctement insérée dans son logement, comme cela a été décrit au préalable (voir fig. 30).
- Dans un mode de conduite comme dans l'autre, le véhicule, s'il est inutilisé, s'éteindra après 8 minutes environ de veille. Pour le réactiver, appuyer sur le bouton START/RESET.

LE FONCTIONNEMENT NORMAL DE L'ARTICLE PEUT ETRE PERTURBE EN CAS DE FORTES INTERFERENCES ELECTROMAGNETIQUES. DANS CE CAS, SE REFERER AU PRESENT MANUEL D'INSTRUCTIONS POUR REDEMARRER L'ARTICLE ET FAIRE EN SORTE QU'IL REVIENNE A DES CONDITIONS DE FONCTIONNEMENT NORMALES. AU CAS OU LE VEHICULE NE REVIENDRAIT PAS A UN FONCTIONNEMENT NORMAL, L'UTILISER A UN AUTRE ENDROIT.

ATTENTION ! LA RADIOCOMMANDE NE DOIT EN AUCUNE FAÇON ETRE CONSIDEREE COMME UN DISPOSITIF DE SECURITE. ELLE NE PEUT DONC EN AUCUN CAS REMPLACER LA SURVEILLANCE D'UN ADULTE NI LA NECESSITE D'ETRE A PROXIMITE DU JOUET EN CAS DE DANGER.

CARACTERISTIQUES ET UTILISATION DU VEHICULE

- Pour régler le siège dans la position souhaitée, procéder comme indiqué sur la figure 28.
42 • Pédale d'accélérateur et frein électrique. Pour freiner, lever le pied de la pédale d'accélérateur et le frein se mettra automatiquement en marche.
43 • Le véhicule pourra également rouler en marche arrière au moyen du bouton de sélection de vitesse.
44 • VOLANT ÉLECTRONIQUE : Les 2 boutons orange (A) à Del activent 8 mélodies et, s'ils sont enfoncés simultanément, produisent 3 sons (vrombissement moteur, klaxon, freinage).
45 • CEINTURES DE SECURITE : régler les ceintures de sécurité en fonction de la taille de l'enfant.
46 • PORTE-RADIOCOMMANDE : ne replacer la radiocommande dans son logement qu'au terme de l'utilisation du véhicule.

REMPLACEMENT DES BATTERIES

47 • Dévisser la vis à l'arrière du siège et appuyer sur la dent du siège pour la décrocher et avoir accès à l'emplacement de la batterie.
48 • Dévisser la barrette de blocage de la batterie et l'enlever.
49 • Débrancher les fiches en appuyant sur les côtés. Retirer et remplacer la batterie. Rebrancher les fiches et revisser la barrette de blocage de la batterie. Refermer le siège en revissant.

MISE EN CHARGE DES BATTERIES

ATTENTION ! LA MISE EN CHARGE DE LA BATTERIE ET TOUTE AUTRE INTERVENTION SUR L'INSTALLATION ELECTRIQUE DOIVENT ETRE

EFFECTUEES PAR DES ADULTES.
LA BATTERIE PEUT ETRE RECHARGEE SANS ETRE RETIREE DU JOUET.

50 • Débrancher la fiche A (installation électrique) de la fiche B (batterie) en appuyant sur les côtés. Brancher la fiche du chargeur de batteries à une prise de courant en suivant les instructions jointes. Brancher la fiche B à la fiche C du chargeur de batteries. Une fois la batterie chargée, débrancher le chargeur de batteries de la prise de courant puis débrancher les fiches C de la fiche B.

51 • Insérer la fiche B dans la fiche A jusqu'au déclic. Une fois ces opérations achevées, se rappeler de toujours remonter la barrette de blocage de la batterie (au cas où la batterie aurait été démontée), refermer le compartiment de la batterie et visser le siège.

DEUTSCH

PEG PEREGO® bedankt sich für den Kauf dieses Produktes. Seit über 50 Jahren führt PEG PEREGO die Kinder spazieren. Als Neugeborene im Kinderwagen, dann im Kindersportwagen und später mit den Tret- und Batterie-Spielfahrzeugen.

Entdecken Sie die komplette Produktreihe, die Neuheiten und weitere Informationen über die Welt von Peg Perego auf unserer Webseite

www.pegperego.com

WICHTIGE INFORMATIONEN

Bitte lesen Sie aufmerksam die Bedienungsanleitung durch, um sich mit dem Gebrauch des Modells vertraut zu machen und um Ihrem Kind den richtigen, sicheren und unterhaltsamen Umgang damit zeigen zu können. Bitte bewahren Sie das Handbuch auch für spätere Hinweise auf.

Vor dem ersten Gebrauch des Fahrzeuges die Batterien 18 Stunden lang laden. Bei Unterlassung dieser Maßnahme kann die Batterie definitiv beschädigt werden.

- **Jahre 1 +**
- Fahrzeug mit 1 Sitz
- 1 wiederaufladbare Batterie 12V 3,3Ah mit Siegelplombe
- 1 Antriebsrad
- 1 Motor mit 80 W
- Geschwindigkeit im 1. Gang 3,1 km/h
- Geschwindigkeit im Rückwärtsgang 3 km/h

Peg Perego behält sich das Recht vor, zu jedem beliebigen Zeitpunkt und aus technischen oder betrieblichen Gründen Abänderungen an den in dieser Ausgabe aufgeführten Modellen und technischen Daten vorzunehmen.

KONFORMITÄTSERKLÄRUNG

PRODUKTBEZEICHNUNG
RC BUGGY - RC PRINCESS

PRODUKTIDENTIFIKATIONSCODE
IGOR0059 - IGOR0060

BEZUGSPUNKTE DER NORMEN (Ursprung)
Allgemeine Vorschrift zur Sicherheit von Spielzeugen 2009/48/EG
Norm EN71 /1 -2 -3 -9
Norm EN62115

Vorschrift zur elektromagnetischen Verträglichkeit 2004/108/EG
Norm EN55022- EN55014 - EN301489/1/3

Richtlinie R & TTE 99/05/CE
Standard EN300220

EG-Richtlinie 2003/108/EG (WEEE)
EG-Richtlinie 2002/95/EG (RoHS)
Richtlinie Phthalsäureester 2005/84/EG
Norm EN60825-1

Entspricht nicht den Anforderungen der Normen für den Verkehr und kann daher nicht auf öffentlichen Straßen in den Verkehr gebracht werden.

KONFORMITÄTSERKLÄRUNG
Peg Perego S.p.A. erklärt unter Berücksichtigung der eigenen Haftung, dass der oben genannte Artikel interne Kontrolltests durchlaufen hat und die geltenden Normen in externen und unabhängigen Laboren bestätigt hat.

ORT UND DATUM DER AUSSTELLUNG
Italien - 10. 03. 2012

Peg Perego S.p.A.
via A. De Gasperi, 50
20862 Arcore (MB) - ITALIA

SICHERHEITSBESTIMMUNGEN

Unsere Spielwaren entsprechen den vorgesehenen Sicherheits-Erfordernissen für Spielzeug, die vom Rat der Europäischen Wirtschaftsgemeinschaft und von der „U.S. Consumer Toy Safety Specification" festgelegt wurden. Sie wurden zudem vom I.I.S.G. (Italienisches Institut für die Sicherheit von Spielzeugen) zugelassen. Sie stimmen nicht mit den Richtlinien der Straßenverkehrsordnung überein und dürfen demnach nicht auf öffentlichen Straßen benutzt werden.

Peg-Pérego S.p.A. besitzt das Zertifikat ISO 9001.
Die Zertifizierung garantiert den Kunden und Konsumenten Transparenz und sichert das Vertrauen in die Arbeitsweise des Unternehmens.

- **ACHTUNG!** Aufgrund der Betriebseigenschaften ist das Produkt nicht für Kinder unter 12 Monaten geeignet.
- **ACHTUNG!** Die Verwendung des Fahrzeugs auf öffentlichen Straßen oder neben offenen Gewässern, Poolanlagen oder in begrenzten Räumen kann zu Unfällen und in der Folge zu Verletzungen Ihres Kindes und/oder Dritter führen. Die Aufsicht eines Erwachsenen ist stets notwendig.
- Die Kinder müssen während der Benutzung des Fahrzeugs immer Schuhe tragen.
- Beim Betrieb des Fahrzeuges darauf achten, dass die Kinder weder Hände, Füße und andere Körperteile, noch Kleidungsstücke oder andere Gegenstände in die Nähe der sich bewegenden Teile bringen.
- Fahrzeugteile wie den Motor, die elektrische Anlage, die Tasten usw. nie mit Wasser in Berührung bringen.
- Benzin oder andere entflammbare Stoffe nicht in der Nähe des Fahrzeuges benutzen.
- Das Kinderfahrzeug ist nur für die Benutzung durch ein Kind ausgelegt, sofern es nicht unter die Kategorie der zweisitzigen Fahrzeuge fällt.

BESTIMMUNGEN RAEE (nur EU)
- Dieses Produkt wird am Ende seiner Lebensdauer als RAEE - Elektronikschrott - klassifiziert und muss demnach gemäß der vorgesehenen Mülltrennungsbestimmungen entsorgt werden;
- Das zu entsorgende Produkt bei den dafür vorgesehenen Sammelstellen abliefern;
- Die in den elektrischen Komponenten dieses Produktes enthaltenen gefährlichen Substanzen stellen eine potenzielle Gefahr für die Gesundheit des Menschen und die Umwelt dar, sofern diese Produkte nicht vorschriftsmäßig entsorgt werden;
- Die durchgestrichene Tonne weist darauf hin, dass das Produkt der Mülltrennung unterliegt.

ENTSORGUNG DER BATTERIE
- Leisten Sie Ihren Beitrag zum Umweltschutz.
- Die gebrauchte Batterie nicht mit dem Hausmüll entsorgen.
- Sie können dieses Produkt an einem geeigneten Sammelplatz für gebrauchte Batterien oder für Problemmüll anliefern, Informieren Sie sich bei Ihrer Gemeinde.

Pb

HINWEISE ZU DEN AA 1,5 VOLT-BATTERIEN
Das Laden der Batterien muss von Erwachsenen ausgeführt und überwacht werden. Kinder nicht mit den Batterien spielen lassen.
- Die Batterien dürfen nur von Erwachsenen ausgetauscht werden.
- Ausschließlich die vom Hersteller angegebene Batterieart benutzen.
- Die Batterien polrichtig +/- einsetzen
- Die Batterieklemmen nicht kurzschließen: Explosions- und Brandgefahr.
- Die Batterien immer herausnehmen, wenn das Spielzeug über eine längere Zeit nicht benutzt wird.
- Die Batterien nicht in offene Flammen werfen.
- Batterien, die nicht wiederaufladbar sind, dürfen nicht an das Aufladegerät angeschlossen werden.
- Neue und gebrauchte Batterien nicht vermischen.
- Verbrauchte Batterien herausnehmen.
- Verbrauchte Batterien in den vorgesehenen Recycling-Behältern entsorgen.

HINWEISE ZUR BATTERIE

Das Laden der Batterie darf nur von Erwachsenen ausgeführt und überwacht werden. Kinder nicht mit den Batterien spielen lassen.

LADEN DER BATTERIE
- Die Batterie nicht länger als 24 Stunden laden und sich dabei an die Anweisungen halten, die dem Ladegerät beigelegt sind.
- Die Batterie rechtzeitig laden, sobald das Fahrzeug an Geschwindigkeit verliert. Auf diese Weise verhindern Sie Schäden.
- Sollte das Fahrzeug längere Zeit unbenutzt bleiben, vergessen Sie nicht, die Batterie zu laden und sie aus dem Fahrzeug zu nehmen; das Neuladen mindestens alle drei Monate wiederholen.
- Die Batterie nicht umgedreht laden.
- Die Batterie nicht im Ladegerät vergessen! Regelmäßig kontrollieren.
- Nur das mitgelieferte Ladegerät und die Original-PEG PEREGO-Batterien verwenden.
- Die Batterie ist versiegelt und erfordert keine Wartung.

ACHTUNG
- DIE BATTERIE ENTHÄLT KORROSIVE UND GIFTIGE STOFFE.
  NICHT BESCHÄDIGEN.
- Die Batterie enthält außerdem Elektrolyte auf Säurebasis.
- Keinen direkten Kontakt zwischen den Batterieenden verursachen und starke Stöße vermeiden: Explosions- und Brandgefahr.
- Während des Ladens erzeugt die Batterie Gas. Das Laden daher in gut gelüfteten Räumen vornehmen. Nicht in die Nähe von Wärmequellen und entflammbaren Materialien bringen.
- Die leere Batterie ist aus dem Fahrzeug zu nehmen.
- Die Batterien sollten mit der Kleidung nicht in Berührung kommen; sie könnte beschädigt werden.
- Ausschließlich Batterien oder Akkus des empfohlenen oder eines gleichartigen Typs benutzen.

UNDICHTE BATTERIEN
Schützen Sie Ihre Augen; vermeiden Sie jeden direkten Kontakt mit dem Elektrolyt: Schützen Sie Ihre Hände. Geben Sie die Batterie in eine Plastiktüte und entsorgen Sie die Batterie vorschriftsmäßig.

IM FALLE EINER BERÜHRUNG DER HAUT ODER DER AUGEN MIT DEM ELEKTROLYT
Die betreffenden Bereiche mit reichlich fließendem Wasser waschen. Sofort den Arzt aufsuchen.

VERSCHLUCKEN DES ELEKTROLYTS
Den Mund ausspülen und ausspucken. Sofort den Arzt aufsuchen.

WARTUNG UND PFLEGE DES FAHRZEUGS

- Das Spielzeug sollte nicht bei Temperaturen unter 0° aufbewahrt werden. Vor dem Gebrauch in eine Umgebungstemperatur von über 0° bringen, sonst könnten irreversible Schäden an Motoren und Batterien entstehen.
- Regelmäßig den Zustand des Fahrzeuges prüfen, vor allem die Elektroanlage, die Steckerverbindungen, die Schutzhauben und die Ladegeräte. Bei festgestellten Schäden dürfen das Elektrofahrzeug und das Ladegerät nicht mehr benutzt werden. Für Reparaturen nur Original-PEG PEREGO-Ersatzteile verwenden.
- PEG PEREGO übernimmt keine Haftung, wenn die elektrische Anlage verändert worden ist.
- Die Batterien oder das Fahrzeug nicht in der Nähe von Wärmequellen wie Heizkörper, Kamine usw. abstellen.
- Das Fahrzeug vor Wasser, Regen, Schnee usw. schützen; sein Einsatz auf Sand oder Schlamm kann Schäden an den Tasten, dem Motor und dem Getriebe verursachen.
- Regelmäßig die beweglichen Teile wie Lager, Lenkrad usw. mit einem leichten Öl schmieren.
- Die Oberflächen des Fahrzeugs können mit einem feuchten Tuch und, wenn notwendig, mit nicht scheuernden Wasch- oder Spülmitteln gereinigt werden.
- Die Reinigung sollte ausschließlich durch Erwachsene erfolgen.
- Ohne vorherige Genehmigung seitens PEG PEREGO ist das Abmontieren der Fahrzeugmechanismen oder der Motoren untersagt.

REGELN FÜR EINE SICHERE FAHRT

Für die Sicherheit des Kindes: Bitte lesen und befolgen Sie die nachstehenden Anweisungen, bevor Sie das Fahrzeug benutzen.
- Zeigen Sie Ihrem Kind den korrekten Umgang mit dem Fahrzeug für ein sicheres und unterhaltsames Fahren.
- Das Spielzeug muss umsichtig verwendet werden, da besondere Fähigkeiten erforderlich sind, um Stürze oder Zusammenstöße zu vermeiden, bei denen sich der Nutzer oder Dritte verletzen könnten.
- Sich vor dem Anfahren vergewissern, dass der Bewegungsradius frei von Personen und Gegenständen ist.
- Während der Fahrt die Hände auf dem Lenkrad lassen und immer auf den Fahrweg schauen.
- Rechtzeitig bremsen, um Auffahren zu vermeiden.

ACHTUNG!
Der Artikel verfügt über ein Bremssystem, dessen Verwendung dem Kind durch einen Erwachsenen genau erklärt werden muss.

2. GANG (sofern vorhanden)
Am Anfang ist es ratsam, nur den 1. Gang zu nutzen. Den 2. Gang erst einstellen, wenn das Kind die Fahrt mit dem 1. Gang, den Gebrauch des Lenkrads und der Bremse sicher erlernt und eine gewisse Fahrsicherheit erworben hat.

ACHTUNG!
- Überprüfen, ob sämtliche Nieten/Befestigungsschrauben der Räder richtig festgezogen sind.
- Beim Einsatz des Fahrzeuges unter Überlastbedingungen, z.B. auf weichem Sand, Schlamm oder in holprigem Gelände, schaltet der Überlastschalter sofort die Leistung ab. Die Stromzuführung wird nach einigen Sekunden wieder aufgenommen.
- Nur bei Fahrzeugen mit 12 und 24 Volt: Im ersten Gang ist das Fahrzeug wie die echten Autos mit Differentialeffekt versehen; auf ebenen Flächen und mit nur einen Kind können die Räder verschiedene Geschwindigkeiten haben, d.h. sie können auf unterschiedliche Weise ins Rutschen geraten/bremsen.

VERGNÜGEN OHNE UNTERBRECHUNG: Halten Sie immer einen Satz einsatzbereiter Batterien bereit.

PROBLEME?

DAS FAHRZEUG FUNKTIONIERT NICHT?
- Die Funktionstüchtigkeit der Drucktaste des Gaspedals kontrollieren und diese bei Bedarf ersetzen.
- Prüfen, ob die Batterie mit der elektrischen Anlage verbunden ist.

DAS FAHRZEUG LÄUFT LANGSAM?
- Die Batterien laden. Sollte die Schwierigkeit auch bei aufgeladenen Batterien bestehen, diese und das Ladegerät von einer Kundendienststelle kontrollieren lassen.

KUNDENDIENST

PEG PEREGO bietet Hilfestellung nach dem Verkauf, direkt oder über das Netz der zugelassenen Kundendienststellen für etwaige Reparaturen oder Ersatzleistungen und die Bereitstellung von Originalersatzteilen an.
Zur Kontaktaufnahme mit den Kundendienststellen konsultieren Sie die der Verpackung beigelegte Liste der „Kundendienststellen".

Bei Mitteilungen an den Händler müssen Sie die Seriennummer des Artikels angeben. Die Seriennummer finden Sie auf der Seite mit den Angaben zu Ersatzteilen.

Peg Perego steht seinen Kunden für jeden Wunsch immer gerne zur Verfügung. Deshalb halten wir es für extrem wichtig, über die Meinung unserer Kunden Bescheid zu wissen. Wir bitten Sie, nachdem Sie unsere Produkte ausprobiert haben, das FORMULAR ÜBER DIE KONSUMENTENZUFRIEDENHEIT auszufüllen. Das Formular ist unter folgender Internetadresse abrufbar: **www.pegperego.com** Wir würden uns über Anmerkungen und Ratschläge freuen.

MONTAGEANWEISUNGEN

ACHTUNG:
DIE MONTAGE DARF NUR VON ERWACHSENEN VORGENOMMEN WERDEN. BEIM AUSPACKEN DES FAHRZEUGES VORSICHT WALTEN LASSEN. ALLE SCHRAUBEN UND KLEINEN TEILE BEFINDEN SICH IN EINEM SÄCKCHEN IN DER VERPACKUNG.
DIE BATTERIE KÖNNTE BEREITS IN DAS FAHRZEUG EINGESETZT WORDEN SEIN.

MONTAGE

1 • Das Fahrzeug auf den Kopf stellen. Auf der Vorderseite die Öffnung der Lenkstange auf den Stift des Getriebemotors, wie in der Abbildung dargestellt, aufsetzen.
2 • Die beiden Lenkhebel leicht anheben und so weit drehen, bis sie in den Enden der Lenkstange einrasten.
3 • Die beiden Lenkhebel mit den entsprechenden Unterlegscheiben und Schrauben an der Lenkstange befestigen.
4 • Die Radabdeckungen auf die vier Räder drücken.
5 • Die entsprechenden kleinen Buchsen in die Stellen einfügen, die sich im Innern der beiden Räder befinden, wie in der Abbildung dargestellt.
6 • Auf die beiden Lenkhebel jeweils eine Unterlegscheibe und ein Rad aufziehen.
7 • Eine selbstsichernde Unterlegscheibe in das dafür vorgesehene Teil einfügen, wie in der Abbildung dargestellt. Achtung, die Federn der selbstsichernden Unterlegscheibe müssen in Richtung Innenseite des Teils zeigen (siehe Detailansicht A). ANMERKUNG: Die Verpackung enthält eine größere Anzahl an selbstsichernden Unterlegscheiben, die für den Fall, dass eine Unterlegscheibe beschädigt wird, aufbewahrt werden müssen.
8 • Das Gerät festhalten und die Räder, wie in der Abbildung dargestellt, befestigen. Den Vorgang beim zweiten Vorderrad wiederholen.
9 • Eine selbstsichernde Unterlegscheibe in das dafür vorgesehene und in der Abbildung dargestellte Endteil einfügen. Achtung, die Federn der selbstsichernden Unterlegscheibe müssen in Richtung Innenseite des Endteils zeigen (siehe Detailansicht A).
10 • Die grauen Schutzkappen von den Enden der Hinterachse abnehmen. Die Achse in das Endteil einfügen, wie in der Abbildung dargestellt.
11 • Die beiden großen Buchsen bis zum Anschlag in die Räder einfügen.
12 • Die Achse wie in der Abbildung dargestellt in das Rad mit der zuvor montierten Sechskantbuchse schieben.
13 • Das Ganze in den hinteren Teil des Fahrzeugs (Seite des Getriebemotors) einschieben, wobei der Getriebemotor in die Buchse einrasten muss, wie in der Abbildung dargestellt.
14 • Die große Buchse mit der Scheibe gänzlich in das Innere des verbliebenen Rads einfügen.
15 • Eine Unterlegscheibe und das noch übrige Rad auf das andere Ende der Achse aufsetzen.
16 • Das schon vorher benutzte kegelförmige Endteil auf die Achse setzen (Seite des Getriebemotors). Darauf achten, dass sich das Endteil nicht bewegt und das Fahrzeug auf die Seite des Getriebemotors kippen. Eine selbstsichernde Unterlegscheibe in das noch übrig gebliebene Endteil einfügen und mit der Befestigung des Rads fortfahren (siehe Abbildung).
17 • Das Fahrzeug wieder auf die Räder stellen und die vier Abdeckkappen anbringen, wobei darauf geachtet werden muss, dass die Zähne in den jeweiligen Einkerbungen einrasten.
18 • Die Kühlerkappe auf das Vorderteil des Fahrzeugs montieren, indem man sie in die dafür vorgesehene Öffnung auf dem Fahrgestell einrasten lässt.
19 • Die Aufkleber A und B anbringen.
20 • Die vorderen Scheinwerfer andrücken.
21 • Die Windschutzscheibe in die drei vorgesehenen Öffnungen einsetzen.
22 • Die Windschutzscheibe auf den Seiten mit den beiden Schrauben befestigen.
23 • Die Schutzkappe von der Lenkstange abnehmen und beachten, dass die Öffnung der Lenkstange parallel zur Windschutzscheibe steht. Den Lenker mit dem Armaturenbrett verbinden, wie in der Abbildung dargestellt. Den Kabelsatz unterhalb des Lenkers einfügen (siehe Detail A).
24 • Den Lenker auf die Lenkstange aufsetzen, wobei darauf geachtet werden muss, dass die Feder des Armaturenbretts in die entsprechende Öffnung eingesetzt wird.
25 • Den Lenker mit der dafür vorgesehenen Schraube und Schraubenmutter befestigen.

ACHTUNG: Die Schraubenmutter muss in die sechseckige Öffnung und die Schraube in die runde Öffnung eingesetzt werden.

26 • Den Stecker der Anlage an die Batterie des Fahrzeugs anschließen.
27 • Den Sitzträger positionieren, wobei zuerst die beiden hinteren Zähne (1) und dann die beiden vorderen (2) eingehakt werden müssen.
28 • Den Sitz in die gewünschte Position bringen, wobei die beiden vorderen Zähne eingesetzt und der hintere Haken eingehakt werden müssen (Detailansicht A). Achtung: Der Sitz kann, je nach Größe des Kindes, in drei verschiedene Positionen gebracht werden.
29 • Den Sitz anschrauben.
30 • Die Feder des Antennensatzes in das Loch des Fahrzeuggestells einfügen, wie in der Abbildung dargestellt. ACHTUNG: Sicherstellen, dass das Plättchen in der Öffnung des Fahrzeuggestells sichtbar ist und demnach korrekt eingesetzt wurde.
31 • Das Ganze mit der beigefügten Schraube befestigen.
32 • Den Überrollbügel in die vorgesehenen Öffnungen einsetzen.
33 • Den Überrollbügel mit drei der vier beigefügten Schrauben befestigen (zwei hinten und eine vorne rechts), wie in der Abbildung dargestellt.
34 • Den Halter für die Funksteuerung positionieren, wobei die vordere Feder in die Nut des Fahrzeuggestells eingehakt werden muss.
35 • Den Halter für die Funksteuerung und den Überrollbügel mit der vierten beigefügten Schraube befestigen.
36 • Nachdem man die START/RESET-Taste gedrückt hat, die sich unterhalb des Überrollbügels befindet, ist das Fahrzeug betriebsbereit.

BETRIEB IM FUNKSTEUERUNGS-MODUS

37 • Die Funksteuerung auspacken. Die Antenne anschrauben. Die Schraube im unteren Teil der Funksteuerung mit einem Schraubenzieher lösen und das Batteriefach öffnen.¬
38 • Die zwei Mignon-Batterien 1,5 V AA nicht beigefügt - in das vorgesehene Fach einlegen, wobei auf die richtige Polarität geachtet werden muss. Anschließend den Deckel des Batteriefachs schließen und erneut festschrauben.
39 • Die Funksteuerung mittels der ON/OFF-Taste auf der Rückseite aktivieren.

ACHTUNG! DIE FUNKSTEUERUNG IST KEIN SPIELZEUG: FÜR KINDER UNZUGÄNGLICH AUFBEWAHREN!

BETRIEB DER FUNKSTEUERUNG

40 • Die Antenne der Funksteuerung herausziehen. Wird der Hebel nach unten gedrückt, bewegt sich das Fahrzeug vorwärts. Wird der Hebel nach oben gedrückt, bewegt sich das Fahrzeug rückwärts.
41 • Wird der zentrale Knopf nach rechts oder nach links gedreht, fährt das Fahrzeug in die jeweilige Richtung.

ACHTUNG: BEI AKTIVIERTER FUNKSTEUERUNG ÜBERPRÜFEN, DASS SICH DIESE IN DEM MINDEST-EMPFANGSBEREICH BEFINDET, UM EINE UNERWÜNSCHTE FAHRZEUGSPERRE ZU VERMEIDEN.

BETRIEB IM MODUS UNABHÄNGIGE LENKUNG

ACHTUNG! DIE EINSTELLUNGEN, DIE NÖTIG SIND, UM DEN MODUS FÜR DIE UNABHÄNGIGE LENKUNG EINZUSTELLEN, DÜRFEN AUSSCHLIESSLICH VON ERWACHSENEN DURCHGEFÜHRT WERDEN.

- Die Funksteuerung mittels der ON/OFF-Taste ausschalten (siehe Abb. 39). ACHTUNG! OHNE DURCHFÜHRUNG DIESES VORGANGS KANN DAS FAHRZEUG NICHT AUF DEN MODUS UNABHÄNGIGE LENKUNG EINGESTELLT WERDEN.
  Um die Lenksteuerung zu aktivieren, muss die START/RESET-Taste, die sich rechts unterhalb des Überrollbügels befindet, gedrückt werden (siehe Abb. 36).
  Von diesem Moment an läuft das Fahrzeug im Modus UNABHÄNGIGE LENKUNG, wobei eine über die Funksteuerung ausgelöste Sofortsperre möglich ist.

WARNUNG
ACHTUNG! WENN VORGÄNGE AUF EINER NICHT AKTIVIERTEN FUNKSTEUERUNG AUSGEFÜHRT WERDEN, WIRD JEDE BEWEGUNG DES FAHRZEUGS GESPERRT.

Für den Fall, dass man bei nicht aktivierter Funksteuerung (OFF) und bei stehendem Fahrzeug erneut den Modus UNABHÄNGIGE LENKUNG einstellen möchte, muss die START/RESET-Taste gedrückt werden.

- Um zum Modus BETRIEB ÜBER FUNKSTEUERUNG zurückzukehren, muss die ON-OFF-Taste eingeschaltet werden. Das Fahrzeug hält zuerst an, um dann über die Funksteuerung gesteuert werden zu können.
- In dem Fall, in dem das Kind bei aktivierter Funksteuerung (ON) die START/RESET-Taste drückt, bleibt das Fahrzeug unverzüglich stehen, OHNE AUF DEN MODUS UNABHÄNGIGE LENKUNG UMZUSCHALTEN, da die Funksteuerung weiterhin aktiv bleibt.
- Um Empfangsprobleme der Funksteuerung zu vermeiden, sollte überprüft werden, dass die Antenne auf korrekte Weise in der dafür vorgesehenen und beschriebenen Stelle angeschlossen wurde (siehe Abb. 30).
- Bei beiden Betriebseinstellungen schaltet sich das Fahrzeug nach etwa acht Minuten Stand-by automatisch aus. Um das Fahrzeug erneut zu starten, muss die START/RESET-Taste gedrückt werden.

DER NORMALE BETRIEB DES PRODUKTES KANN DURCH STARKE ELEKTROMAGNETISCHE STÖRUNGEN BEEINTRÄCHTIGT WERDEN. IN DIESEM FALL MUSS UNTER BEFOLGUNG DIESER GERBAUCHSANWEISUNGEN DAS GERÄT SO ZURÜCKGESETZT WERDEN, DASS ES ERNEUT AUF DEN NORMALEN BETRIEB EINGESTELLT IST. FÜR DEN FALL, DASS DAS FAHRZEUG NICHT AUF DEN NORMALEN BETRIEB ZURÜCKGESETZT WERDEN KANN, SOLLTE DAS PRODUKT AN EINEM ANDEREN ORT BENUTZT WERDEN.

ACHTUNG! DIE FUNKSTEUERUNG DARF AUF KEINEN FALL ALS EINE SICHERHEITSVORRICHTUNG ANGESEHEN WERDEN UND KANN DEMNACH DIE AUFSICHT EINES ERWACHSENEN UND DIE ERFORDERNIS, SICH IN DER NÄHE DES FAHRZEUGS AUFZUHALTEN, NICHT ERSETZEN.

EIGENSCHAFTEN UND BEDIENUNG DES FAHRZEUGS

- Um den Sitz in die gewünschte Position zu bringen, muss, wie in Abbildung 28 dargestellt, vorgegangen werden.

42 • Gaspedal und elektrische Bremse. Zum Bremsen den Fuß vom Gaspedal nehmen, die Bremse wird dadurch automatisch aktiviert.
43 • Mit der Gangauswahltaste kann das Fahrzeug auch in den Rückwärtsgang geschaltet werden.
44 • ELEKTRISCHES LENKRAD: Mit den beiden orangefarbenen Tasten (A) mit den LED-Lampen können 8 Melodien abgespielt werden. Bei gleichzeitigem Drücken können 3 Geräuschtöne aktiviert werden (Motorgeräusch, Hupe und Bremse).
45 • SICHERHEITSGURTE: Regulieren Sie den Sicherheitsgurt je nach der Größe Ihres Kindes.
46 • HALTER FÜR DIE FUNKSTEUERUNG: Erst nach beendeter Benutzung des Fahrzeugs muss die Funksteuerung in die dafür vorgesehene Halterung zurückgelegt werden.

BATTERIEAUSTAUSCH

47 • Die Schrauben auf der Rückseite des Sitzes lösen und durch Drücken des Hakens den Sitz abnehmen, um an das Batteriefach zu gelangen.
48 • Den Batteriehalter lösen und herausnehmen.
49 • Durch seitliches Drücken die Stecker lösen. Die Batterien herausnehmen und austauschen. Die Stecker erneut anschließen und den Batteriehalter wieder festschrauben. Den Sitz erneut schließen und festschrauben.

AUFLADEN DER BATTERIE

ACHTUNG: DAS AUFLADEN DER BATTERIEN SOWIE JEGLICHER VORGANG, DER AN DER ELEKTROANLAGE DES FAHRZEUGS AUSGEFÜHRT WERDEN MUSS, DARF AUSSCHLIESSLICH VON ERWACHSENEN DURCHGEFÜHRT WERDEN. DIE BATTERIE KANN AUCH AUFGELADEN WERDEN, OHNE SIE AUS DEM SPIELZEUG HERAUSNEHMEN ZU MÜSSEN.

50 • Den Stecker A der Elektroanlage von Stecker B der Batterie durch seitliches Drücken lösen. Den Stecker des Batterieaufladegerätes an eine Haussteckdose anschließen, wobei die beigefügten Anweisungen beachtet werden müssen. Den Stecker B an Stecker C des Batterieaufladegerätes anschließen. Nach erfolgtem Aufladen muss der Stecker des Batterieaufladegerätes aus der Haussteckdose herausgezogen und dann der Stecker C von dem Stecker B gelöst werden.
51 • Den Stecker B bis zum Einrasten in den Stecker A einfügen. Bei jedem ausgeführten Vorgang muss immer der Batteriehalter erneut eingesetzt (für den Fall, dass die Batterie herausgenommen wurde), das Batteriefach geschlossen und der Sitz angeschraubt werden.

ESPAÑOL

PEG PEREGO® le agradece que haya elegido este producto. Hace más de 50 años que PEG PEREGO lleva a pasear a los niños. Al nacer, con sus cochecitos, después con los coches de paseo y, posteriormente, con los juguetes de pedal y batería.

Descubre la gama completa de los productos, las novedades y otras informaciones acerca del mundo Peg Perego en nuestra página Web.

www.pegperego.com

INFORMACIONES IMPORTANTES

Lea atentamente este manual de instrucciones para familiarizarse con el uso del modelo y enseñarle a su niño un modo de conducir correcto, seguro y divertido. Conserve después el manual para cualquier consulta futura.

Antes de utilizar el vehículo por primera vez, recargar la batería durante 18 horas. No respetar este procedimiento podría causar daños irreversibles en la batería.

- **Años 1+**
- Vehículo de 1 plaza
- 1 Batería recargable de 12V 3,3Ah de plomo sellada
- 1 rueda motriz
- 1 motor de 80 W
- Velocidad en 1ª marcha 3,1 km/h
- Velocidad en Retromarcha 3 km/h

Peg Perego podrá modificar en cualquier momento los modelos descritos en este folleto, por razones técnicas o comerciales.

DECLARACIÓN DE CONFORMIDAD

DENOMINACIÓN DEL PRODUCTO
RC BUGGY - RC PRINCESS

CÓDIGO DE IDENTIFICACIÓN DEL PRODUCTO
IGOR0059 - IGOR0060

NORMATIVA DE REFERENCIA (origen)
Directiva 2009/48/CE
sobre la Seguridad en los Juguetes
norma EN71/1 -2 - 3- 9
norma EN62115

Directiva 2004/108/CE
sobre Compatibilidad Electromagnética normas
EN55022 - EN55014- EN301489/1/3

Directiva R&TTE 99/05/CE
Estándar EN300220

Directiva Europea RAEE 2003/108/CE
Directiva Europea RoHS 2002/95/CE
Directiva Ftalatos 2005/84/CE
normas EN60825-1

Este producto no cumple las normas de circulación vial y por tanto no puede ser utilizado para circular por vías públicas.

DECLARACIÓN DE CONFORMIDAD
Peg Perego S.p.A. declara bajo su responsabilidad que este artículo ha sido sometido a unos ensayos internos y ha sido homologado por laboratorios externos e independientes de conformidad con la normativa vigente.

FECHA Y LUGAR DE EXPEDICIÓN
Italia - 10. 03. 2012

Peg Perego S.p.A.
via A. De Gasperi, 50
20862 Arcore (MB) - ITALIA

NORMAS DE SEGURIDAD

Nuestros juguetes respetan los requisitos de seguridad previstos por el Consejo de la CEE (cumple con las normas europeas de seguridad para juguetes), por el "U.S. Consumer Toy Safety Specification" y están aprobados por el I.I.S.G. (Istituto Italiano Sicurezza Giocattoli). No cumplen con las disposiciones de las normas de circulación por carreteras, por tanto no pueden circular por vías públicas.

Peg Perego S.p.A. cuenta con la certificación ISO 9001.
La certificación ofrece tanto a los clientes como a los consumidores la garantía de una transparencia y confianza en lo que respecta al modo de trabajar de la empresa.

- **¡ATENCIÓN!** No adecuado para niños con una edad inferior a los 12 meses por las características funcionales.
- **¡ATENCIÓN!** El uso del vehículo en vías públicas o en proximidades de cursos de agua o de piscinas o en espacios reducidos podría ocasionar el riesgo de sufrir lesiones a los usuarios y/o a terceros. La supervisión de un adulto es siempre necesaria.
- Los niños deben usar siempre zapatos durante el uso del vehículo.
- Cuando el vehículo está funcionando, prestar atención para que los niños no metan las manos, los pies u otras partes del cuerpo cerca de las partes en movimiento.
- No mojar nunca los componentes eléctricos del vehículo como motores, cableado, botones…
- No usar gasolina u otras sustancias inflamables cerca del vehículo.
- El vehículo debe ser usado únicamente por un niño, siempre que no se incluya en la categoría de vehículos con 2 plazas.

DIRECTIVA RAEE (sólo UE)
- Este producto representa al final de su vida un residuo clasificado RAEE y, por tanto, no debe eliminarse como residuo urbano, pero sí está sujeto a la recogida diferenciada;
- Entregar el residuo en las correspondientes islas ecológicas puestas a disposición;
- La presencia de sustancias peligrosas contenidas en los componentes eléctricos de este producto constituyen una fuente de peligro potencial para la salud humana y para el ambiente si los productos no se eliminan correctamente;
- El contenedor tachado indica que el producto está sujeto a la recogida diferenciada.

ELIMINACIÓN DE LA BATERÍA
- Contribuya a la protección del medio ambiente
- La batería usada no se elimina con los residuos domésticos.
- Pueden depositarla en un centro de recogida de baterías usadas o de eliminación de residuos especiales. Infórmese en su ayuntamiento.

Pb

ADVERTENCIA PILAS AA 1,5 VOLT
La colocación de las pilas debe ser efectuada y supervisada sólo por personas adultas. No deje que los niños jueguen con las pilas.
- Las pilas deben ser sustituidas por un adulto.
- Utilizar sólo el tipo de pilas indicado por el fabricante.
- Respetar la polaridad +/-
- No poner en contacto las pilas con partes metálicas: riesgo de incendio o explosión.
- Retirar siempre las pilas cuando el juguete no sea utilizado durante un largo periodo.
- No arrojar las pilas en el fuego.
- No intentar cargar nunca las pilas si no son recargables.
- No mezclar pilas viejas y nuevas.
- Quitar las pilas descargadas del vehículo.
- Tirar la pila descargada en los contenedores correspondientes para reciclaje de pilas usadas.

ADVERTENCIA BATERÍA

La recarga de la batería debe ser efectuada y supervisionada por personas adultas. No deje que los niños jueguen con la batería.

RECARGA DE LA BATERÍA
- Recargar la batería siguiendo las instrucciones incluidas en el cargador y no superar en ningún caso las 24 horas.
- Recargar la batería a tiempo, apenas el vehículo pierda velocidad. De este modo se evitarán daños.
- Si el vehículo se queda sin usarlo por largo tiempo, recordar recargar la batería y mantenerla desconectada de la instalación. Repetir la operación de recarga al menos cada tres meses.
- La batería no debe recargarse en posición invertida.
- ¡No olvidar la batería si se está cargando! Controlarla periódicamente.
- Usar sólo el cargador puesto a disposición y la batería original PEG PEREGO.
- La batería está sellada y no necesita mantenimiento.

ATENCIÓN
- LA BATERÍA CONTIENE SUSTANCIAS TÓXICAS CORROSIVAS.
  NO DEBE MANIPULARSE.
- La batería contiene electrolitos de base ácida.
- Evitar el contacto directo entre los terminales de la batería y golpes fuertes: riesgo de explosión o incendio.
- La batería produce gas cuando se está cargando. Recargarla en un lugar bien ventilado, lejos de fuentes de calor y materiales inflamables.
- La batería agotada debe sacarse del vehículo.
- No colocar la batería sobre prendas, pues se podrían dañar.
- Usar sólo el tipo de baterías o cargadores que se aconseja o análogos.

SI HAY UNA PÉRDIDA
Protegerse los ojos. Evitar el contacto directo con el electrolito. Proteger las manos.
Poner la batería en una bolsa de plástico y seguir las instrucciones para la eliminación de baterías.

SI PIEL Y OJOS ENTRAN EN CONTACTO CON EL ELECTROLITO
Lavar abundantemente la parte afectada con agua.
Consultar un médico inmediatamente.

SI SE INGIERE ELECTROLITO
Enjuagar la boca y escupir.
Consultar un médico inmediatamente.

MANTENIMIENTO Y CUIDADOS DEL VEHICULO

- No es aconsejable dejar el juguete en ambientes con temperaturas por debajo del cero. Si no se usa el juguete en un ambiente con una temperatura por encima del cero, podrán producirse daños irreversibles en los motores y en las baterías.
- Controlar periódicamente el estado del vehículo, en especial la instalación eléctrica, las conexiones de las clavijas, las caperuzas de protección y el cargador. En caso de defectos comprobados, el vehículo eléctrico y el cargador no deben utilizarse. Para las reparaciones, utilizar sólo piezas de repuesto originales PEG PEREGO.
- PEG PEREGO no se asume ninguna responsabilidad en caso de uso indebido de la instalación eléctrica.
- No dejar las baterías o el vehículo cerca de fuentes de calor como radiadores, chimeneas…
- Proteger el vehículo contra el agua, la lluvia, la nieve… No use el vehículo sobre arena o barro, pues podría causar daños a los botones, motores y reductores.
- Lubricar periódicamente (con aceite ligero) las partes móviles como cojinetes, dirección…
- Las superficies del vehículo deben limpiarse con un paño húmedo y, si es necesario, con productos no abrasivos de uso doméstico.
- Las operaciones de limpieza siempre deben realizarse por personas adultas.
- No desmontar nunca los dispositivos del vehículo o los motores, sin la autorización de PEG PEREGO.

REGLAS PARA UNA CONDUCCIÓN SEGURA

Para la seguridad del niño: antes de accionar el vehículo, leer y seguir atentamente las siguientes instrucciones.
- Enseñar a su niño el uso correcto del vehículo para una conducción segura y divertida.
- El juguete debe utilizarse con precaución, ya que requiere gran habilidad, evitando caídas o colisiones que provoquen lesiones al usuario o a tercero.
- Antes de partir, comprobar que el recorrido esté libre de personas o cosas.
- Conducir con las manos sobre el volante/manubrio y mirar siempre el camino.
- Frenar a tiempo para evitar choques.

¡ATENCIÓN!
El artículo está dotado de un sistema de freno que es necesario que el adulto enseñe idóneamente al niño.

2ª MARCHA (si presente)
Inicialmente se aconseja utilizar la 1ª marcha. Antes de pasar a la 2ª marcha, cerciorarse de que el niño haya aprendido a usar correctamente el volante/manubrio, la 1ª marcha, el freno y haya adquirido familiaridad con el vehículo.

¡ATENCIÓN!
- Controlar que todos los remaches/las tuercas de fijación de las ruedas estén firmes.
- Si el vehículo funciona en condiciones de sobrecarga, por ejemplo sobre arena blanda, barro o terrenos muy accidentados, el interruptor de sobrecarga desconectará inmediatamente la potencia. Después de algunos segundos, se reanudará el suministro de corriente.
- Sólo para vehículos de 12 y 24V: en primera marcha, el vehículo cuenta con efecto diferencial como los vehículos auténticos. Sobre terrenos lisos y con un único niño, las dos ruedas pueden tener velocidades diferentes pudiendo provocar resbalamiento/ deceleración de las mismas.

DIVERTIMIENTO SIN INTERRUPCIÓN: Hay un set de baterías recargadas de repuesto puesto a disposición y listo para su uso.

¿PROBLEMAS?

¿EL VEHÍCULO NO FUNCIONA?
- Controlar el botón del acelerador y, eventualmente, sustituirlo.
- Controlar que la batería esté conectada a la instalación eléctrica.

¿EL VEHÍCULO PIERDE POTENCIA?
- Recargar la batería. Si después de haberla recargado el problema persiste, controlar la batería y el cargador en un centro de asistencia.

SERVICIO DE ASISTENCIA

PEG PEREGO ofrece un servicio de asistencia post-venta, directa o a través de una red de centros de asistencia autorizados para eventuales reparaciones o sustituciones y venta de repuestos originales.
Para contactar los centros de asistencia, sírvase del folleto "Centros de Asistencia" incluido en el embalaje.

Para cualquier notificación, es indispensable disponer del número de serie del artículo. Consultar la página dedicada a las piezas de repuesto para obtener información relativa al número de serie.

Peg Perego está a disposición de sus Consumidores para satisfacer de la mejor manera sus exigencias. Por este motivo, es para nosotros extremadamente importante y primordial conocer la opinión de nuestros Clientes.
Les estaríamos muy agradecidos si después de utilizar uno de nuestro productos, cumplimentara el CUESTIONARIO DE SATISFACCIÓN DEL CONSUMIDOR que encuentra en Internet en la página Web **www.pegperego.com,** indicando eventuales observaciones o sugerencias.

INSTRUCCIONES DE MONTAJE

ATENCIÓN
LAS OPERACIONES DE MONTAJE DEBEN SER REALIZADAS ÚNICAMENTE POR PERSONAS ADULTAS.
PRESTAR ATENCIÓN AL SACARSE EL VEHÍCULO DEL EMBALAJE.
TODOS LOS TORNILLOS Y LAS PIEZAS PEQUEÑAS SE ENCUENTRAN EN UNA BOLSA DENTRO DEL EMBALAJE.
LA BATERÍA PODRÍA ESTAR INTRODUCIDA EN EL ARTÍCULO.

MONTAJE

1 • Invertir el vehículo. Desde la parte delantera, introducir la ranura del BRAZO DIRECCIÓN en el perno del motor reductor tal y como se muestra en la figura.
2 • Levantar levemente las 2 palancas de dirección y girarlas hasta encajarlas en los extremos del brazo dirección.
3 • Fijar las 2 palancas de dirección en el brazo dirección con el tornillo y la tuerca correspondientes.
4 • Encajar las llantas a las cuatro ruedas.
5 • Introducir en los alojamientos que se hallan en la parte interna de ambas ruedas los correspondientes cojinetes pequeños tal y como se muestra en la figura.
6 • Introducir 1 tuerca y la rueda en las dos palancas de dirección.
7 • Introducir una tuerca autobloqueante en la correspondiente herramienta que se muestra en la figura. Atención: las lengüetas de la tuerca autobloqueante deben estar orientadas hacia el interior de la herramienta (ver punto A). NOTA: se encuentran en la bolsa más tuercas autobloqueantes que han de conservarse en caso de posible ruptura de una de ellas.
8 • Fijar la rueda tal y como se muestra en la figura, manteniendo firme el artículo. Repetir la misma operación en la otra rueda delantera.
9 • Introducir 1 tuerca autobloqueante en la correspondiente herramienta que se muestra en la figura. Atención: las lengüetas de la tuerca autobloqueante deben estar orientadas hacia el interior de la herramienta (ver punto A).
10 • Quitar los tapones de protección grises colocados en los extremos del eje posterior. Introducir el eje en la herramienta tal y como se muestra en la figura.
11 • Introducir completamente los 2 cojinetes grandes en el interior de las ruedas.
12 • Introducir el eje en el grupo rueda habiéndose montado con precedencia el cojinete hexagonal tal y como se muestra en la figura.
13 • Introducir el conjunto en la zona posterior del vehículo (lado motorreductor), encajando el motorreductor en el cojinete tal y como se muestra en la figura.
14 • Introducir completamente el bulón grande con la pieza redonda hacia el interior de la última rueda.
15 • Introducir 1 tuerca y la rueda restante en el otro extremo del eje.
16 • Colocar la herramienta cónica que se ha utilizado anteriormente en el eje (lado motorreductor). Inclinar el vehículo sobre el lado motorreductor, prestando atención a que no se mueva la herramienta. Introducir 1 tuerca autobloqueante en la otra herramienta proporcionada y fijar la rueda (ver la figura).
17 • Volver a poner el vehículo sobre sus ruedas y aplicar los 4 casquillos, prestando atención a que los dientes se encajen en sus respectivas cavidades.
18 • Colocar la persiana delantera encajándola en sus alojamientos del chasis.
19 • Aplicar los adhesivos A y B.
20 • Encajar las luces delanteras.
21 • Introducir el parabrisas en las tres ranuras.
22 • Atornillar lateralmente el parabrisas con los 2 tornillos.
23 • Extraer el tapón de protección del eje volante y hacer que la ranura de este último sea paralelo al parabrisas. Conectar el volante al salpicadero tal y como se muestra en la figura. Introducir el grupo conectado debajo del volante (ver punto A).
24 • Introducir el volante en el eje volante, prestando atención a encajar el muelle del salpicadero en la correspondiente ranura del volante.
25 • Fijar el volante con el tornillo y la tuerca correspondientes. ATENCIÓN: la tuerca se introduce en la ranura hexagonal y el tornillo en aquella circular.
26 • Conectar la clavija de la instalación con la batería del vehículo.
27 • Colocar el soporte del asiento enganchando los dos dientes posteriores (1) y, después, los dos delanteros (2).
28• Regular el asiento en la posición deseada introduciendo las 2 lengüetas delanteras enganchando el diente posterior (punto A). ATENCIÓN: el asiento puede regularse en 3 posiciones distintas según la altura del niño.
29 • Fijar el asiento con los tornillos.
30 • Introducir el grupo antena con su muelle en la ranura del chasis tal y como se muestra en la figura. ATENCIÓN: comprobar que la placa colocada en la ranura del chasis se vea, estando así correctamente introducida.
31 • Atornillar con los tornillos proporcionados.
32 • Introducir la barra antivuelco en los alojamientos.
33 • Fijar la barra antivuelco con 3 de los cuatro tornillos que se han proporcionado (2 posteriores y 1 anterior lado derecho) tal y como se muestra en la figura.
34 • Montar el porta mando radiocontrol introduciendo la lengüeta delantera en la ranura del chasis.
35 • Fijar el porta mando radiocontrol y la barra antivuelco con el cuarto tornillo que se ha proporcionado.
36 • Pulsar el botón START/RESET que está colocado debajo de la barra antivuelco en el lado derecho y el vehículo estará listo para su uso.

MODALIDAD CONDUCCIÓN CON MANDO RADIOCONTROL

37 • Extraer el mando radiocontrol del embalaje. Montar la antena atornillándola. Desatornillar, con un desatornillador, el tornillo colocado en la parte inferior del mando radiocontrol y abrir el compartimento de las pilas.
38 • Introducir 2 pilas tipo AA de 1,5 V, que no se encuentran en su compartimento, respetando la justa polaridad. Una vez finalizada esta operación, cerrar la tapadera del compartimento de las pilas y volver a atornillarla con los tornillos.
39 • Activar el mando radiocontrol pulsando el botón ON/OFF colocado en el reverso.

¡ATENCIÓN!: EL MANDO RADIOCONTROL NO ES UN JUGUETE: ¡MANTENERLO FUERA DEL ALCANCE DE LOS NIÑOS!

FUNCIONAMIENTO DEL MANDO RADIOCONTROL
40 • Extender la antena del mando radiocontrol. Se accionará la marcha hacia adelante del vehículo, presionando la palanca hacia abajo. Se activará la marcha atrás del vehículo, presionando la palanca hacia arriba.
41 • El vehículo girará hacia la derecha o hacia la izquierda, girando la anilla central hacia ambas direcciones.

¡ATENCIÓN!: UNA VEZ EL MANDO RADIOCONTROL ACTIVADO COMPROBAR QUE SE HALLE EN UN CAMPO MÍNIMO DE ACCIÓN RECEPTIVA PARA EVITAR QUE EL VEHÍCULO SE BLOQUEE.

MODALIDAD CONDUCCIÓN INDEPENDIENTE

¡ATENCIÓN!: LAS OPERACIONES PARA ACTIVAR LA CONDUCCIÓN INDEPENDIENTE DEBEN REALIZARSE ÚNICAMENTE POR ADULTOS.

- Apagar el mando radiocontrol pulsando el botón ON/OFF (ver fig. 39). ¡ATENCIÓN!: SIN QUE SE REALICE ESTA OPERACIÓN, EL VEHÍCULO NUNCA PASARÁ A LA MODALIDAD DE CONDUCCIÓN INDEPENDIENTE.
  Para activar los controles del volante, pulsar el botón START/RESET colocado por debajo de la barra antivuelco en la parte derecha (ver fig. 36). A partir de ahora, el vehículo funcionará con la modalidad CONDUCCIÓN INDEPENDIENTE con la posibilidad de bloquearlo inmediatamente desde el mando radiocontrol.

ADVERTENCIA
¡ATENCIÓN!: UNA VEZ EL MANDO RADIOCONTROL DESACTIVADO, CUALQUIER ACCIÓN QUE SE REALICE SOBRE ÉL BLOCARÁ TODOS LOS MOVIMIENTOS DEL VEHÍCULO.
Cuando se desee volver a la modalidad CONDUCCIÓN INDEPENDIENTE, estando el mando radiocontrol desactivado (OFF) y el vehículo parado, pulsar el botón START/RESET.

- Para volver a la modalidad CONDUCCIÓN CON MANDO RADIOCONTROL, pulsar el botón ON-OFF. El vehículo se parará para poder ser después conducido por el mando radiocontrol.
- Si el niño pulsara el botón START/RESET estando el radiocontrol activado (ON), el vehículo se pararía SIN PASAR A LA MODALIDAD CONDUCCIÓN INDEPENDIENTE, al estar todavía activado el mando radiocontrol.
- Para evitar cualquier problema de recepción del mando radiocontrol, aconsejamos se compruebe que la antena esté conectada correctamente en su respectivo alojamiento anteriormente referido (ver fig. 30).
- En las dos modalidades de conducción, el vehículo se apagará a los 8 minutos de estar en stand-by si no se usa. Para volver a activarlo, pulsar el botón START/RESET.

LA FUNCIÓN HABITUAL DEL PRODUCTO PUEDE SER ALTERADA POR FUERTES INTERFERENCIAS ELECTROMAGNÉTICAS. EN ESE CASO, SEGUIR LAS INDICACIONES DEL PRESENTE MANUAL DE INSTRUCCIONES, FORMATEAR EL ARTÍCULO DE MANERA QUE VUELVA A SUS CONDICIONES DE FUNCIONAMIENTO NORMALES. EN CASO DE QUE EL VEHÍCULO NO VUELVA A LAS FUNCIONES NORMALES, USAR EL PRODUCTO EN OTRO LUGAR.

¡ATENCIÓN!: EL MANDO RADIOCONTROL NO DEBE CONSIDERARSE BAJO NINGÚN CONCEPTO UN DISPOSITIVO DE SEGURIDAD Y NO PUEDE POR TANTO SUSTITUIR DE NINGUNA MANERA LA SUPERVISIÓN DE UN ADULTO NI LA NECESIDAD DE QUE SE HALLE CERCA DEL JUEGO EN CASO DE PELIGRO.

CARACTERÍSTICAS Y USO DEL VEHÍCULO

- Para regular el asiento en la posición deseada, seguir la indicación de la figura 28.

42 • Pedal acelerador y freno eléctrico. Para frenar, levantar el pie del acelerador y el freno se activará automáticamente.

43 • El vehículo también podrá circular en retro marcha mediante el botón de selección de marcha.

44 • VOLANTE ELECTRÓNICO: Los botones naranjas (A) con luz led activan 8 melodías y si se mantienen pulsados simultáneamente emiten 3 sonidos (ronroneo, claxon y freno).

45 • CINTURONES DE SEGURIDAD: regular los cinturones de seguridad según la altura de su hijo.

46 • PORTA MANDO RADIOCONTROL: únicamente cuando terminará de usar el vehículo, volver a colocar el mando radiocontrol en su respectivo alojamiento.

SUSTITUCIÓN DE LA BATERÍA

47 • Desatornillar el tornillo posterior del asiento y desencajar el diente del asiento para acceder al compartimento de la batería.

48 • Desatornillar el dispositivo de bloqueo de la batería y extraerlo.

49 • Desconectar las clavijas presionando lateralmente. Extraer y sustituir la batería. Conectar de nuevo las clavijas y volver a atornillar el dispositivo de bloqueo de la batería. Cerrar de nuevo el asiento volviendo a atornillar el tornillo.

RECARGA DE LA BATERÍA

ATENCIÓN: LA RECARGA DE LA BATERÍA Y TODA INTERVENCIÓN EN LA INSTALACIÓN ELÉCTRICA DEBEN SER REALIZADAS POR ADULTOS. LA BATERÍA PUEDE RECARGARSE INCLUSO SIN QUITARLA DEL JUGUETE.
SÓLO PARA EL BRASIL: Tensión del cargador: 127V - 60 Hz. Observación: no utilizar el cargador de la batería con una tensión de 220V.

50 • Desconectar la clavija A de la instalación eléctrica de la clavija B de la batería presionando lateralmente. Introducir la clavija del cargador de la batería a una toma doméstica respetando las instrucciones adjuntas. Conectar la clavija B con la clavija C del cargador de la batería. Una vez la recarga realizada, desconectar el cargador de la toma doméstica y posteriormente desconectar la clavija C de la clavija B.

51 • Introducir, completamente hasta encajarse, la clavija B en la clavija A. Una vez hecho, recordar siempre de quitar el dispositivo de bloqueo de la batería (en caso de que la batería esté desmontada), de cerrar el compartimento de la batería y de fijar el asiento con el tornillo.

PORTUGUÊS

PEG PEREGO® agradece pela escolha deste produto. Há mais de 50 anos PEG PEREGO leva crianças a passear. Logo que nascem com seus carrinhos e depois com as cadeirinhas de passeio, e ainda depois com os brinquedos a pedais e bateria.

Descubra a linha completa dos produtos, as novidades e outras informações acerca de Peg Perego através de nosso site

www.pegperego.com

INFORMAÇÕES IMPORTANTES

Leia atentamente este manual de instruções para familiarizar-se com o uso do modelo e ensinar ao seu filho como dirigir de forma correta, segura e divertida. Conserve então o manual para consultas futuras.

Antes de utilizar o veículo pela primeira vez, carregue a bateria por 18 horas. Não observar tal procedimento pode causar danos irreversíveis à bateria.

- **Anos 1+**
- Veículo para 1 lugar
- 1 Bateria recarregável de 12V 3,3Ah em chumbo sigilada
- 1 roda motriz
- 1 motor de 80 W
- Velocidade em 1ª marcha 3,1 km/h
- Velocidade em marcha à ré de 3 km/h

Peg Perego reserva-se o direito de efetuar a qualquer momento, alterações nos modelos e informações contidas nesta publicação, por razões técnicas ou comerciais.

DECLARAÇÃO DE CONFORMIDADE

DENOMINAÇÃO DO PRODUTO
RC BUGGY - RC PRINCESS

CÓDIGO DE IDENTIFICAÇÃO DO PRODUTO
IGOR0059 - IGOR0060

NORMATIVAS de REFERÊNCIA (origem)
Directiva geral sobre a Segurança dos Brinquedos 2009/48/CE
Standard EN71 / 1 -2 -3 -9
Standard EN62115

Directiva sobre a Compatibilidade Electromagnética 2004/108/CE
Standard EN55022 - EN55014- EN301489/1/3

Directiva R & TTE 99/05/CE
Standard EN300220

Directiva Europeia RAEE 2003/108/CE
Directiva Europeia RoHS 2002/95/CE
Directiva sobre Ftalatos 2005/84/CE
Standard EN60825-1

Não é conforme às disposições das normas de circulação na estrada e portanto não pode circular em estradas públicas.

DECLARAÇÃO de CONFORMIDADE
Peg Perego S.p.A. declara sob sua responsabilidade que o artigo em questão foi submetido a testes de inspecção internos e homologado segundo as normativas em vigor em laboratórios externos e independentes.

DATA E LOCAL DE EMISSÃO
Itália - 10. 03. 2012

Peg Perego S.p.A.
via A. De Gasperi, 50
20862 Arcore (MB) - ITALIA

NORMAS DE SEGURANÇA

Nossos brinquedos respeitam as Normas de Segurança Européias para brinquedos (requisitos de segurança previstos pelo Conselho da EEC) e pelo "U.S. Consumer Toy Safety Specification". São aprovados pelo I.I.S.G (Instituto Italiano de Segurança para Brinquedos). Não estão de acordo com as leis de circulação viária e portanto não podem circular em vias públicas.

Peg Perego S.p.A. é certificada ISO 9001.
A certificação oferece aos clientes e aos consumidores a garantia de transparência e confiança no que se refere ao modo com que a empresa trabalha.

- **ATENÇÃO!** Não indicado para crianças com idade inferior a 12 meses devido a características funcionais.
- **ATENÇÃO!** A utilização do veículo em estradas públicas, perto de cursos de água ou piscinas ou em espaços reduzidos, pode causar perigo de ferimentos aos utilizadores e/ou a terceiros. A vigilância de um adulto é sempre necessária.
- As crianças devem estar sempre calçadas durante o uso do veículo.
- Quando o veículo estiver em funcionamento, preste atenção para que as crianças não coloquem as mãos, pés ou partes do corpo, roupas ou outros objetos, perto das peças em movimento.
- Não molhe jamais os componentes do veículo como motores, instalações, botões, etc.
- Não use gasolina ou outras substâncias inflamáveis perto do veículo.
- O veículo deve ser usado absolutamente por uma única criança, já que não se enquadra na categoria de veículos com dois lugares.

DIRETRIZ RAEE (somente UE)
- Este produto constitui ao fim de sua vida útil como resíduo classificado RAEE e portanto não deve ser eliminado como simples resíduo urbano, mas deve ser sujeito à coleta seletiva;
- Entregue este resíduo nas apropriadas e relativas ilhas ecológicas;
- A presença de substâncias perigosas contidas nos componentes elétricos deste produto constitui fonte de potencial perigo para a saúde humana e para o meio ambiente, caso tais produtos não forem corretamente eliminados;
- O desenho presente de um latão de lixo barrado significa que o produto deve ser sujeito a coleta seletiva.

DESCARTE DE BATERIAS
- Contribua para proteger o meio ambiente.
- A bateria usada, não pode ser jogada fora com os resíduos domésticos.
- Podem ser depositadas num centro de coleta de baterias usadas ou de eliminação de resíduos especiais, informe-se junto ao setor competente.

Pb

ADVERTÊNCIAS PILHAS DESCARTE DE BATERIAS AA 1,5 VOLT
A introdução das pilhas deve ser efetuada e supervisionada somente por adultos. Não deixe que crianças brinquem com as baterias.
- As pilhas devem ser substituídas por um adulto.
- Utilize somente o tipo de pilha especificada pelo fabricante.
- Respeite a polaridade +/-.
- Não deixe que os terminais de alimentação sofram curto-circuito, existe risco de fogo ou explosão.
- Retire sempre as pilhas quando o brinquedo não for usado por muito tempo.
- Não jogue as pilhas no fogo.
- Não tente jamais recarregar as pilhas se não forem de tipo recarregável.
- Não misture baterias velhas com novas.
- Remova as pilhas descarregadas.
- Jogue as pilhas descarregadas nas caixas de coleta apropriadas para a reciclagem de baterias usadas.

ADVERTÊNCIAS: BATERIA

A recarga das baterias deve ser efetuada e supervisionada somente por adultos.
Não deixe que crianças brinquem com as baterias.

CARREGAMENTO DA BATERIA
- Carregue a bateria seguindo as instruções anexas ao carregador e em todo modo não ultrapasse 24 horas de recarga.
- Recarregue a bateria assim que o veículo perca velocidade, para evitar danos.
- Caso seu veículo fique parado por muito tempo, lembre-se de carregar a bateria e conservá-la desligada da instalação; repita a operação de recarga ao menos a cada três meses.
- A bateria não deve ser carregada de cabeça para baixo.
- Não esqueça as baterias a carregar! Controle periodicamente.
- Use somente o carregador de baterias fornecido e baterias originais PEG PEREGO.
- A bateria é sigilada e não precisa de manutenção.

ATENÇÃO
- AS BATERIAS CONTÊM SUBSTÂNCIAS TÓXICAS CORROSIVAS. NÃO ADULTERÁ-LAS.
- As baterias contêm eletrólitos de base ácida.
- Não provoque contato direto entre os terminais da bateria, evite golpes fortes: risco de explosão e/ou incêndio.
- Durante a recarga, a bateria produz gás. Carregue a bateria num local bem ventilado, longe de fontes de calor e materiais inflamáveis.
- A bateria gasta deve ser removida do veículo.
- É desaconselhável apoiar a bateria sobre roupas, poderiam danificar-se.
- Utilize somente baterias ou acumuladores do tipo recomendado ou similar.

CASO OCORRA VAZAMENTO
Proteja seus olhos, evite contato direto com o eletrólito: Proteja suas mãos.
Coloque a bateria numa bolsa de plástico e siga as instruções sobre eliminação de baterias.

CASO A PELE OU ROUPAS ENTREM EM CONTATO COM O ELETRÓLITO
Lave a parte afetada abundantemente com água corrente.
Consulte um médico imediatamente.

CASO O ELETRÓLITO SEJA INGERIDO
Enxagúe a boca e cuspa.
Consulte um médico imediatamente.

MANUTENÇÃO E CUIDADOS COM O VEÍCULO

- Não é aconselhável deixar o brinquedo em ambientes com temperaturas abaixo de zero. Se vier a ser utilizado sem levá-lo a uma temperatura superior a zero, é possível haver danos irreversíveis ao motor e à bateria.
- Controle regularmente o estado do veículo, principalmente a instalação elétrica, as ligações das tomadas, as proteções e o carregador de baterias. Em caso de defeitos comprovados, o veiculo elétrico e o carregador de baterias não devem ser usados. Em caso de reparos, use somente peças sobressalentes originais PEG PEREGO.
- PEG PEREGO não assume qualquer responsabilidade em caso de adulteração do sistema elétrico.
- Não deixe as baterias ou o veículo perto de fontes de calor como aquecedores, lareiras, etc.
- Proteja o veículo da agua, chuva, neve, etc.; usá-la sobre a areia ou lama pode ocasionar danos nos botões, motores e redutores.
- Lubrifique regularmente (com óleo leve) partes móveis, como rolamentos, esterço, etc.
- As superfícies do veículo podem ser limpas com um pano úmido e, se preciso, com produtos de uso doméstico não abrasivos.
- As operações de limpeza devem ser efetuadas somente por adultos.
- Não desmonte os mecanismos do veículo ou os motores, sem a autorização da PEG PEREGO.

REGRAS PARA CONDUZIR COM SEGURANÇA

Para a segurança da criança: antes de ligar o veículo, leia e siga atentamente as seguintes instruções.
- Ensine a criança a usar corretamente o veículo para dirigi-lo de forma segura e divertida.
- O brinquedo tem de ser utilizado com cuidado, pois exige grande habilidade, de modo a evitar quedas ou colisões que provoquem ferimentos ao usuário e a terceiros.
- Antes de dar a partida, certifique-se que o percurso esteja desimpedido de pessoas ou coisas.
- Dirija com as mãos no volante e olhe sempre o percurso.
- Freie em tempo para evitar colisões.

ATENÇÃO!
O artigo está equipado com um sistema de frenagem que precisa de uma instrução adequada da criança por parte de um adulto.

2ª VELOCIDADE (se existente)
Aconselha-se primeiramente o uso da 1ª marcha. Antes de colocar a 2ª marcha, certifique-se que a criança tenha aprendido como usar corretamente o volante, a 1ª marcha, os freios, e tenha adquirido familiaridade com o veículo.

ATENÇÃO!
- Controle que todos os tampos de fixação das rodas estejam bem firmes.
- Se o veículo funcionar em condições de sobrecarga, como sobre areia, lama ou terrenos muito irregulares, o interruptor de sobrecarga interromperá imediatamente a potência. A potência será retomada depois de alguns segundos.
- Somente para veículos 12 e 24 Volts: na primeira marcha, o veículo possui um efeito diferencial como nos automóveis verdadeiros, em terrenos lisos e com uma única criança, as duas rodas podem ter velocidades diferentes com a possibilidade de derrapagem/ desaceleração das mesmas.

DIVERTIMENTO SEM INTERRUPÇÃO: conserve sempre um conjunto de baterias carregadas para a troca, prontas para serem usadas.

PROBLEMAS?

O VEÍCULO NÃO FUNCIONA?
- Controle o funcionamento do botão do acelerador e eventualmente substitua-o.
- Verifique se a bateria está ligada à rede elétrica.

O VEÍCULO NÃO TEM POTÊNCIA?
- Carregue as baterias. Se após a recarga o problema permanecer, peça o controle das baterias e do carregador de baterias junto a um centro de assistência.

SERVIÇO DE ASSISTÊNCIA

PEG PEREGO oferece um serviço de assistência pós-venda, diretamente ou através de uma rede de centros de assistência autorizados, para eventuais consertos ou substituição e venda de sobressalentes originais. Para contatar os centros de assistência, consulte o folheto "Centros de Assistência" que encontrará na embalagem.

Para qualquer comunicação, é necessário possuir o número de série correspondente ao artigo. Para identificar o número de série consulte a página dedicada às peças de reposição.

Peg Perego está à disposição dos seus Consumadores para satisfazer ao máximo suas exigências. Por isso, conhecer a opinião de nossos Clientes, é para nós muito importante e precioso. Ficaremos muito agradecidos se depois de ter utilizado um nosso produto, quiser preencher o QUESTIONÁRIO DE SATISFAÇÃO DO CONSUMADOR, o qual encontrará em Internet no seguinte endereço: **www.pegperego.com**, indicando assim eventuais observações ou sugestões.

INSTRUÇÕES DE MONTAGEM

ATENÇÃO
AS OPERAÇÕES DE MONTAGEM DEVEM SER FEITAS SOMENTE POR ADULTOS.
PRESTE ATENÇÃO AO RETIRAR O VEÍCULO DA EMBALAGEM.
TODOS OS PARAFUSOS E PEQUENAS PEÇAS ENCONTRAM-SE EM UM SAQUINHO DENTRO DA EMBALAGEM.
PODE SER QUE A BATERIA TENHA JÁ SIDO COLOCADA NO VEÍCULO.

MONTAGEM

1 • Vire o veículo de cabeça para baixo. Agendo na parte dianteira, introduza o furo da barra do esterço no pino do motorredutor, como indicado na figura.
2 • Levante um pouco as duas alavancas girando-as até que encaixem-se na extremidade da barra do esterço.
3 • Fixe as duas alavancas na barra do esterço com suas anilhas e parafusos.
4 • Aplique pressionando as tampas dos cubos nas quatro rodas.
5 • Introduza nos espaços que encontram-se na parte interna das rodas, suas relativas bússolas pequenas, como indicado na figura.
6 • Introduza a anilha e a roda nas duas alavancas do esterço respectivamente.
7 • Introduza uma anilha auto-bloqueadora na ferramenta indicada na figura. Atenção, as linguetas da anilha auto-bloqueadora devem ser viradas para a parte interna da ferramenta (vide detalhe A). NOTA: no saquinho, encontram-se mais anilhas auto-bloqueadoras do que necessário, devem ser conservadas caso parta-se uma delas.
8 • Segurando firmemente o produto, fixe a roda como indicado na figura. Repita a operação para a outra roda dianteira.
9 • Introduza uma anilha auto-bloqueadora na ferramenta indicada na figura. Atenção, as linguetas da anilha auto-bloqueadora devem ser viradas para a parte interna da ferramenta (vide detalhe A).
10 • Retire as tampas cinzas de proteção situadas na extremidade do eixo traseiro. Introduza o eixo na ferramenta assim como na figura.
11 • Introduza até o fim, as duas bússolas grandes dentro das rodas.
12 • Com a bússola hexagonal montada, introduzir o eixo no grupo de rodas, conforme é mostrado na figura.
13 • Introduza o conjunto na área traseira do veículo (lado do motorredutor) encaixando o motorredutor na bússola, como indicado na figura.
14 • Enfie, até ao fundo, a bucha grande com a parte redonda no interior da outra roda.
15 • Introduza uma anilha e a roda restante do outro lado do eixo.
16 • Posicione sobre o eixo (lado motorredutor) a ferramenta cônica usada anteriormente. Gire o veículo no lado do motorredutor, prestando atenção para que a ferramenta não se desloque. Introduzindo então uma anilha auto-bloqueadora na outra ferramenta fornecida, fixe a roda (vide figura).
17 • Recolocando o veículo sobre as rodas, aplique as quatro tampinhas e preste atenção para que os dentes encaixem-se nos espaços apropriados.
18 • Monte o painel dianteiro, prendendo-o sob pressão em sua posição na carroçaria.
19 • Aplique os adesivos A e B.
20 • Monte os faróis dianteiros sob pressão.
21 • Introduza o pára-brisas nas três posições.
22 • Atarraxe o pára-brisas de lado usando dois parafusos.
23 • Extraia a tampa de proteção da haste do volante e preste muita atenção para que a haste do volante fique paralela ao pára-brisa. Prenda o volante no carroçaria, assim como indicado na figura. Introduza o conjunto sob o volante (vide detalhe A).
24 • Introduza o volante na haste do volante, prestando atenção para que a mola entre no carroçaria na abertura específica do volante.
25 • Fixe o volante com seus parafusos e porcas apropriadas. ATENÇÃO: A porca deve ser colocada no furo hexagonal, o parafuso no furo circular.
26 • Ligue o plug do sistema da bateria do veículo.
27 • Posicione o suporte do assento prendendo primeiramente os dois dentes traseiros (1), e depois os dois dianteiros (2).
28 • Ajuste o assento na posição desejada, introduzindo as duas linguetas dianteiras e

encaixando o dente traseiro (detalhe A).
Atenção: O assento é preparado para que seja fixado em três posições diferentes de acordo com a altura da criança.
29 • Fixe o assento com os parafusos.
30 • Introduza o conjunto da antena com sua mola no furo da carroçaria, assim como indicado na figura. ATENÇÃO: Verifique se a plaqueta situada no furo da carroçaria esteja visível, ou seja introduzida corretamente.
31 • Continue então, atarraxando com os parafusos fornecidos.
32 • Introduza o rollbar nas suas posições.
33 • Fixe o rollbar com três dos quatro parafusos fornecidos (2 traseiros e 1 dianteiro direito), como indicado na figura.
34 • Posicione o porta-controle de rádio, introduzindo a lingueta dianteira no espaço da carroçaria.
35 • Fixe o porta-controle de rádio e o rollbar com o quarto parafuso fornecido.
36 • Pressione a tecla START/RESET situado sob o rollbar à direita, o veículo é pronto para ser usado.

MODALIDADE GUIA COM CONTROLE RÁDIO

37 • Extraia o controle de rádio da embalagem. Monte a antena atarraxando-a. Desatarraxe com uma chave de fendas, o parafuso situado na parte inferior do controle de rádio, e abra o vão pilhas.
38 • Introduza duas pilhas tipo AA da 1,5 V - Não fornecidas - em seu lugar, respeitando a polaridade correta. Depois de terminar esta operação, feche a tampa do vão das pilhas e atarraxe o parafuso.
39 • Ative o controle de rádio por meio da tecla situada atrás.

ATENÇÃO! O CONTROLE DE RÁDIO NÃO É UM BRINQUEDO: CONSERVE-O LONGE DO ALCANCE DAS CRIANÇAS !!

FUNCIONAMENTO DO CONTROLE DE RÁDIO

40 • Estique a antena do controle de rádio. Pressionando a alavanca para baixo, o veículo segue para frente. Pressionando a alavanca para cima, o veículo segue para trás.
41 • Girando a suporte central para a esquerda, o veículo segue nas direcções correspondentes.

ATENÇÃO: CONTROLE DE RÁDIO EM FUNÇÃO VERIFIQUE SE O MESMO FUNCIONA NO CAMPO MÍNIMO DE AÇÃO, DE FORMA A EVITAR QUE O VEÍCULO PARE.

MODALIDADE GUIA INDEPENDENTE

ATENÇÃO! AS OPERAÇÕES PARA ATIVAR A GUIA INDEPENDENTE DEVEM SER EFECTUADAS SOMENTE POR ADULTOS.

• Desligue o controle de rádio por meio da tecla ON/OFF (vide fig. 39). ATENÇÃO! SEM EFETUAR TAL OPERAÇÃO, O VEÍCULO NÃO ENTRARÁ JAMAIS NA MODALIDADE DE GUIA INDEPENDENTE.
Para fazer com que os comandos do volante entrem em função, pressione a tecla START/RESET situada no rollbar à direita (vide fig. 36).
A partir deste momento, o veículo funcionará na modalidade GUIA INDEPENDENTE com possibilidade de bloqueio automático do controle de rádio.

ADVERTÊNCIAS
ATENÇÃO! COM O CONTROLE DE RÁDIO DESLIGADO, QUALQUER AÇÃO SOBRE O MESMO, INTERROMPERÁ TODOS OS MOVIMENTOS DO VEÍCULO.
Se o controle de rádio estiver desligado (OFF) e o veículo parado, e queira-se retomar o movimento em modalidade GUIA INDEPENDENTE, prema a tecla START/RESET.

• Para voltar à modalidade da GUIA COM CONTROLE DE RÁDIO, use a tecla ON-OFF. O veículo inicialmente pára para depois ser guiado pelo controle de rádio.
• Se o controle de rádio estiver ligado (ON) e a criança pressione o botão START/RESET, o veículo interromperá o seu movimento SEM ENTRAR NA MODALIDADE DE GUIA INDEPENDENTE, para dar prioridade do controle de rádio
• Para evitar algum problema de transmissão do controle de rádio, recomenda-se verificar que a antena esteja colocada corretamente em sua posição descrita anteriormente (vide fig. 30)
• Em qualquer das duas modalidades de guia, quando o veículo não utilizado, desliga-se depois de aproximadamente 8 minutos em stand-by. Para recolocar em funcionamento, pressione a tecla START/RESET.

SEU FUNCIONAMENTO NORMAL PODE SER PREJUDICADO A CAUSA DE FORTES INTERFERÊNCIAS ELECTROMAGNÉTICAS. SE ISSO OCORRER, SIGA AS INSTRUÇÕES DO MANUAL, FAÇA O RESET DO VEÍCULO, DE FORMA QUE VOLTE ÀS CONDIÇÕES NORMAIS DE FUNCIONAMENTO. SE O VEÍCULO NÃO VOLTAR ÀS SUAS FUNÇÕES NORMAIS, USE O PRODUTO NUM OUTRO LOCAL.

ATENÇÃO! O CONTROLE DE RÁDIO NÃO DEVE ABSOLUTAMENTE SER CONSIDERADO COMO UM DISPOSITIVO DE SEGURANÇA E NÃO PODE ASSIM SUBSTITUIR DE NENHUM MODO A SUPERVISÃO DE UM ADULTO, NEM A NECESSIDADE DE PERMANECER NAS PROXIMIDADES DO BRINQUEDO EM CASO DE PERIGO.

CARACTERÍSTICAS E USO DO VEÍCULO

• Para regular o assento na posição desejada, proceda como descrito na figura 28.
42 • Pedal do acelerador e freio elétrico. Para frear levante o pé do pedal do acelerador, o freio se aciona automaticamente.
43 • Usando a tecla de seleção de marcha, o veículo também se pode movimentar em marcha à ré.
44 • VOLANTE ELECTRÓNICO: As 2 teclas cor-de-laranja (A) com led activam 8 melodias e, se premidos contemporaneamente, produzem 3 sons (ronco do motor, apito e travagem).
45 • CINTOS DE SEGURANÇA: Regule os cintos de segurança de acordo com o tamanho da criança.
46 • PORTA CONTROLE DE RÁDIO: Recoloque o controle de rádio em sua posição, somente depois de usar o veículo.

SUBSTITUIÇÃO DA BATERIA

47 • Desatarraxe o parafuso atrás do assento e solte pressionando o dente do assento, para ter acesso ao vão da bateria.
48 • Desatarraxe o prendedor da bateria e retire-o.
49 • Desligue os plugs, pressionando ao lado. Extrai e substitua a bateria. Ligue novamente os plugs e aparafuse o prendedor de bateria. Feche de novo o assento, atarraxe o parafuso.

CARREGAMENTO DA BATERIA

ATENÇÃO: A RECARGA DAS BATERIAS E QUALQUER OPERAÇÃO NO SISTEMA ELÉTRICO DEVEM SER EFETUADAS POR ADULTOS.
A BATERIA PODE SER CARREGADA TAMBÉM SEM RETIRÁ-LA DO BRINQUEDO.
TENSÃO DO CARREGADOR: 127V - 60Hz.
OBSERVAÇÃO: NÃO LIGAR O CARREGADOR DA BATERIA EM TENSÃO DE 220V.
50 • Desligue o plug A do sistema elétrico do plug B da bateria pressionado na parte lateral. Introduza o plug do carregador de baterias em uma tomada doméstica seguindo as instruções em anexo. Ligue o plug B com o C do carregador de baterias. Depois de efetuar a recarga, solte o carregador de bateria da tomada doméstica, e então desligue o plug C do plug B.
51 • Introduza o plug B no plug A até o fim até sentir o clique. Depois de terminar estas operações, lembre-se sempre de remontar o prendedor de bateria (em caso de bateria desmontada), feche o vão da bateria e fixe o assento com o parafuso.

SLOVENŠČINA

PEG PEREGO® se vam zahvaljuje za nakup tega izdelka. PEG PEREGO prevaža otroke že več kot 50 let. Čim se rodijo v košarah, nato v športnih vozičkih in še pozneje na igračah na pedale ali na akumulatorje.

Popolno paleto izdelkov, novosti in druge informacije iz sveta Peg Perego odkrijte na našem spletišču

www.pegperego.com

POMEMBNE INFORMACIJE

Skrbno preberite ta priročnik z navodili, da bi vam bilo laže uporabljati izdelek in naučiti otroka, kako pravilno in varno voziti ter se ob tem tudi zabavati. Priročnik shranite, da ga boste lahko še kdaj prebrali.

Preden boste vozilo prvič uporabili, naj se akumulator polni 18 ur. Če tega postopka ne boste upoštevali, bi se lahko akumulator nepopravljivo poškodoval.

• **Leta 1+**
• Vozilo za 1 osebo
• 1 Svinčev akumulator 12 V, 3,3Ah, zapečaten
• 1 pogonsko kolo
• 1 motor na 80 W
• Hitrost v prvi prestavi 3,1 km/h
• Hitrost v vzvratni prestavi 3 km/h

Peg Perego si pridržuje pravico do sprememb na modelih in v podatkih v pričujoči publikaciji iz tehničnih ali podjetniških razlogov v kateremkoli trenutku.

IZJAVA O SKLADNOSTI

NAZIV IZDELKA
RC BUGGY - RC PRINCESS

IDENTIFIKACIJSKA KODA IZDELKA:
IGOR0059 - IGOR0060

ZAKONSKA PODLAGA (izvirniki):
Splošna direktiva o varnosti igrač
2009/48/CE
Standard EN71 / 1 -2 -3 -9
Standard EN62115

Direktiva o elektromagnetni združljivosti
2004/108/ES
Standard EN55022 - EN55014 - EN301489/1/3

Direktiva R & TTE 99/05/ES
Standard EN300220

Evropska direktiva OEEO 2003/108/ES
Evropska direktiva RoHS 2002/95/ES
Direktiva o ftalatih 2005/84/ES
Standard EN60825-1

Ne ustreza predpisom za vožnjo po cestah, zato se z njim otroci ne smejo voziti po javnih cestah.

IZJAVA O SKLADNOSTI
Peg Perego S.p.A. na lastno odgovornost izjavlja, da je bil izdelek podvržen notranjim kolavdacijskim preizkusom in da je homologiran v skladu z veljavnimi predpisi v zunanjih, neodvisnih laboratorijih.

DATUM IN KRAJ IZDAJE
Italija - 10. 03. 2012

Peg Perego S.p.A.,
via A. De Gasperi, 50
20862 Arcore (MB) - ITALIA

VARNOSTNI PREDPISI

Naše igrače so izdelane v skladu z evropskimi varnostnimi predpisi za igrače (varnostni ukrepi, ki jih predvideva Svet EGS) in s specifikacijo o uporabi igrač, ki so jo izdale ZDA (U.S. Consumer Toy Safety Specification). Potrdil jih je organ IISG (Italijanski inštitut za varnost igrač).
Ne ustrezajo predpisom za vožnjo po cestah, zato se z njimi otroci ne smejo voziti po javnih cestah.

Peg Perego S.p.A. ima certifikat ISO 9001.
Certifikat za stranke in uporabnike pomeni garancijo transparentnosti in zaupanja v delo podjetja.

- **POZOR!** Zaradi lastnosti delovanja ni primeren za otroke, mlajše od 12 mesecev.
- **POZOR!** Uporaba vozila na javnih cestah ali v bližini vodnih tokov ali bazenov ali v majhnih prostorih pomeni tveganje za poškodbe uporabnika in drugih prisotnih ljudi. Otroke naj med igro vedno nadzoruje odrasla oseba.
- Otroci morajo imeti med vožnjo na vozilu vedno obute čevlje.
- Ko je vozilo v pogonu, pazite, da otroci ne bodo vtikali rok, nog ali drugih delov telesa, oblačil ali drugih predmetov med premikajoče se dele.
- Nikoli ne polivajte delov vozila, kot so motor, naprave, gumbi itd., z vodo.
- Ob vozilu nikoli ne uporabljajte bencina ali drugih vnetljivih snovi.
- Če vozilo ne sodi v kategorijo vozil, namenjenih za vožnjo dveh otrok, naj se z njim obvezno vozi le en otrok.

DIREKTIVA RAEE (samo za EU)
- Ta izdelek je na koncu svoje življenjske dobe odpadek razreda RAEE, zato ga ne smete zavreči kot gospodinjski odpadek, ampak je predmet ločenega zbiranja odpadkov;
- Odpadek odložite na ustreznem vnaprej pripravljenem ekološkem otoku;
- Prisotnost nevarnih snovi v električnih delih tega izdelka predstavljajo vir morebitne nevarnosti za človeško življenje in za okolje, če izdelka ne zavržete na pravilen način;
- Prekrižan smetnjak je oznaka, ki sporoča, da je treba izdelek zavreči kot predmet ločenega zbiranja odpadkov.

VARNO ODLAGANJE AKUMULATORJA
- Prizadevajte si za varovanje okolja.
- Izrabljenega akumulatorja ne zavrzite z gospodinjskimi odpadki.
- Zavržete ga lahko v centru za zbiranje izrabljenih baterij in akumulatorjev ali za zbiranje posebnih odpadkov; pozanimajte se v svoji občini.

Pb

OPOZORILA ZA BATERIJE TIP AA 1,5 VOLTA
Baterije sme vstavljati le odrasla oseba. Ne dovolite, da bi se z baterijami igrali otroci.
- Baterije sme zamenjati le odrasla oseba.
- Uporabljajte le tip baterij, ki ga je navedel proizvajalec.
- Upoštevajte pola +/-
- Napajalnih krtačk ne sklepajte v kratek stik, saj obstaja nevarnost požara ali eksplozije.
- Ko igrača dlje časa ni v uporabi, iz nje odstranite baterije.
- Baterij ne mečite v ogenj.
- Če baterije niso akumulatorske, jih nikoli ne skušajte polniti.
- Ne uporabljajte sočasno starih in novih baterij.
- Odstranite prazne baterije.
- Prazne baterije odvrzite v ustrezne zbiralnike za recikliranje uporabljenih baterij.

OPOZORILA ZA AKUMULATOR

Akumulator smejo polniti ali polnjenje nadzorovati samo odrasle osebe.
Ne dovolite, da bi se z akumulatorjem igrali otroci.

POLNJENJE AKUMULATORJA
- Napolnite akumulatorje, tako da sledite navodilom, priloženim polnilniku. Akumulator se ne sme polniti več kot 24 ur.
- Če boste akumulator napolnili, takoj ko začne vozilo izgubljati hitrost, se boste izognili njegovim poškodbam.
- Če bo vozilo dlje časa stalo, napolnite akumulator in ga odklopite iz naprave; napolnite ga vsaj vsake 3 mesece.
- Akumulatorja ne smete polniti, če stoji na glavi.
- Ne puščajte akumulatorja priključenega na polnilnik! Akumulator redno pregledujte.
- Uporabljajte le priloženi polnilnik in originalne akumulatorje PEG PEREGO.
- Zapečaten akumulator ne potrebuje vzdrževanja.

POZOR
- V AKUMULATORJU SO STRUPENE IN KOROZIVNE SNOVI.
  NE POSEGAJTE VANJ.
- V akumulatorju so kislinski elektroliti.
- Ne vzpostavljajte direktnega kontakta med končniki na akumulatorjih in izogibajte se močnim udarcem: tvegate eksplozijo ali požar.
- Med polnjenjem akumulatorja se sprošča plin. Akumulator polnite v zračnem okolju, daleč od virov toplote in gorljivih materialov.
- Izrabljen akumulator morate odstraniti iz vozila.
- Odsvetujemo odlaganje akumulatorja na oblačila; lahko bi jih poškodovali.
- Uporabljajte le priporočene baterije ali akumulatorje ali enakega tipa.

ČE AKUMULATOR PUŠČA
Zavarujte si oči; izogibajte se neposrednemu stiku z elektrolitom: zaščitite si roke.
Akumulator odložite v plastično vrečko in upoštevajte navodila za varno odlaganje akumulatorjev.

ČE PRIDE ELEKTROLIT V STIK S KOŽO ALI OČMI
Prizadeto mesto sperite z veliko tekoče vode.
Takoj se posvetujte z zdravnikom.

ČE BI ELEKTROLIT POPILI
Splaknite usta in izpljunite.
Takoj se posvetujte z zdravnikom.

VZDRŽEVANJE IN SKRB ZA VOZILO

- Ni priporočljivo puščati igrače v okolju, kjer je temperatura nižja od nič stopinj. Če bi jo uporabili, ne da bi jo najprej ogreli na temperaturo, višjo od nič stopinj, bi se lahko motor in akumulatorji nepopravljivo pokvarili.
- Redno preverjajte stanje vozila, še posebej električne dele, povezavo vtičev, zaščitnih pokrovčkov in polnilnika akumulatorjev. Če opazite okvare, električnega dela in polnilnika akumulatorjev ne smete uporabljati. Za popravilo uporabljajte le originalne nadomestne dele PEG PEREGO.
- PEG PEREGO ne prevzema odgovornosti za primer poseganja v električno napravo.
- Ne puščajte akumulatorjev ali vozila ob virih toplote, na primer radiatorjih, kaminih itd.
- Vozilo zaščitite pred vodo, dežjem, snegom itd.; uporaba vozila na pesku ali v blatu lahko gumbe, motor in reduktorje poškoduje.
- Občasno namažite (z lahkim oljem) dele, ki jih je mogoče odstraniti, kot so ležaji, volan itd.
- Površine vozila lahko očistite z mokro krpo in, če je to potrebno, blagim detergentom za rabo v gospodinjstvu.
- Čistijo ga lahko samo odrasli.
- Nikoli ne snemajte mehanskih delov vozila ali motorja, če vas za to ni pooblastil PEG PEREGO.

PRAVILA ZA VARNO VOŽNJO

Za varnost otroka: preden vključite vozilo, preberite navodila in se jih natančno držite.
- Otroka naučite pravilno uporabljati vozilo, da bo vozil varno in da se bo ob tem lahko zabaval.
- Igračo je treba uporabljati pazljivo, saj zahteva veliko spretnosti. Tako se boste izognili padcem in trkom, ki bi lahko povzročili poškodbe malega voznika ali drugih oseb.
- Preden spelje, se prepričajte, da je pot prosta, da na njej ni oseb ali stvari.
- Voziti je treba z rokami na volanu/krmilu in vedno gledati na cesto.
- Vedno je treba pravočasno zavreti, da se ne bi vozilo zaletelo.

OPOZORILO!
Izdelek je opremljen z zavornim sistemom, o katerem mora otroka skrbno poučiti odrasla oseba.

2. PRESTAVA (če je nameščena)
Za začetek vam svetujemo uporabo 1. prestave.
Preden omogočite 2. prestavo, se prepričajte, da zna otrok pravilno uporabljati volan/krmilo, 1. prestavo, zavoro in da se je vozila privadil.

POZOR!
- Preverite, da so vse pritrditvene zaponke/matice na kolesih dobro pritrjene.
- Če vozilo deluje s preobremenitvami, na primer na mehkem pesku, na blatni ali zelo razdrapani površini, bo stikalo za preobremenitev izključilo tok. Delovanje se bo vzpostavilo po nekaj sekundah.
- Samo za vozila na 12 in 24 voltov: prestava vozila je opremljena z diferencialnim učinkom, tako kot pravi avtomobili; na gladki površini in v vozilu sedi le en otrok, se lahko kolesa vrtijo različno hitro, lahko zdrsnejo ali upočasnijo.

NEPREKINJENA ZABAVA: imejte pripravljen komplet polnih akumulatorjev.

TEŽAVE?

VOZILO NE DELUJE?
- Preverite delovanje gumba za pospeševanje in če ne deluje, ga zamenjajte.
- Preverite, da je akumulator priključen na električno napeljavo vozila.

VOZILO NIMA MOČI?
- Napolnite akumulatorje. Če po polnjenju akumulatorja težava še vedno obstaja, odnesite akumulatorje in polnilnike v center za pomoč uporabnikom.

POMOČ UPORABNIKOM

PEG PEREGO ponuja pomoč uporabnikom, ki so kupili izdelek, neposredno ali prek svoje mreže pooblaščenih centrov za pomoč uporabnikom, za morebitna popravila, zamenjave ali nakup originalnih rezervnih delov.
Da bi stopili v stik s centrom za pomoč uporabnikom, glejte v knjižico "CENTRI ZA POMOČ UPORABNIKOM", ki je v embalaži.

Za vse pripombe morate imeti serijsko številko, ki ustreza izdelku. Da bi našli serijsko številko, glejte stran, na kateri so prikazani rezervni deli.

Peg Perego je vedno na voljo svojim strankam, da v kar največji meri izpolni njihove potrebe. Zato je za nas zelo pomembno, da poznamo mnenje svojih strank. Hvaležni vam bomo, če si boste, ko boste uporabili naš izdelek, vzeli čas in izpolnili VPRAŠALNIK O ZADOVOLJSTVU STRANK, ki ga boste našli na naših spletnih straneh, na naslovu: **www.pegperego.com** in nam sporočili vaše pripombe in predloge.

NAVODILA ZA SESTAVLJANJE

POZOR
IZDELEK SMEJO SESTAVITI IZKLJUČNO ODRASLE OSEBE.
PAZITE, KO IZDELEK VLEČETE IZ EMBALAŽE. VSI VIJAKI IN MAJHNI DELCI SO V VREČKI V EMBALAŽI.
AKUMULATOR JE MORDA ŽE NAMEŠČEN V VOZILU.

SESTAVLJANJE

1 • Vozilo preobrnite na glavo. S sprednje strani vstavite luknjo droga za obračanje na zatič motoreduktorja, kot prikazuje risba.
2 • Nežno dvignite 2 vzvoda za obračanje in ju zavrtite, dokler se ne zatakneta v konca droga za obračanje.
3 • Pritrdite 2 vzvoda na drog za obračanje z ustreznimi podložkami in vijaki.
4 • S pritiskom na vsa štiri kolesa namestite pokrovčke pest.
5 • V ležišča na notranji strani obeh koles vstavite ustrezne majhne zatiče, kot prikazuje risba.
6 • Vstavite oba vzvoda za obračanje, podložko in kolo.
7 • Vstavite samoblokirno podložko v ustrezno orodje, prikazano na risbi. Pozor, jezički samoblokirne podložke morajo biti obrnjeni proti orodju (glej podrobnost A). OPOMBA: v vrečici boste našli več samoblokirnih podložk, ki jih shranite za primer, da katera poči.
8 • Izdelek trdno držite in pritrdite kolo, kot prikazuje risba. Ponovite postopek na drugem sprednjem kolesu.
9 • Samoblokirno podložko nataknite na ustrezno orodje, prikazano na risbi. Pozor, jezički samoblokirne podložke morajo biti obrnjeni proti orodju (glej podrobnost A).
10• Odstranite zaščitna pokrovčka s koncev zadnje osi. Vstavite os v orodje, kot prikazuje risba.
11• Do konca vstavite oba velika zatiča v notranjost koles.
12• Vstavite os v sklop kolesa s prej nameščenim šestkotnim zatičem, kot prikazuje risba.
13• Vstavite sklop v zadnji del vozila (na strani motoreduktorja), tako da motoreduktor zataknete v zatič, kot prikazuje risba.
14• Na koncu veliki zatič z okroglino v notranjosti vstavite v zadnje kolo.
15• Nataknite podložko in drugo kolo na drugo stran osi.
16• Postavite na os (na strani motoreduktorja) konično orodje, ki ste ga uporabili že prej. Pazite, da se orodje ne premakne in obrnite vozilo na stran motoreduktorja. Vstavite samoblokirno podložko v drugo priloženo orodje in pritrdite kolo (glejte risbo).
17• Vozilo postavite nazaj na kolesa in namestite 4 okrasne pokrovčke. Pri tem pazite, da se zobčki lepo zataknejo v udolbinice.
18• Namestite sprednjo masko, tako da jo s pritiskom vpnete v ustrezna ležišča na šasiji.
19• Nalepite nalepki A in B.
20• S pritiskom namestite sprednja žarometa.
21• V tri ležišča namestite vetrobran.
22• Vetrobran od strani pritrdite z 2 vijakoma.
23• Izvlecite zaščitni pokrovček krmilnega droga, tako da bo luknja droga vzporedna z vetrobranom. Povežite krmilo (volan) na armaturno ploščo, kot prikazuje risba. Vstavite sestavljeni sklop pod volan (glejte podrobnost A).
24• Nataknite volan na krmilni drog in pri tem pazite, da boste vstavili vzmet armaturne plošče v ustrezno ležišče volana.
25• Volan pritrdite s priloženim vijakom in matico. OPOZORILO: matica se prilega v šestkotno luknjo, vijak v okroglo.
26• Priključite vtič naprave na akumulator vozila.
27• Namestite podporo sedeža, tako da najprej pripnete zadnja zobčka (1), nato pa še sprednja (2).
28• Sedež postavite na želeni položaj, tako da vstavite 2 sprednja jezička in pripnete zadnji zobček (podrobnost A). Opozorilo: pazite, sedež je prirejen tako, da se pritrdi v tri položaje glede na višino otroka.
29• Sedež pritrdite z vijakom.
30• Nataknite antenski sklop na vzmet v odprtino v šasiji, kot prikazuje risba. OPOZORILO: preverite, da je ploščica v odprtini vidna, kar pomeni, da je pravilno vstavljena.
31• Zdaj privijte priloženi vijak.
32• V ležišča vstavite varnostni lok
33• Pritrdite varnostni lok s 3 od štirih priloženih vijakov (2 spredaj in 1 desno zadaj), kot prikazuje risba.
34• Postavite nosilec postaje za radijsko vodenje, tako da sprednji jeziček vstavite v odprtino na šasiji.
35• Pritrdite nosilec postaje za radijsko vodenje in varnostni lok s četrtim priloženim vojakom.
36• Ko pritisnete tipko START/RESET pod varnostnim lokom na desni strani, je vozilo pripravljeno na uporabo.

NAČIN VOŽNJE S POSTAJO ZA RADIJSKO VODENJE

37• Izvlecite postajo za radijsko vodenje iz embalaže. Anteno nanjo pritrdite tako, da jo privijete. Z izvijačem odvijte vijak na spodnji strani postaje za radijsko vodenje in odprite prostor za baterije.
38• Vstavite 2 bateriji AA 1,5 V - nista priloženi - v ustrezni ležišči in pri tem upoštevajte njuno polariteto. Ko je operacije konec, zaprite pokrov prostora za baterije in ga privijte.
39• Vključite postajo za radijsko vodenje s tipko ON/OFF na zadnji strani.

POZOR! POSTAJA ZA RADIJSKO VODENJE NI IGRAČA: HRANITE JO ZUNAJ DOSEGA OTROK!

DELOVANJE POSTAJE ZA RADIJSKO VODENJE
40• Podaljšajte anteno postaje. Vzvod potisnite navzdol - tako bo vozilo peljalo naprej. Ko vzvod potisnete navzgor, bo vozilo peljalo vzvratno.
41• Če zavrtite srednji okov v desno ali levo, bo vozilo peljalo v ustrezno smer.

OPOZORILO: KO JE POSTAJA ZA RADIJSKO VODENJE VKLJUČENA
PREVERITE, DA DELUJE V MINIMALNEM OBMOČJU SPREJEMA, DA NE BI PRIŠLO DO BLOKADE VOZILA.

NAČIN SAMOSTOJNE VOŽNJE

POZOR! POSTOPEK ZA VKLJUČEVANJE SAMOSTOJNE VOŽNJE SMEJO IZVESTI LE ODRASLE OSEBE.

• S tipko ON/OFF (glej risbo 39) izključite postajo za radijsko vodenje. POZOR! ČE TEGA NE BOSTE NAREDILI, VOZILA NE BOSTE MOGLI PREKLOPIT V NAČIN SAMOSTOJNE VOŽNJE. Da bi začela delovati krmila na volanu, pritisnite tipko START/RESET, ki je postavljena pod varnostnim lokom na desni (glej risbo 36). Od tega trenutka dalje vozilo deluje v načinu SAMOSTOJNE VOŽNJE z omogočeno takojšnjo blokado s postajo za radijsko vodenje.

OPOZORILA
POZOR! KO JE POSTAJA ZA RADIJSKO VODENJE IZKLJUČENA, VSAK PRITISK NA NJEJ BLOKIRA PREMIKANJE VOZILA.
Če je postaja za radijsko vodenje izključena (OFF) in vozilo stoji, pritisnite tipko START/RESET, če želite, da vozilo pelje naprej v NAČINU SAMOSTOJNE VOŽNJE.

• Da bi se vrnili v način VOŽNJE S POSTAJO ZA RADIJSKO VODENJE, jo vključite s tipko ON-OFF. Vozilo se bo najprej zaustavilo, naprej pa ga boste lahko krmilili s postaje za radijsko vodenje.
• Ko je postaja za radijsko vodenje vključena (ON) in otrok pritisne gumb START/RESET, se vozilo zaustavi, NE DA BI PREKLOPILO V NAČIN SAMOSTOJNE VOŽNJE, saj ima prednost še vedno aktivirana postaja.
• Da bi se izognili težavam pri radijskem sprejemu, vam svetujemo, da preverite, da je antena pravilno nameščena v svoje prej opisano ležišče (glej risbo 30).
• V obeh načinih vožnje se vozilo izključi po približno 8 minutah mirovanja. Da bi ga spet aktivirali, pritisnite gumb START/RESET.

OBIČAJNO DELOVANJE IZDELKA JE LAHKO MOTENO, ČE SO PRISOTNE MOČNE ELEKTROMAGNETNE MOTNJE. ČE PRIDE DO TEGA, UPOŠTEVAJTE NAVODILA IZ TEGA PRIROČNIKA IN PONASTAVITE IZDELEK TAKO, DA ZAČNE SPET DELOVATI KOT OBIČAJNO. ČE VOZILO NE ZAČNE DELOVATI KOT OBIČAJNO, GA UPORABLJAJTE NEKJE DRUGJE.

POZOR! POSTAJE ZA RADIJSKO VODENJE NE SMETE UPORABLJATI KOT VARNOSTNO NAPRAVO IN NE SME ZAMENJATI NADZORA ODRASLE OSEBE IN TEGA, DA MORATE OBVEZNO BITI V BLIŽINI OTROKA, DA NE BI PRIŠLO DO NESREČE.

LASTNOSTI IN UPORABA VOZILA

• Da bi nastavili sedež v želeni položaj, nadaljujte, kot je opisano na risbi 28.
42 • Pedal za pospeševanje in električna zavora. Da bi zavrli, je treba dvigniti nogo s pedala za pospeševanje. Zavora se bo vključila samodejno.
43 • Če pritisnete gumb za izbiro prestave, lahko vozilo vozi tudi vzvratno.
44 • ELEKTRONSKO KRMILO: 2 oranžna gumba (A) s svetlečimi diodami prožita 8 melodij in če jih pritiskamo sočasno, proizvajajo 3 različne zvoke (zvok motorja, troblje in zaviranja).
45 • VARNOSTNI PASOVI: varnostne pasove nastavite tako, da bodo ustrezali velikosti vašega otroka.
46 • NOSILEC POSTAJE ZA RADIJSKO VODENJE: postajo za radijsko vodenje namestite na nosilec, ko se otrok neha igrati.

ZAMENJAVA AKUMULATORJA

47 • Odvijte vijak za sedežem in s pritiskom odpnite zobček sedeža, da bi dosegli prostor za akumulator.
48 • Odvijte zaustavljalnik akumulatorja in ga izvlecite.
49 • Izteknite vtiče, tako da jih pritisnete od strani. Izvlecite in zamenjajte akumulator. Vtiče spet sestavite in privijte zaustavljalnik akumulatorja. Zaprite sedež in privijte vijak.

POLNJENJE AKUMULATORJA

OPOZORILO: POLNJENJE AKUMULATORJA IN VSE DRUGE POSTOPKE, POVEZANE Z ELEKTRIČNO NAPELJAVO, SMEJO IZVAJATI LE ODRASLE OSEBE.
AKUMULATOR JE MOGOČE NAPOLNITI, NE DA BI GA SNELI Z IGRAČE.
50 • Odklopite vtič A električne napeljave z vtiča B akumulatorja, tako da pritisnete ob strani. Vtaknite vtič polnilnika za akumulator v vtičnico domačega električnega omrežja, tako da sledite priloženim navodilom. Povežite vtič B z vtičem C polnilnika za akumulator. Ko končate polnjenje, odklopite polnilnik akumulatorja iz domačega omrežja in odklopite vtič C z vtiča B.
51 • Do konca, tako da klikne, vstavite vtičnico B v vtičnico A. Ko končate postopek, nikar ne pozabite namestiti zaustavljalnika akumulatorja (v primeru, da ste akumulator razstavili), zaprite prostor akumulatorja in pritrdite sedež z vijakom.

DANSK

PEG PEREGO® takker dig for dit valg af dette produkt. I mere end 50 år har PEG PEREGO taget ungerne med på tur. Som nyfødte med barnevogne, herefter med klapvogne og senere endnu med pedaltrukket eller batteridrevet kørelegetøj.

Kom og se hele vores produktudvalg, nyhederne og andre nyttige oplysninger fra Peg Perego på vores website

www.pegperego.com

VIGTIGE OPLYSNINGER

Læs denne brugsanvisning omhyggeligt, så du kan lære denne model at kende og kan lære dit barn, hvordan den skal køres på korrekt, sikker og fornøjelig måde. Opbevar denne manual med henblik på anvendelse i fremtiden.
Før køretøjet anvendes for første gang skal batteriet oplades fuldstændigt i 18 timer. Hvis denne fremgangsmåde ikke overholdes, kan det forårsage uafhjælpelige skader på batteriet.

- **År 1+**
- Køretøj med 1 plads
- 1 genopladeligt batteri på 12V 3,3Ah med blyforsegling
- 1 drivende hjul
- 1 motor på 80 W
- Hastighed i 1. gear 3,1 km/h
- Hastighed i bakgear 3 km/h

Peg Perego forbeholder sig ret til når som helst at foretage ændringer på modeller og data angivet i denne brochure på grund af tekniske eller erhvervsmæssige årsager.

KONFORMITETSERKLÆRING

PRODUKTNAVN
RC BUGGY - RC PRINCESS!

PRODUKTETS IDENTIFIKATIONSKODE
IGOR0059 - IGOR0060

REFERENCENORMER (oprindelse)
Legetøjsdirektivet
2009/48/EØF
Standard EN71 / 1 -2 -3 -9
Standard EN62115

Direktiv om Elektromagnetisk kompatibilitet
2004/108/EF
Standard EN55022 - EN55014 - EN301489/1/3

R & TTE direktivet 99/5/EF
Standard EN300220

Europæisk direktiv WEEE 2003/108/EF
Europæisk direktiv RoHS 2002/95/EF
Direktivet om phthalater 2005/84/EF
Standard EN60825-1

Køretøjet er ikke konformt med normerne i færdselsloven og det må derfor ikke anvendes på offentlig vej.

KONFORMITETSERKLÆRING
Peg Perego S.p.A. erklærer under eget ansvar, at dette produkt har undergået interne tests og er typegodkendt i henhold til gældende normer af eksterne og uafhængige afprøvningslaboratorier.

UDSTEDELSESDATO OG –STED
Italien - 10. 03. 2012

Peg Perego S.p.A.
via A. De Gasperi, 50
20862 Arcore (MB) - ITALIA

SIKKERHEDSNORMER

Vores legetøjsprodukter er fremstillet i overensstemmelse med de europæiske sikkerhedsforskrifter for legetøj (sikkerhedskrav foreskrevet af Europarådet) og med "U.S. Consumer Toy Safety Specification". De er godkendt af I.I.S.G. (Det Italienske Institut for Legetøjssikkerhed). De er ikke konforme med forskrifterne i færdselsloven og de må derfor ikke anvendes på offentlig vej.

Peg Perego S.p.A. er ISO 9001 certificeret.
Certificeringen yder kunder og forbrugere garanti for gennemskuelighed og tillid til måden firmaet arbejder på.

- **ADVARSEL!** Køretøjet er på grund af dets funktionsegenskaber ikke egnet til børn under 12 måneder.
- **ADVARSEL!** Hvis køretøjet anvendes på offentlig vej, på trange steder eller i nærheden af vandløb og swimmingpools, kan det føre til tilskadekomst for brugerne og/eller tredjeparter. Skal altid anvendes under opsyn af en voksen.
- Børnene skal altid være iført fodtøj, når de bruger køretøjet.
- Når køretøjet anvendes, bør du passe på, at barnet ikke stikker hænder, fødder eller andre legemsdele, beklædningsstykker eller ting ind i de bevægelige dele.
- Oversprøjt aldrig køretøjets dele som motor, elanlæg, trykknapper osv. med vand.
- Brug ikke benzin eller andre brandfarlige væsker i nærheden af køretøjet.
- Køretøjet må kun anvendes af et barn, med mindre det falder inden for kategorien køretøj med to pladser.

WEEE-direktivet (kun EU)
- Ved udløbet af dette produkts levetid klassificeres det som WEEE-affald og må derfor ikke bortskaffes sammen med almindeligt husholdningsafffald, men skal indleveres til særligt opsamlingssted.
- Aflever det skrottede produkt på de dertil indrettede miljøpladser;
- De elektriske dele i dette produkt indeholder farlige stoffer, der indebærer fare for helbredet og for miljøet, hvis produkterne ikke skrottes på korrekt måde;
- Mærkaten med den overstregede skraldespand angiver, at produktet skal bortskaffes til særlige opsamlingssteder.

BORTSKAFFELSE AF BATTERIET
- Vær med til at passe på miljøet.
- Et brugt batteri bør aldrig smides væk sammen med almindeligt husholdningsaffald.
- De kan indleveres til et batteriindsamlingssted eller til specielle affaldsdepoter; få yderligere oplysninger hos din kommune.

Pb

BEMÆRKNINGER OM BATTERIER AA 1,5 VOLT
Batterierne må kun sættes i og kontrolleres af voksne. Lad aldrig dine børn lege med batterierne.
- Batterierne må kun udskiftes af en voksen.
- Brug kun den af producenten specificerede batteritype.
- Overhold polretningen +/-
- Foretag aldrig kortslutning af tilslutningsklemmerne, der er fare for brand eller eksplosion.
- Tag altid batterierne ud, når legetøjet ikke anvendes i en længere periode.
- Kast aldrig batterier ind i ild.
- Forsøg aldrig at genoplade batterier, der ikke er genopladelige.
- Bland ikke gamle batterier med nye.
- Fjern opbrugte batterier.
- Kast de opbrugte batterier i de dertil beregnede opsamlingsbeholdere med henblik på genanvendelse af brugte batterier.

BEMÆRKNINGER OM BATTERIET

Opladning af batteriet må kun foretages og overvåges af voksne.
Lad aldrig dine børn lege med batteriet.

OPLADNING AF BATTERIET
- Oplad batteriet ved at følge anvisningerne vedlagt batteriopladeren og aldrig i mere end 24 timer.
- Genoplad batteriet, så snart køretøjet begynder at miste hastighed, for således at undgå at det beskadiges.
- Hvis køretøjet ikke anvendes i længere tid, skal du huske at genoplade batteriet og at frakoble det fra anlægget; foretag genopladning mindst hver tredje måned.
- Batteriet må ikke vendes på hovedet under genopladningen.
- Glem ikke batteriet under opladning! Kontroller det regelmæssigt.
- Brug kun den medfølgende batterioplader og det originale PEG PEREGO batteri.
- Batteriet er forseglet og har ikke behov for vedligeholdelse.

PAS PÅ!
- BATTERIET INDEHOLDER GIFTIGE OG ÆTSENDE STOFFER.
  FORETAG INGEN INDGREB PÅ DET.
- Batteriet indeholder syrebaserede elektrolytter.
- Foretag ikke nogen direkte sammenkobling af batteriets terminalpunkter og undgå at det udsættes for hårde stød: Der er fare for eksplosion og/eller brand.
- Batterier danner gas under opladningen. Oplad batteriet på et godt ventileret sted og langt væk fra varmekilder og brændbare stoffer.
- Når batteriet er opbrugt, skal det fjernes fra køretøjet.
- Det frarådes at holde batteriet op mod tøj; der kunne opstå skader.
- Anvend kun batterier eller akkumulatorer af den anbefalede type eller en tilsvarende type.

HVIS DER FOREKOMMER EN LÆKAGE
Beskyt øjnene; undgå direkte kontakt med elektrolytten: beskyt hænderne.
Anbring batteriet i en plastikpose og følg anvisningerne vedrørende bortskaffelse af batterier.

HVIS HUD ELLER ØJNE KOMMER I KONTAKT MED ELEKTROLYTTEN
Vask det ramte område med rigelige mængder rindende vand.
Henvend dig straks til en læge.

HVIS ELEKTROLYTTEN KOMMER I MUNDEN
Skyl munden grundigt og spyt ud.
Henvend dig straks til en læge.

VEDLIGEHOLDELSE OG BEHANDLING AF KØRETØJET

- Det anbefales ikke at efterlade legetøjet i miljøer med en temperatur på under frysepunktet. Hvis det bruges uden først at sørge for, at temperaturen er over frysepunktet, kan det forårsage ubodelige skader på motor og batterier.
- Kontroller køretøjets tilstand regelmæssigt, specielt hvad angår det elektriske anlæg, stikforbindelserne, beskyttelsesplader og batteriopladeren. Hvis du finder defekter, må dette elektriske køretøj og batteriopladeren ikke anvendes. Ved reparationer må der kun anvendes originale PEG PEREGO reservedele.
- PEG PEREGO påtager sig intet ansvar i tilfælde af indgreb på det elektriske anlæg.
- Efterlad ikke batterierne eller køretøjet i nærheden af varmekilder, som f.eks. varmeapparater, åbne ildsteder osv.
- Beskyt køretøjet imod vand, regn, sne osv.; hvis det anvendes på sand eller i mudder kan det forårsage skader på trykknapper, motorer og reduktionsgear.
- Smør regelmæssigt (med en let olie) de bevægelige dele som f.eks. lejer, rat osv.
- Køretøjets overflader kan rengøres med en fugtig klud og - om nødvendigt - med almindelige milde rengøringsmidler til husholdningen.
- Rengøringen må kun udføres af voksne.
- Demonter aldrig nogen af køretøjets mekaniske dele eller motoren, med mindre dette er godkendt af PEG PEREGO.

REGLER FOR SIKKER KØRSEL

Af hensyn til barnets sikkerhed: Læs og følg de nedenfor anførte anvisninger omhyggeligt, før køretøjet sættes igang:
- Lær dit barn, hvordan køretøjet bruges på den rigtige måde for en sikker og sjov køretur.
- Legetøjet kræver en vis behændighed, og skal anvendes med forsigtighed for at undgå fald eller sammenstød, der kan medføre skader på brugeren eller tredjeparter.
- Før kørslen starter, bør du kontrollere, at der ikke er ting eller personer i vejen.
- Kør med hænderne på styret/rattet og hold altid øje med vejen fremad.
- Brems op i tide for at undgå at køre ind i noget.

VIGTIGT!
Produktet er udstyret med et bremsesystem, der kræver, at en voksen viser barnet den korrekte brug.

2. kørselshastighed (hvis denne findes)
Det tilrådes kun at bruge den 1. kørselshastighed i begyndelsen. Før 2. hastighed aktiveres, skal du sikre dig, at barnet har lært, hvordan styret/rattet anvendes korrekt, og at det har lært 1. kørselshastighed, bremsens funktion og køretøjets funktioner godt at kende.

PAS PÅ!
- Kontroller at alle sikringsringene/møtrikker til fastspænding af hjulene er spændt godt fast.
- Hvis køretøjet under brug bliver overbelastet, som det kan ske ved kørsel på blødt sand, mudder eller meget løst terræn, aktiveres overbelastningsafbryderen, som frakobler strømmen. Strømforsyningen tilkobles igen efter nogle sekunder.
- Kun for køretøjer på 12 og 24 Volt: under 1. kørselshastighed fungerer køretøjet med differentialeeffekt som rigtige biler; på glatte overflader og når kun et barn kører kan de to hjul dreje med forskellig hastighed, hvorfor der er risiko for udglidning/hastighedssænkning.

SJOV LEG UDEN AFBRYDELSER: Hav altid et ekstra sæt opladede batterier klar til brug.

PROBLEMER?

VIRKER KØRETØJET IKKE?
- Kontroller om acceleratortrykknappen virker, i modsat fald udskift den.
- Kontroller om batteriet er tilkoblet det elektriske anlæg.

ER DER INGEN STRØM PÅ KØRETØJET?
- Oplad batterierne. Hvis problemet fortsætter efter opladningen, skal batterierne og opladeren efterses hos servicecenteret.

SERVICECENTER

PEG PEREGO yder en service efter købet, enten direkte eller via et netværk af autoriserede værksteder med henblik på eventuelle reparationer eller udskiftninger samt salg af originale reservedele. Ønsker du at kontakte et servicecenter, henvises du til brochuren "Servicecentre", der medfølger i pakken.

Ved enhver henvendelse er det nødvendigt at have det serienummer, der svarer til produktet. Du kan finde serienummeret på siden, der drejer sig om reservedele.

Peg Perego står til kundernes disposition med henblik på bedst muligt at opfylde deres behov. Det er derfor yderst vigtigt og værdifuldt for os at høre, hvad vores kunder mener. Vi vil være taknemmelige for, om du ville udfylde vores SPØRGESKEMA OM KUNDETILFREDSHED, når du har anvendt et af vores produkter; du finder det på internettet på den følgende adresse: **www.pegperego.com** Her kan du meddele os dine bemærkninger eller foreslag.

REKLAMATIONSRET

Der er to års reklamationsret på køretøjet. Reklamationsretten dækker alle køretøjets dele ved normal og korrekt brug. Læs derfor brugsanvisningen nøje, inden køretøjet tages i brug. Udfyld skemaet nederst og gem brugsanvisningen sammen med købsbon til brug ved reklamation.

Procedure ved reklamation:
Ved evt. fejl og mangler bør du altid henvende dig, hvor køretøjet er købt. Af hensyn til vores løbende kvalitetssikring er det vigtigt, at du ved henvendelse har nedenstående oplysninger om køretøjet klar. Såfremt reklamationen ikke kan klares pr. telefon, skal køretøjet sendes til:

Maki A/S
Haarupvej 22D
8600 Silkeborg
Denmark
Tlf.nr: +45 44476603
Mobilnr: +45 40304228
E-mail: service@maki.dk
Web: www.maki.dk

Du er naturligvis også velkommen til at kontakte Maki Service

Køretøjer tages kun til reparation efter forudgående aftale. Køretøjer, der fremsendes uden forudgående aftale, vil blive afvist.

Skema til brug ved reklamationer :

Navn:

Adresse:

Postnr./by:

Kontaktperson:

Tlf.nr.:

Oplysninger på køretøjet:

Produktionskode (stregkodenr.):

Produktionsdato:

Kontrolnr. ("Controllo")

Købsdato:

Reklamationens art:

Med venlig hilsen
Peg Pérego S.p.A. / Maki A/S

MONTERINGSANVISNINGER

PAS PÅ!
MONTERINGSARBEJDET MÅ KUN FORETAGES AF VOKSNE.
VÆR FORSIGTIG MENS KØRETØJET TAGES UD FRA DETS EMBALLAGE.
ALLE SKRUER OG SMÅDELE BEFINDER SIG I EN POSE INDEN I EMBALLAGEN.
BATTERIET ER MULIGVIS ALLEREDE INDSAT I KØRETØJET.

MONTERING

1 • Vend køretøjet om. I den forreste del af vognen føres hullet på ratstammen ned over tappen på reduktionsgearet som vist på tegningen.
2 • Løft de to styrestænger en smule og drej dem, indtil de klikker fast yderst på ratstammen..
3 • Spænd de 2 styrestænger fast på ratstammen med de tilhørende spændeskiver og skruer.
4 • Tryk hjulkapslerne fast på alle fire hjul.
5 • Indsæt de små bøsninger i deres lejer inderst i de to hjul som vist på tegningen.
6 • Indsæt henholdsvis 1 spændeskive og hjulet på de to styrestænger.
7 • Indsæt en selvblokerende spændeskive i det medfølgende værktøj, som vist på tegningen. Pas på at vingerne på den selvblokerende spændeskive vender ind mod værktøjets inderside (se deltegning A). BEMÆRK: Der er flere selvblokerende spændeskiver i posen end nødvendigt; gem dem til senere, såfremt en af dem går i stykker.
8 • Hold værktøjet godt fast og anbring hjulet, som vist på tegningen. Gentag samme fremgangsmåde med det andet forhjul.
9 • Indsæt 1 selvblokerende spændeskive i det medfølgende værktøj, som vist på tegningen. Pas på at vingerne på den selvblokerende spændeskive vender ind mod værktøjets inderside (se deltegning A).
10 • Fjern de grå beskyttelsesproppper på bagakslens yderpunkter. Sæt værktøjet ind, som tegningen viser.
11 • Indsæt de 2 store bøsninger indeni hjulene og tryk dem helt i bund.
12 • Indsæt akslen i hjulgruppen, efter at sekskantsnavet er monteret, som vist på tegningen.
13 • Sæt de samlede dele ind bagest på køretøjet (på samme side som reduktionsgearet) ved at klikke reduktionsgearet fast i bøsningslejet som vist på tegningen.
14 • Sæt det store bøsningsleje helt i bund med den runde del indvendigt i det resterende hjul.
15 • Indsæt 1 spændeskive og det resterende hjul fast på akslens anden ende.
16 • Anbring det koniske værktøj, som du brugte før, på akslen (samme side som reduktionsgearet). Pas på at værktøjet ikke flytter sig, mens du drejer køretøjet på reduktionsgearets side. Sæt 1 selvblokerende spændeskive i det medfølgende resterende stykke værktøj og fortsæt med at spænde hjulet fast (se tegningen).
17 • Anbring igen køretøjet på hjulene og fortsæt med at sætte de 4 dækpropper på, pas på at tænderne går ind i de tilhørende lejer.
18 • Monter den forreste dækplade ved at trykke den på plads i de tilhørende lejer på stellet.
19 • Påfør klistermærkerne A og B.
20 • Sæt forlygterne fast ved at trykke dem ind.
21 • Tryk vindspejlet ind i de 3 lejer.
22 • Skru vindspejlet fast på siderne med de 2 skruer.
23 • Træk beskyttelsesproppen ud fra ratstangen og sørg for at hullet i ratstangen befinder sig parallelt med forruden. Tilslut rattet til instrumentbrættet som vist på tegningen. Indsæt de forbundne stik under rattet (se deltegning A).
24 • Sæt rattet på ratstangen og pas på at fjederen på instrumentbrættet stikkes ind i fordybningen på rattet.
25 • Skru rattet fast med den tilhørende skrue og møtrik. PAS PÅ!: Møtrikken skal sættes i det sekskantede hul, skruen i det runde hul.
26 • Forbind stikket fra det elektriske anlæg til vognens batteri
27 • Anbring sædets støtteleje ved først at hægte de to bageste tænder fast (1) og herefter de to forreste (2).
28 • Anbring sædet i den ønskede stilling ved at stikke de 2 forreste vinger ind og herefter hægte den bageste tand fast (deltegning A). Pas på!: Sædet er beregnet til at kunne spændes fast i 3 forskellige positioner i forhold til barnets højde.
29 • Skru sædet fast med skruen.
30 • Sæt antennegruppen i med fjederen i hullet på stellet som vist på tegningen. PAS PÅ!: Kontroller at den lille plade i hullet på stellet er synlig og

hermed korrekt isat.
31 • Fortsæt med at skrue de medfølgende skruer fast.
32 • Indsæt køretøjets styrtbøjle i dets lejer.
33 • Spænd styrtbøjlen fast med 3 af de 4 medfølgende skruer (2 bagved og 1 forrest til højre) som vist på tegningen.
34 • Anbring radiostyringsholderen ved at sætte den forreste tap ind i fordybningen på stellet.
35 • Spænd radiostyringsholderen og styrtbøjlen fast med den fjerde medfølgende skrue.
36 • Når knappen START/RESET, der befinder sig til højre under styrtbøjlen, er trykket ind, er vognen klar til brug.

STYREMÅDEN RADIOSTYRING

37 • Tag radiostyringen ud af emballagen. Monter antennen ved at skrue den fast. Brug en skruetrækker til at løsne skruen, der befinder sig på bagsiden af radiostyringen, og åbn batterirummet.
38 • Sæt to batterier af typen AA på 1,5 V - medfølger ikke - i batterirummet og pas på, at polerne vender korrekt. Når dette er gjort, sættes låget på batterirummet og skruen spændes igen.
39 • Aktiver radiostyringen ved hjælp af knappen ON/OFF, der befinder sig på bagsiden.

PAS PÅ! RADIOSTYRINGEN ER IKKE ET STYKKE LEGETØJ: ANBRING DEN UTILGÆNGELIGT FOR BØRN!

SÅDAN FUNGERER RADIOSTYRINGEN

40 • Træk antennen på radiostyringen ud. Når styregrebet skubbes nedad, kører bilen fremad. Når grebet skubbes opad, bakker bilen.
41 • Når drejeknappen i midten drejes mod højre henholdsvis mod venstre, kører bilen i den pågældende retning.

PAS PÅ!: NÅR RADIOSTYRINGEN ER AKTIVERET, KONTROLLERES DET, AT DENNE FUNGERER I DET MINDSTE MODTAGELSESOMRÅDE FOR AT UNDGÅ, AT VOGNEN BLOKERES.

STYREMÅDEN ALMINDELIG RATSTYRING

PAS PÅ! AKTIVERING AF ALMINDELIG RATSTYRING MÅ KUN FORETAGES AF EN VOKSEN.

- Sluk radiostyringen ved hjælp af knappen ON/OFF (se fig. 39). PAS PÅ! HVIS DETTE IKKE FORETAGES, VIL VOGNEN IKKE KUNNE OVERGÅ TIL ALMINDELIG RATSTYRING.
  For at aktivere rattets styreegenskaber trykkes på knappen START/RESET, som befinder sig til højre under styrtbøjlen (se fig. 36).
  Når dette er gjort, fungerer vognen med ALMINDELIG RATSTYRING, men med mulighed for at blokere den øjeblikket med radiostyringen.

OPLYSNINGER
PAS PÅ! NÅR RADIOSTYRINGEN ER DEAKTIVERET, VIL ETHVERT INDGREB PÅ DENNE FORÅRSAGE, AT ALLE VOGNENS BEVÆGELSER BLOKERES.
Hvis vognen skal genoptage ALMINDELIG RATSTYRING, hvor radiostyringen er deaktiveret (OFF) og vognen holder stille, sker dette ved at trykke på knappen START/RESET.

- For at vende tilbage til KØRSEL MED RADIOSTYRING aktiveres denne styremåde med knappen ON-OFF. Hermed standser vognen, hvorefter den kan køres ved hjælp af radiostyringen.
- Hvis barnet, mens radiostyringen er aktiveret (ON), skulle trykke på knappen START/RESET, standses vognens kørsel, UDEN AT DENNE OVERGÅR TIL ALMINDELIG RATSTYRING, da den aktiverede radiostyring har første prioritet.
- For at undgå at der opstår problemer med modtagelse via radiostyringen, tilrådes det at kontrollere, at antennen er anbragt korrekt i sit leje, som beskrevet ovenfor (se fig. 30).
- Ved begge styremåder slukker vognen efter ca. 8 minutter i stand-by, hvis den ikke bruges. For at genaktivere kørslen trykkes på knappen START/RESET.

PRODUKTETS NORMALE FUNKTION KAN FORSTYRRES AF STÆRK ELEKTROMAGNETISK INTERFERENS. HVIS DETTE SKER FØLGES VEJLEDNINGEN I DENNE BRUGSANVISNING FOR AT NULSTILLE VOGNEN, SÅLEDES AT DEN VENDER TILBAGE TIL NORMALE FUNKTIONSBETINGELSER. HVIS VOGNEN IKKE VENDER TILBAGE TIL NORMAL FUNKTION, BØR PRODUKTET ANVENDES PÅ ET ANDET STED.

PAS PÅ! RADIOSTYRINGSENHEDEN MÅ IKKE PÅ NOGEN MÅDE BETRAGTES SOM EN SIKKERHEDSANORDNING OG DEN KAN DERFOR IKKE PÅ NOGEN MÅDE ERSTATTE TILSTEDEVÆRELSEN AF EN VOKSEN, SOM ABSOLUT SKAL BEFINDE SIG I NÆRHEDEN AF LEGETØJSBILEN, SÅFREMT DER OPSTÅR EN FARESITUATION.

KØRETØJETS EGENSKABER OG ANVENDELSE

- Sædet kan indstilles til den ønskede position ved at følge anvisningerne i figur 28.

42 • Speeder og elektrisk bremse. Køretøjet bremses ved at løfte foden fra speederen, bremsen aktiveres hermed automatisk.
43 • Ved hjælp af gearvælgerknappen kan køretøjet også køre i bakgear.
44 • ELEKTRONISK RAT: De 2 orange knapper (A) med LED aktiverer 8 melodier og hvis de trykkes ned samtidigt, giver de 3 forskellige lyde (motorlyd, horn og opbremsning).
45 • SIKKERHEDSSELE: Juster sikkerhedsselerne i forhold til barnets størrelse.
46 • RADIOSTYRINGSHOLDER: Først når vognen ikke længere skal bruges, må radiostyringen anbringes i den tilhørende holder.

UDSKIFTNING AF BATTERIET

47 • Løsn skruen bag på sædet og tryk på tanden på sædet, til den løsnes, for at få adgang til batterirummet.
48 • Skru batteriholderen løs og træk den ud.
49 • Frakobl stikkene ved at trykke på siderne. Træk batteriet ud og udskift det. Tilkobl stikkene igen og skru batteriholderen fast. Spænd sædet på igen ved at skrue det fast.

OPLADNING AF BATTERIET

PAS PÅ!: GENOPLADNING AF BATTERIERNE OG ETHVERT ANDET INDGREB PÅ DET ELEKTRISKE ANLÆG MÅ KUN UDFØRES AF VOKSNE. BATTERIET KAN GENOPLADES UDEN AT TAGE DET UD AF LEGETØJET.
50 • Frakobl stikket A fra det elektriske anlæg fra stikket B fra batteriet ved at trykke på siderne. Sæt batteriopladerens stik ind i en almindelig stikkontakt og følg de vedlagte anvisninger. Tilslut stikket B med batteriopladerens stik C. Når genopladningen er tilendebragt, tages batteriopladerens stik ud af stikkontakten, herefter frakobles stik C fra stik B.
51 • Stik stikket B helt ind i stikket A og tryk helt i bund til det klikker fast. Når dette er fuldført, skal du huske at genmontere batteriholderen (hvis batteriet har været demonteret), luk batterirummet og spænd sædet fast med skruen.

SUOMI

Kiitos, että valitsit PEG PEREGO® -tuotteen. PEG PEREGO on vienyt lapsia ulos jo 50 vuoden ajan. Vastasyntyneet vaunuissa, sitten rattaissa ja vielä myöhemmin akkukäyttöisissä ja poljettavissa leikkiajoneuvoissa.

Tutustu sivustollamme koko tuotevalikoimaamme, löydät uutuudet ja muita tietoja Peg Perego -maailmasta

www.pegperego.com

TÄRKEITÄ TIETOJA

Lue tämä käyttöohje huolellisesti, jotta tutustut mallin käyttöön ja voit opettaa lapsen ajamaan oikein, turvallisesti ja mukavasti. Säilytä käyttöohje vastaisen varalle.

Ennen ajoneuvon ensimmäistä käyttöä akkua on ladattava 18 tuntia. Tämän menettelyn laiminlyöminen saattaa aiheuttaa akulle pysyviä vaurioita.

- **Ikä 1 +**
- Yksipaikkainen ajoneuvo
- 1 ladattava, suljettu lyijyakku 12 V 3,3 Ah
- 1 vetävä pyörä
- 1 moottori 80 W
- Ykkösvaihteen nopeus 3,1 km/h
- Peruutusvaihteen nopeus 3 km/h

Peg Perego pidättää oikeuden tehdä teknisistä tai tuotannollisista syistä malleihin ja tämän julkaisun tietoihin muutoksia milloin tahansa.

VAATIMUSTENMUKAISUUSVAKUUTUS

TUOTTEEN NIMI
RC BUGGY - RC PRINCESS

TUOTTEEN TUNNISTEKOODI
IGOR0059 - IGOR0060

VIITESÄÄNNÖKSET (alkuperä)
Lelujen turvallisuutta koskeva direktiivi 2009/48/ETY,
standardi EN71 / 1-2-3-9,
standardi EN62115

Sähkömagneettisesta yhteensopivuudesta annettu direktiivi 2004/108/EY,
standardi EN55022- EN55014- EN301489/1/3

Radio- ja telepäätelaitedirektiivi 99/5/EY
Standardi EN300220

Eurooppalainen WEEE-direktiivi 2003/108/EY,
eurooppalainen RoHS-direktiivi 2002/95/EY,
ftalaattidirektiivi 2005/84/EY,
standardi EN60825-1

Tuote ei ole tieliikennesäädösten mukainen, joten sillä ei saa liikkua yleisillä teillä.

VAATIMUSTENMUKAISUUSVAKUUTUS
Peg Perego S.p.A. vakuuttaa, että tuote on läpäissyt yrityksen omat testit ja saanut voimassa olevien säännösten mukaisen hyväksynnän riippumattomilta ulkopuolisilta tutkimuslaitoksilta.

MYÖNTÄMISPAIKKA JA -PÄIVÄMÄÄRÄ
Italia, 10. 03. 2012

Peg Perego S.p.A.
via A. De Gasperi, 50
20862 Arcore (MB) - ITALIA

TURVALLISUUSMÄÄRÄYKSET

Leikkikalumme vastaavat Euroopan leluja koskevia turvallisuusmääräyksiä (Euroopan neuvoston säätämät turvallisuusvaatimukset) sekä "U.S. Consumer Toy Safety Specification"-määräyksiä. I.I.S.G. (Istituto Italiano Sicurezza Giocattoli) on hyväksynyt ne.
Ne eivät vastaa tieliikennesääntöjä eikä niillä siis voi ajaa yleisillä teillä.

Peg Perego S.p.A. on ISO 9001 - sertifioitu.
Sertifiointi takaa asiakkaille ja kuluttajille yhtiön työtapojen läpinäkyvyyden ja sen, että niihin voi luottaa.

- **HUOMIO!** Ei sovellu alle 12 kuukauden ikäisten lasten käyttöön toiminnallisten ominaisuuksien vuoksi.
- **HUOMIO!** Ajoneuvon käyttäminen julkisilla teillä tai vesiteiden tai uima-altaiden läheisyydessä tai ahtaissa tiloissa voi aiheuttaa tapaturmavaaran käyttäjälle ja/tai sivullisille. Aikuisen täytyy aina valvoa käyttöä.
- Lasten on aina pidettävä jalkineita ajoneuvon käyttämisen aikana.
- Ajoneuvon käytön aikana on varottava, etteivät lapset laita käsiä, jalkoja tai muita kehon osia, vaatteita tai muita esineitä lähelle liikkuvia osia.
- Älä koskaan kastele ajoneuvon osia, kuten moottoria, järjestelmiä, painikkeita jne.
- Älä käytä ajoneuvon läheisyydessä bensiiniä tai muita tulenarkoja aineita.
- Ajoneuvoa saa käyttää vain yksi lapsi kerrallaan, ellei ajoneuvo kuulu kaksipaikkaisten ajoneuvojen luokkaan.

SÄHKÖ -JA ELEKTRONIIKKALALAITEROMUDIREKTIIVI WEEE (vain EU)

- Kun tuotteen käyttöikä on päättynyt, se luokitellaan WEEE-jätteeksi eikä sitä siis saa hävittää kotitalousjätteen tavoin, vaan se on toimitettava erilliskeräykseen.
- Toimita jäte asianmukaiseen keräykseen.
- Tuotteen elektronisissa osissa olevat vaaralliset aineet saattavat aiheuttaa vaaraa henkilöiden terveydelle ja ympäristölle, ellei tuotteita hävitetä asianmukaisella tavalla.
- Jätesäiliön yli vedetty rasti osoittaa, että tuote on toimitettava erilliskeräykseen.

AKUN HÄVITTÄMINEN
- Suojele sinäkin ympäristöä.
- Älä heitä käytettyä akkua kotitalousjätteisiin.
- Toimita se käytettyjen akkujen keräyskeskukseen tai erikoisjätteiden keräyskeskukseen. Kysy tietoja paikallisilta viranomaisilta.

Pb

PARISTOJA AA 1,5 V KOSKEVIA HUOMAUTUKSIA

Aikuisen tulee asentaa paristot tai valvoa niiden asentamista. Älä anna lasten leikkiä paristoilla.
- Paristot saa vaihtaa vain aikuinen.
- Käytä vain valmistajan mainitsemaa paristotyyppiä.
- Noudata polariteettiä +/-
- Älä aiheuta syöttöliitinten oikosulkua, se aiheuttaa tulipalo- tai räjähdysvaaran.
- Poista aina paristot, kun lelu on pitkään käyttämättä.
- Älä heitä paristoja tuleen.
- Älä koskaan yritä ladata paristoja, elleivät ne ole ladattavaa tyyppiä.
- Älä sekoita keskenään vanhoja ja uusia paristoja.
- Poista tyhjät paristot.
- Toimita tyhjät paristot käytettyjen paristojen kierrätykseen.

AKKUA KOSKEVIA HUOMAUTUKSIA

Aikuisen tulee ladata akku tai valvoa sen lataamista. Älä anna lasten leikkiä akulla.

AKUN LATAAMINEN
- Ei sovellu alle 12 kuukauden ikäisten lasten käyttöön toiminnallisten ominaisuuksien vuoksi.
- Lataa akku aina ajoissa, heti kun ajoneuvon nopeus alkaa hidastua. Näin vältät sen vahingoittumisen.
- Jos ajoneuvo on pitkään käyttämättä, muista ladata akku ja pitää se kytkettynä irti järjestelmästä. Lataa akku vähintään kolmen kuukauden välein.
- Akkua ei saa ladata ylösalaisin.
- Älä unohda akkua lataukseen! Tarkista säännöllisesti.
- Käytä vain toimitettua laturia ja alkuperäistä PEG PEREGO -akkua.
- Akku on suljettu ja huoltovapaa.

HUOMIO
- AKKU SISÄLTÄÄ MYRKYLLISIÄ, SYÖVYTTÄVIÄ AINEITA.
  ÄLÄ PEUKALOI SITÄ.
- Akku sisältää happopohjaisia elektrolyyttejä.
- Älä anna akun liittimien joutua keskenään suoraan kosketukseen, vältä kovia iskuja: tulipalo- ja/tai räjähdysvaara.
- Lataamisen aikana akussa muodostuu kaasua. Lataa akku hyvin tuuletetussa tilassa, etäällä lämmönlähteistä ja tulenaroista aineista.
- Tyhjä akku täytyy poistaa ajoneuvosta.
- Vältä akun sijoittamista vaatteiden päälle, ne saattavat vahingoittua.
- Käytä ainoastaan suositellun tyyppisiä tai vastaavia akkuja.

JOS AKKU VUOTAA
Suojaa silmät. Vältä suoraa kosketusta akkuhapon kanssa.
Suojaa kädet. Laita akku muovikassiin ja noudata akkujen hävittämistä koskevia ohjeita.

JOS IHO TAI SILMÄT JOUTUVAT KOSKETUKSIIN AKKUHAPON KANSSA
Pese kohta runsaalla, juoksevalla vedellä.
Ota välittömästi yhteys lääkäriin.

JOS AKKUHAPPOA JOUTUU NIELUUN
Huuhdo suu ja sylje.
Ota välittömästi yhteys lääkäriin.

AJONEUVON HUOLTO JA KUNNOSSAPITO

- Ei ole suositeltavaa jättää leikkikalua tilaan, jonka lämpötila voi laskea nollan alapuolelle. Leikkikalun käyttäminen ennen kuin sen lämpötila on nollan yläpuolella voi aiheuttaa moottorille ja akuille pysyviä vaurioita.
- Tarkista ajoneuvon kunto säännöllisesti, erityisesti sähköjärjestelmä, pistokkeiden liitännät, suojatulpat ja laturi. Jos havaitset vian, sähköistä ajoneuvoa ja laturia ei saa käyttää. Korjauksiin saa käyttää vain alkuperäisiä PEG PEREGO -varaosia.
- PEG PEREGO ei vastaa vahingoista, mikäli sähköjärjestelmään on koskettu.
- Älä jätä ajoneuvon akkua lähelle lämmönlähteitä, kuten lämpöpatteria, takkaa tms.
- Suojaa ajoneuvo vedeltä, sateelta, lumelta jne. Ajoneuvon käyttäminen hiekassa tai mudassa voi aiheuttaa vahinkoa painikkeille, moottorille ja välityspyörästöille.
- Voitele säännöllisesti (kevyellä öljyllä) liikkuvat osat, kuten laakerit, ohjaus jne.
- Ajoneuvon pinnat voidaan puhdistaa kostealla liinalla ja tarvittaessa kotitalouden puhdistusaineilla, jotka eivät ole hankaavia.
- Vain aikuiset saavat suorittaa puhdistustoimenpiteet.
- Älä koskaan pura ajoneuvon tai moottorin mekanismeja ilman PEG PEREGOn valtuutusta.

SÄÄNNÖT TURVALLISTA AJOA VARTEN

Lapsen turvallisuuden takaamiseksi: lue seuraavat ohjeet ja noudata niitä tarkkaan ennen ajoneuvon käynnistämistä.
- Opeta lapsi käyttämään ajoneuvoa oikein, jotta hän osaa ajaa turvallisesti ja pitää hauskaa.
- Lelua täytyy käyttää varoen, sen käyttäminen vaatii taitoa. Vältä putoamista tai törmäämistä, joka voi aiheuttaa vahinkoa käyttäjälle tai muille henkilöille.
- Varmista ennen liikkeelle lähtöä, että reitti on vapaa henkilöistä ja muista esteistä.
- Kädet täytyy aina pitää ohjaustangolla/-pyörällä ja on aina katsottava eteenpäin.
- Jarruta aina ajoissa törmäysten välttämiseksi.

HUOMIO!
Tuotteessa on jarrutusjärjestelmä, jonka käyttäminen edellyttää, että aikuinen on opettanut lapselle miten on toimittava.

TOINEN NOPEUS (mallikohtainen)
Aluksi on suositeltavaa käyttää ensimmäistä vaihdetta. Ennen toisen vaihteen kytkemistä on varmistettava, että lapsi on oppinut käyttämään oikein ohjaustankoa/-pyörää, ensimmäistä vaihdetta, jarrua, ja että hän on tottunut käyttämään ajoneuvoa.

HUOMIO!
- Tarkista, että kaikki pyörien suojalevyt ja kiinnitysmutterit ovat kunnolla paikoillaan.
- Jos ajoneuvo joutuu ylikuormitustilanteeseen, kuten pehmeässä hiekassa, mudassa tai hyvin epätasaisella maaperällä, ylikuormituskytkin katkaisee tehon välittömästi. Tehon syöttö jatkuu muutaman sekunnin kuluttua.
- Vain ajoneuvot 12 ja 24 V: Ensimmäisellä vaihteella ajoneuvossa on tasauspyörästötoiminto, kuten oikeassa autossa, tasaisella maaperällä yhden lapsen ajaessa pyörillä voi olla eri nopeus ja on mahdollisuus että ne luisuvat/hidastuvat.

HUVIA ILMAN KESKEYTYSTÄ: Pidä vara-akku ladattuna käyttöä varten.

ONGELMIA?

EIKÖ AJONEUVO TOIMI?
- Tarkista kaasupainikkeen toiminta ja tarvittaessa vaihda se.
- Tarkista, että akku on kytketty sähköjärjestelmään.

EIKÖ AJONEUVOSSA OLE TEHOA?
- Lataa akut. Jos ongelma toistuu lataamisen jälkeen, anna huoltoliikkeen tarkistaa akku ja laturi.

HUOLTO

PEG PEREGO tarjoaa myynnin jälkeisen huoltopalvelun, joko suoraan tai valtuutettujen huoltokeskusten verkon kautta, mahdollisia korjauksia tai vaihtoja sekä alkuperäisten varaosien hankkimista varten. Huoltokeskukset löytyvät pakkauksessa olevasta lehtisestä "Huoltokeskukset".

Asioimista varten on tunnettava tuotteen sarjanumero. Sarjanumero löytyy varaosia koskevalta sivulta.

Peg Perego on aina asiakkaiden käytettävissä ja tekee parhaansa kaikkien heidän toivomustensa täyttämiseksi. Siksi asiakkaidemme mielipiteen tunteminen on meille tärkeää ja hyvin arvokasta. Olisimme kiitollisia, jos tuotteemme käytön jälkeen voisitte täyttää ASIAKKAIDEN TYYTYVÄISYYSKYSELYN, jonka löydätte Internet-osoitteesta: **www.pegperego.com** näin voitte antaa palautetta ja tehdä ehdotuksia.

REKLAMAATIO-OIKEUS

Ajoneuvoon liittyvä reklamaatio-oikeus on kaksi vuotta. Reklamaatio-oikeus kattaa ajoneuvon kaikki osat normaalin ja oikean käytön yhteydessä. Lue sen vuoksi käyttöohje huolellisesti ennen ajoneuvon käyttöönottoa. Täytä alla oleva lomake ja säästä käyttöohje sekä ostokuitti mahdollista reklamaatiotapausta varten.

Menettelyohje reklamaatiotapauksessa:
Mikäli ajoneuvossa on virheitä tai puutteita, ota yhteyttä ostopaikkaan. Jatkuvan laadunvarmistuksen kannalta on tärkeää, että osaat kertoa alla olevat ajoneuvoa koskevat tiedot ottaessasi yhteyttä ostopaikkaan.
Mikäli reklamaatiota ei voida selvittää puhelimitse, ajoneuvo lähetetään seuraavaan osoitteeseen:

ISOJOEN KONEHALLI OY
KESKUSTIE 26
KAUHAJOKI 61850
Phone: +358 20 132 3280
Fax: +358 20 132 3257
www.ikh.fi <http://www.ikh.fi>

Voit luonnollisesti myös ottaa yhteyttä Maki Serviceen (service@maki.dk).

Ajoneuvot vastaanotetaan korjattaviksi ainoastaan, kun asiasta on sovittu etukäteen. Emme ota vastaan ajoneuvoja, joiden lähetyksestä ei ole sovittu etukäteen.

Reklamaatiotapauksissa käytettävä lomake:

Nimi:

Osoite:

Postinumero/postitoimipaikka:

Yhteyshenkilö:

Puhelinnumero:

Ajoneuvon tiedot:

Tuotekoodi (viivakoodinumero):

Valmistuspäivä:

Tarkistusnumero ("Controllo"):

Ostopäivä:

Reklamaation syy

Ystävällisin terveisin
Peg Pérego S.p.A. / Maki A/S

ASENNUSOHJEET

HUOMIO
VAIN AIKUISET SAAVAT SUORITTAA ASENNUSTOIMENPITEET.
OLE VAROVAINEN PURKAESSASI AJONEUVOA PAKKAUKSESTA.
KAIKKI RUUVIT JA PIKKUOSAT OVAT PAKKAUKSEN SISÄLLÄ OLEVASSA PUSSISSA.
AKKU SAATTAA JO OLLA ASENNETTU TUOTTEESEEN.

ASENNUS

1 • Käännä ajoneuvo ylösalaisin. Aseta ohjausaisan reikä ajoneuvon etuosassa olevaan vaihteen tappiin kuvassa esitetyllä tavalla.
2 • Nosta ja käännä kahta ohjausvipua varovasti niin, että ne kiinnittyvät ohjausaisan päihin.
3 • Kiinnitä molemmat ohjausvivut ohjausaisaan ruuvien ja aluslaattojen avulla.
4 • Paina pölykapselit paikoilleen kaikkiin neljään pyörään.
5 • Molemmissa pyörissä on sisäpuolella kolot: pujota näihin koloihin niihin tarkoitetut pienet holkit kuvassa esitetyllä tavalla.
6 • Pujota kumpaankin ohjausvipuun yksi aluslaatta ja pyörä.
7 • Aseta itselukittuva aluslaatta työkalun sisään kuvassa esitetyllä tavalla. Huomaa: itselukittuvan aluslaatan hampaiden tulee olla suunnattuina työkalun sisäosaan päin (ks. yksityiskohta A). HUOMAA: pussissa on ylimääräisiä itselukittuvia aluslaattoja: säilytä ne siltä varalta, että jokin niistä menee rikki.
8 • Pidä ajoneuvoa lujasti paikoillaan ja kiinnitä pyörä kuvassa esitetyllä tavalla. Tee sama toimenpide myös toiselle etupyörälle.
9 • Aseta itselukittuva aluslaatta työkalun sisään kuvassa esitetyllä tavalla. Huomaa: itselukittuvan aluslaatan hampaiden tulee olla suunnattuina työkalun sisäosaan päin (ks. yksityiskohta A).
10 • Irrota taka-akselin päissä olevat harmaat suojatulpat. Aseta akseli paikalleen työkaluun kuvassa esitetyllä tavalla.
11 • Työnnä pohjaan asti pyörien sisäpuolelle molemmat isot holkit.
12 • Aseta akseli pyörään jossa on jo kuusiomainen holkki paikoillaan, kuten kuvasta ilmenee.
13 • Aseta kokonaisuus paikalleen ajoneuvon takaosaan (alennusvaihteen puolelle). Sovita alennusvaihde holkin sisään kuvassa esitetyllä tavalla.
15 • Työnnä suuri holkki, jonka päässä on ympyrä, pohjaan saakka jäljellä olevaan pyörään.
16 • Pujota yksi aluslaatta ja jäljelle jäänyt pyörä akselin toiseen päähän.
17 • Aseta akselin päähän (alennusvaihteen puolelle) jo aiemmin käyttämäsi kartiomainen työkalu. Käännä ajoneuvo alennusvaihteen puoleiselle kyljelleen: huolehdi, ettei työkalu pääse liikkumaan pois paikaltaan. Aseta itselukittuva aluslaatta jäljelle jääneeseen, pakkaukseen sisältyvään työkaluun ja kiinnitä pyörä paikalleen (ks. kuva).
18 • Käännä ajoneuvo pyörilleen ja kiinnitä jokaiseen pyörään koristekorkki: varmista, että korkkien hampaat tarttuvat niille tarkoitettuihin koloihin.
19 • Kiinnitä etumaski paikalleen painamalla se kiinni rungossa oleviin aukkoihin.
20 • Liimaa paikoilleen tarrat A ja B.
21 • Kiinnitä etuvalot painamalla ne paikalleen.
22 • Kiinnitä tuulilasi painamalla se kiinni kolmeen koloonsa.
23 • Kiinnitä tuulilasi reunoista kahdella ruuvilla.
24 • Vedä irti ohjauspyörän aisan suojakorkki ja varmista, että aisan reikä on linjassa tuulilasin kanssa. Liitä ohjauspyörä kojelautaan, kuten kuvassa on esitetty. Työnnä yhteen liitetty ryhmä ohjauspyörän alle (ks. yksityiskohta A).
25 • Pujota ohjauspyörä ohjauspyörän aisaan: varmista, että kojelaudan jousi asettuu sille varattuun koloon ohjauspyörässä.
26 • Kiinnitä ohjauspyörä tähän tarkoitetuilla ruuvilla ja mutterilla. HUOMAA: mutteri kiinnitetään kuusikulmaiseen reikään, ruuvi pyöreään reikään.
27 • Yhdistä järjestelmän liitin ajoneuvon akkuun.
28 • Aseta istuimen tuki paikalleen siten, että kiinnität ensin takaosan kaksi tappia (1) ja sitten etuosan kaksi tappia (2).
29 • Aseta istuin haluttuun asentoon siten, että työnnät paikoilleen kaksi istuimen etuosassa olevaa uloketta ja kiinnittämällä sitten istuimen takaosassa olevan tapin (yksityiskohta A). Huomaa: istuin voidaan kiinnittää kolmeen eri asentoon lapsen pituuden mukaan.
30 • Kiinnitä istuin paikalleen ruuvilla.
31 • Kiinnitä antenniryhmä jousineen ajoneuvon korissa olevaan reikään kuvassa esitetyllä tavalla. HUOMAA: tarkista, että ajoneuvon korin reikään sijoitettu läppä on näkyvissä: silloin se on oikein asennettu.
32 • Kiinnitä mukana toimitetut ruuvit.
33 • Aseta turvakaari paikalleen koloihinsa.
34 • Kiinnitä turvakaari kolmella mukana toimitetuista neljästä ruuvista (2 taakse ja yksi oikealle eteen), kuten kuvassa.
35 • Aseta radio-ohjaimen pidike paikalleen työntämällä sen etuosassa oleva uloke ajoneuvon korissa olevaan koloon.
36 • Kiinnitä radio-ohjaimen pidin ja turvakaari neljännellä mukana toimitetulla ruuvilla.
37 • Paina turvakaaren alla oikeassa reunassa olevaa START/RESET-painiketta: ajoneuvo on nyt käyttövalmis.

OHJAUS RADIO-OHJAIMELLA

38 • Ota radio-ohjain pakkauksestaan. Kiinnitä antenni kiertämällä se paikalleen. Avaa ruuvimeisselin avulla radio-ohjaimen alaosassa oleva ruuvi ja avaa paristolokero.
38 • Aseta lokeroon 2 AA-tyyppistä 1,5 voltin sormiparistoa (eivät sisälly pakkaukseen); huomioi +- ja —-navat. Kun olet suorittanut toimenpiteen, sulje paristolokeron kansi ja kiristä ruuvi uudelleen.
39 • Kytke radio-ohjaimeen virta takapuolella olevalla ON/OFF-painikkeella.

HUOMAA! RADIO-OHJAIN EI OLE LELU: PIDÄ SE POISSA LASTEN ULOTTUVILTA!

RADIO-OHJAIMEN TOIMINTA
40 • Vedä radio-ohjaimen antenni ulos. Kun vipua painetaan alaspäin, ajoneuvo liikkuu eteenpäin. Kun vipua työnnetään ylöspäin, ajoneuvo peruuttaa.
41 • Jos keskellä olevaa pyörää käännetään oikealle tai vasemmalle, ajoneuvo kääntyy samaan suuntaan.

HUOMAA: RADIO-OHJAIMEN OLLESSA KÄYTÖSSÄ PYSYTTELE RIITTÄVÄN LÄHELLÄ AJONEUVOA NIIN, ETTEI YHTEYS AJONEUVOON KATKEA

ITSENÄINEN OHJAUS

HUOMAA! ITSENÄISEN OHJAUKSEN SAA KYTKEÄ KÄYTTÖÖN VAIN AIKUINEN.

- Sammuta radio-ohjain ON/OFF-näppäimestä (ks. kuva 39). HUOMAA! ELLEI TÄTÄ TOIMENPIDETTÄ SUORITETA, AJONEUVO EI SIIRRY ITSENÄISEEN OHJAUKSEEN. Ohjauspyörän komennot otetaan käyttöön painamalla turvakaaren alla oikeassa reunassa olevaa START/RESET-painiketta (ks. kuva 36). Tämän jälkeen ajoneuvoa voidaan ohjata ohjauspyörästä (ITSENÄINEN OHJAUS), mutta se voidaan aina välittömästi pysäyttää radio-ohjaimella.

VAROITUKSIA
HUOMAA! KUN RADIO-OHJAIN ON POIS PÄÄLTÄ, MINKÄ TAHANSA SEN OHJAIMEN LIIKE ESTÄÄ KAIKKI AJONEUVON LIIKKEET.
Mikäli haluat jatkaa ITSENÄISEN OHJAUKSEN käyttöä radio-ohjaimen ollessa pois päältä (OFF) ja ajoneuvon ollessa pysähdyksissä, paina START/RESET.
- Voit palata OHJAUKSEEN RADIO-OHJAIMELLA painamalla ON/OFF-painiketta. Ajoneuvo pysähtyy ja alkaa sitten totella radio-ohjaimen komentoja.
- Jos radio-ohjain on päällä (ON) ja lapsi painaa START/RESET-painiketta, ajoneuvo pysähtyy siirtymättä kuitenkaan ITSENÄISEEN OHJAUKSEEN, koska vielä toiminnassa oleva radio-ohjain on etusijalla.
- Radio-ohjaimen lähetyshäiriöiden välttämiseksi tarkista, että antenni on asetettu oikein edellä kuvatulle paikalleen (ks. kuva 30).
- Molemmissa ohjaustavoissa ajoneuvosta katkeaa virta, ellei sitä käytetä 8 minuuttiin. Virta kytkeytyy uudelleen, kun START/RESET-painiketta painetaan.

VOIMAKKAAT SÄHKÖMAGNEETTISET HÄIRIÖT SAATTAVAT HAITATA TUOTTEEN NORMAALEJA TOIMINTOJA. JOS NÄIN TAPAHTUU, NOUDATA TÄSSÄ KÄYTTÖOPPAASSA ANNETTUJA OHJEITA JA PALAUTA TUOTTEEN NORMAALITOIMINTA. ELLEIVÄT AJONEUVON NORMAALIT TOIMINNOT PALAUDU, SIIRRÄ TUOTE TOISEEN PAIKKAAN.

HUOMAA! RADIO-OHJAINTA EI PIDÄ TULKITA TURVALAITTEEKSI, EIKÄ SE SIIS KORVAA AIKUISEN VALVONTAA EIKÄ SITÄ, ETTÄ AIKUISEN ON OLTAVA LEIKKIKALUN LÄHEISYYDESSÄ VAARATILANTEESSA.

AJONEUVON OMINAISUUDET JA KÄYTTÖ

- Istuin voidaan säätää haluttuun asentoon kuvassa 28 kuvatulla tavalla.

42 • Kiihdytyspoljin ja sähköjarru. Jarruta nostamalla jalka kiihdytyspolkimelta, jarru toimii automaattisesti.
43 • Vaihteen valintapainikkeen ansiosta ajoneuvo voi myös peruuttaa.
44 • SÄHKÖKÄYTTÖINEN OHJAUSPYÖRÄ: Oransseja merkkivalopainikkeita (A) painamalla saadaan soimaan 8 erilaista laulua. Jos niitä painetaan yhtä aikaa, kuullaan 3 erilaista auton ääntä (moottorin ääntä, torven soitto ja jarrutus).
45 • TURVAVYÖT: säädä turvavöitä lapsen koon mukaan.
46 • RADIO-OHJAIMEN PIDIKE: aseta radio-ohjain pidikkeeseensä vasta sitten, kun ajoneuvon käyttö on lopetettu.

AKUN VAIHTAMINEN

47 • Avaa istuimen takana oleva ruuvi ja vapauta painamalla istuimen tappi niin, että pääsy akkulokeroon avautuu.
48 • Avaa akunpitimen ruuvi ja vedä se ulos.
49 • Irrota pistokkeet toisistaan puristamalla niitä reunoista. Vedä akku ulos ja vaihda uusi akku sen tilalle. Liitä pistokkeet uudelleen ja ruuvaa akunpidin takaisin paikalleen. Kiinnitä istuin takaisin paikalleen kiristämällä ruuvi.

AKUN LATAAMINEN

HUOMAA: AKUN LATAAMISEN JA KAIKKI MUUT SÄHKÖJÄRJESTELMÄÄ KOSKEVAT TOIMENPITEET SAA SUORITTAA VAIN AIKUINEN.
AKUN VOI LADATA MYÖS IRROTTAMATTA SITÄ LEIKKIKALUSTA.

50 • Irrota sähköjärjestelmän pistoke A akun pistokkeesta B puristamalla molempia pistokkeita reunoista. Liitä akkulaturi tavalliseen kodin pistorasiaan laturin ohjeiden mukaan. Liitä pistoke B akkulaturin pistokkeeseen C. Kun akku on ladattu, irrota akkulaturi pistorasiasta ja irrota sitten pistoke C pistokkeesta B.
51 • Työnnä pistoke B pistokkeeseen A niin, että se naksahtaa. Kun olet suorittanut toimenpiteet, muista aina kiinnittää akunpidin uudelleen paikalleen (jos akku irrotettiin), sulkea akkulokero ja kiinnittää istuin paikalleen ruuvilla.

NORSK

PEG PEREGO® takker for at dere har valgt dette produktet. I mer enn 50 år har PEG PEREGO tatt med barn ut på tur: Som nyfødte, i barnevognene, og senere med pedell- og batteridrevne leker.

Du kan lese om hele produktspektret vårt, nye produkter og annen informasjon om Peg Perego på nettstedet vårt

www.pegperego.com

VIKTIG INFORMASJON

Les denne håndboken nøye for å bli kjent med hvordan man bruker denne modellen, og hjelpe dere til å lære barnet deres hvordan man kjører på en riktig, trygg og allikevel gøyal måte. Ta vare på håndboken for framtidige konsultasjoner.

Før man tar kjøretøyet i bruk for første gang må batteriene lades opp i 18 timer. Dersom man ikke gjennomfører denne prosedyren, kan det føre til ubøtelige skader på batteriet.

- **År 1+**
- Kjøretøy med 1 sitteplass
- 1 Oppladbart forseglet blybatteri 12V 3,3Ah.
- 1 drivhjul
- 1 motor på 80 W
- Hastighet i første gir 3,1 km/t
- Hastighet i revers 3 km/t

Peg Perego reserverer seg retten til å endre de modellene og dataene som angis i denne håndboken når som helst, når det er behov for det av tekniske eller andre årsaker.

KONFORMITETSERKLÆRING

NAVNET TIL PRODUKTET
RC BUGGY - RC PRINCESS

IDENTIFIKASJONSKODE FOR PRODUKTET
IGOR0059 - IGOR0060

FORSKRIFTER som gjelder som REFERANSE (origine)
Generell forskrift om lekers sikkerhet
2009/48/EØF
Standarden EN71 / 1 -2 -3 -9
Standarden EN62115

Forskrift om elektromagnetisk kompatibilitet
2004/108/EØF
Standard EN55022- EN55014- EN301489/1/3

Direktiv R & TTE 99/05/CE
Standard EN300220

Europeisk direktiv WEEE 2003/108/EEC
Europeisk direktiv RoHS 2002/95/E:ØF
Direktiv om ftalater 2005/84/CE
Standarden EN60825-1

Det er ikke i samsvar med anvisninger i normene som gjelder sirkulasjon i trafikken, og kan derfor ikke kjøres på offentlige veier.

KONFORMITETSERKLÆRING
Peg Perego S.p.A. erklærer under eget ansvar at den beskrevne artikkelen er blitt testet internt og godkjent etter gjeldende regelverk ved eksterne, uavhengige laboratoratorier.

DATO OG STED FOR UTSTEDELSE
Italia - 10. 03. 2012

Peg Perego S.p.A.
via A. De Gasperi, 50
20862 Arcore (MB) - ITALIA

SIKKERHETSNORMER

Lekene våre er i samsvar med De Europeiske Sikkerhetsnormene for leketøy (sikkerhetskrav utformet av EØF) og med "U.S. Consumer Toy Safety Specification". De er også godkjente av I.I.S.G. (Det italienske instituttet for lekers sikkerhet).
Det er ikke i samsvar med retningslinjer for ferdsel på vei, og kan derfor ikke kjøres på offentlige veier.

Peg Perego S.p.A. har ISO 9001 sertifisering.
Sertifiseringen gir kunder og forbrukere en garanti om åpenhet og trygghet omkring måten bedriften arbeider på.

- **OBS!** Ikke egnet for barn under 12 måneder på grunn av egenskaper ved bruken.
- **OBS!** Bruk av kjøretøyet på offentlig vei eller i nærheten av elver eller basseng eller på trange områder, kan påføre skader for brukeren og på andre personer i området. Det er alltid nødvendig at voksne har overoppsyn med bruken.
- Barn må alltid ha på sko når de bruker kjøretøyet.
- Når kjøretøyet er i bruk må man følge med så barna ikke setter hendene, føttene eller andre kroppsdeler, klær eller andre ting, inn nær der det er deler i bevegelse.
- Man må aldri ha vann på eller fukte komponenter på kjøretøyet, som f.eks. motorer, elektrisk anlegg, brytere, osv.
- Man må ikke benytte bensin eller andre brennbare væsker nær kjøretøyet.
- Kjøretøyet må kun brukes av et barn av gangen, med mindre det er av typen for med to seter.

WEEE-DIREKTIVET (kun EU)
- Dette produktet vil ved slutten av sin levetid være klassifisert som avfall av typen WEEE, og må derfor ikke kastes sammen med vanlig husholdningsavfall, men sendes til differensiert avfallsbehandling.
- Lever avfallet på organiserte oppsamlingssteder.
- Farlige substanser som finnes i de elektriske komponentene i dette produktet medfører helse-miljørisiko dersom produktene ikke blir avsatt på en riktig måte.
- Symbolet med en utkrysset søppelkasse angir at produktet må sendes til spesialinnsamling.

AVSETTING AV BATTERIET
- Vær med å ta bevare miljøet.
- Det brukte batteriet må ikke kastes sammen med vanlig husholdningsavfall.
- Dere kan ta dtm med til en oppsamlingsstasjon for brukte batterier, eller avsettingssted for spesialavfall. Skaff informasjon hos kommunen eller avfallsselskapet.

ADVARSLER FOR BATTERIER AV TYPEN AA 1,5 VOLT
Innsettingen av batteriene må utføres og overvåkes av voksne. La ikke barn leke med batteriene.
- Batteriene må byttes av en voksen.
- Bruk kun den batteritypen som er spesifisert fra produsenten.
- Ta hensyn til polariteten +/-.
- Unngå å kortslutte strømtilførselsklemmene; det kan medføre fare for brann og eksplosjon.
- Ta alltid ut batteriene dersom leken står ubrukt over lengre tid.
- Man må ikke kaste batteriene på bål/ direkte ild.
- Man må ikke forsøke å lade opp batteriene dersom de ikke er oppladbare.
- Unngå å blande gamle og nye batterier.
- Fjern utladede batterier.
- Kast utladede batterier i oppsamlingsbeholdere for resirkulering av brukte batterier.

ADVARSLER FOR BATTERIET

Oppladingen av batteriet må utføres og overses av voksne. La ikke barn leke med batteriet.

OPPLADING AV BATTERIET
- Lad opp batteriet etter anvisningene som følger med batteriladeren, unngå opplading utover 24 timer.
- Lad opp batteriet igjen så snart kjøretøyet får redusert hastighet, for å unngå skader.
- Dersom kjøretøyet blir stående i ro i en lang periode, må man huske å lade opp batteriet og holde det frakoplet fra det elektriske anlegget. Gjenta oppladingen minst hver 3. måned.
- Batteriet må ikke lades opp når det står opp ned.
- Ikke glem av batteriet mens de lades opp! Kontroller med jevne mellomrom.
- Bruk kun batteriladere som følger med produktet, og PEG PEREGO originalbatterier.
- Batteriet er forseglet og trenger ikke vedlikehold.

OBS!
- BATTERIET INNEHOLDER ETSENDE OG GIFTIGE STOFFER.
  GJØR DERFOR IKKE INNGREP PÅ DEM.
- Batteriet inneholder elektrolytter med syrebase.
- Unngå å skape kontakt mellom batteriterminalene, og unngå kraftige støt: Dette kan føre til eksplosjons- og brannfare.
- Under opplading produserer batteriet gass. Lad derfor opp batteriet i et godt gjennomluftet lokale, langt fra varmekilder og brennbart materiell.
- År batteriet er utslitt må det fjernes fra kjøretøyet.
- Det frarådes å sette eller støtte batteriet på tøy/tekstiler, fordi disse da kan bli ødelagt.
- Bruk kun batterier og akkumulatorer av anbefalt type, eller tilsvarende typer.

DERSOM DET SKULLE OPPSTÅ LEKKASJE
Beskytt øynene, og unngå direkte kontakt med elektrolytten.Beskytt hendene dine.
Legg batteriet i en plastpose og følg miljøreglene for kassering av batterier.

DERSOM HUDEN ELLER ØYNENE KOMMER I KONTAKT MED ELEKTROLYTTEN
Skyll nøye med rikelig vann det berørte området.
Kontakt lege med en gang.

DERSOM NOEN SKULLE KOMME TIL Å DRIKKE ELEKTROLYTTEN
Skyll munnen og spytt.
Kontakt lege med en gang.

VEDLIKEHOLD OG BEHANDLING AV KJØRETØYET

- Det anbefales ikke å oppbevare leken på steder der det temperaturen synker til under null grader. Dersom den skulle bli brukt uten at man først har varmet den opp til over null grader, kan dette føre til uopprettelige skader på motorer og batterier.
- Kontroller jevnlig at kjøretøyet er i god stand, spesielt det elektriske anlegget, koplingene på kontaktene, beskyttelseshettene, og batteriladeren. Dersom man finner feil må man verken bruke kjøretøyet eller batteriladeren. Ved reparasjoner må man kun bruke originaldeler fra PEG PEREGO.
- PEG PEREGO vil ikke påta seg noe ansvar dersom det gjøres inngrep på det elektriske anlegget.
- Man må ikke la batteriene eller kjøretøyet stå nær varmekilder, som varmeovner, peiser osv.
- Beskytt kjøretøyet fra vann, regn, snø osv. Bruk på sand eller leire kan føre til skader på tatser, motorer og gir.
- Smør med jevne mellomrom (med en lett olje) delvis bevegelige deler, så som lager og styre etc.
- Overflatene på kjøretøyet kan rengjøres med en fuktig klut, og ved behov, vanlige vaskemidler som ikke er etsende.
- Rengjøringsoperasjonene må kun utføres av voksne.
- Man må ikke demontere noen av mekanismene på kjøretøyet eller på motorene, dersom dette ikke er blitt autorisert av PEG PEREGO.

REGLER FOR TRYGG BRUK

For at barnet skal være så trygt som mulig, må man før man starter kjøretøyet lese og følge disse anvisningene nøye.
- Lær barnet riktig bruk av kjøretøyet, slik at man kan kjøre sikkert og ha det gøy.
- Leken må brukes med varsomhet fordi den krever at man har ferdigheter for å unngå fall og kollisjoner som kan gi skaper på brukeren, eller andre som er i nærheten.
- Før man starter må man kontrollere at det ikke er ting eller personer i veien.
- Kjør med hendene på rattet/styre og se alltid på veien.
- Brems i tide for å unngå kollisjoner.

OBS!
Denne leken har et bremsesystem som gjøre det nødvendig at en voksen gir opplæring til barnet som skal bruke den.

2. HASTIGHET (dersom denne finnes)
Det anbefales at man til å begynne med bruker 1. gir. Før man begynner å bruke 2. gir/hastighet, må man forsikre seg om at barnet har lært å bruke rattet/styret, bremsen, 1. gir, riktig, og at det er blitt kjent med kjøretøyet.

OBS!
- Kontroller at alle festeskivene/mutrene til hjulene itter godt fast.
- Dersom kjøretøyet overbelastes, ved bruk i løs sand, leire eller svært ulendt terreng, vil overbelastningsbryteren gripe inn og fjerne all strøm. Strømmen vil komme tilbake etter noen sekunder.
- Kun for kjøretøy med 12 og 24 Volt: Ved første hastighet/gir har kjøretøyet differensialeffekt som på ordentlige biler. På flatt terreng om med kun et barn på kan hjulene ha forskjellig hastighet slik at de kan gli eller senke farten.

MORO UTEN STANS: Hold alltid klart et oppladet batterisett.

PROBLEMER?

MANGLER KJØRETØYET KRAFT?
- Kontroller at gass-bryteren fungerer, og bytt dem eventuelt ut.
- Sjekk at batteriet er koplet til det elektriske anlegget.

MANGLER KJØRETØYET KRAFT?
- Lad opp batteriene. Dersom problemet vedvarer etter opplading må man la batteriet og batteriladeren kontrolleres ved et serviceverksted.

KUNDESERVICE

PEG PEREGO tilbyr en kundeservicetjeneste etter kjøp, enten direkte, eller gjennom sitt nettverk av autoriserte serviceverksteder, som kan bistå ved eventuelle reparasjoner eller utskiftinger av deler, samt salg av originaldeler. For å kunne kontakte et serviceverksted ber vi deg se heftet "Serviceverksteder" som ligger ved i emballasjen.

Ved enhver henvendelse er det nødvendig å finne fram serienummeret til artikkelen. For å lokalisere serienummeret må du se siden om reservedeler.

Peg Perego er tilgjengelig for kundene, og ønsker å på best mulig møte deres behov.
Det er derfor svært viktig for oss å vite hva kundene mener. Vi vil derfor være svært takknemlige dersom du etter å ha brukt dette produktet kunn fylle ut SPØRRESKJEMA OM KUNDETILFREDSSTILLELSE, som finnes på Internett på følgende adresse: **www.pegperego.com** og at du der gir din vurdering og dine forslag.

REKLAMASJONSRETT

Det er to års reklamasjonsrett på kjøretøyet. Reklamasjonsretten dekker alle kjøretøyets deler ved normal og korrekt bruk. Les derfor nøye gjennom bruksanvisningen før du tar kjøretøyet i bruk. Fyll ut skjemaet nederst og ta vare på bruksanvisningen sammen med kvitteringen til bruk ved en eventuell reklamasjon.

Fremgangsmåte ved reklamasjon:
Ved ev. feil og mangler bør du alltid henvende deg til forhandleren hvor kjøretøyet er kjøpt. Av hensyn til vår løpende kvalitetssikring er det viktig at du ved henvendelse har nedenstående opplysninger om kjøretøyet parat.
Så fremt reklamasjonen ikke kan avgjøres per telefon, skal kjøretøyet sendes til:

Maki A/S
Hårupvej 22 D
DK-8600 Silkeborg
Danmark
Tlf.nr.: +45 44476603
Mobilnr.: +45 40304228
E-post: service@maki.dk
Internett: www.maki.dk

Du er naturligvis også velkommen til å kontakte Maki Service.

Kjøretøy tas kun til reparasjon etter avtale. Kjøretøy som sendes inn uten at dette er avtalt på forhånd, vil bli avvist.

Skjema til bruk ved reklamasjon:

Navn:

Adresse:

Postnr./sted:

Kontaktperson:

Tlf.nr.:

Opplysninger om kjøretøyet:

Produksjonskode (strekkodenr.):

Produksjonsdato:

Kontrollnr. ("Controllo")

Kjøpsdato:

Reklamasjonens art:

Med vennlig hilsen
Peg Pérego S.p.A. / Maki A/S

MONTERINGSANVISNING

OBS!
ALLE MONTERINGSOPERASJONENE MÅ KUN UTFØRES AV VOKSNE.
VÆR VARSOM NÅR KJØRETØYET TAS UT AV EMBALLASJEN ALLE SKRUENE OG SMÅ DELER FINNER MAN I EN POSE INNEI EMBALLASJEESKEN.
DET KAN HENDE BATTERIET ALLEREDE ER INNSATT I PRODUKTET.

MONTERING

1 • Sett kjøretøyet opp-ned. Ta tak i bakre del og plasser åpningen på styrestangen på leddet til giret, som vist i figuren.
2 • Løft litt opp de to 2 styrespakene med å la dem rotere helt til de faller på plass i enden av styrestangen.
3 • Fest de to styrespakene till styrestangen ved hjelp av de riktige distanseskivene og skruene.
4 • Trykk på plass hjulkapslene på de fire hjulene.
5 • Sett inn i på riktig sted på innsiden av hjulene de tilhørende små bøssingene, som vist i figuren.
6 • Sett inn på hver de to styrespakene I sluttskive og hjulet.
7 • Før inn en selvblokkerende sluttskive på verktøyet man kan se i figuren. Vær oppmerksom på at tungene på den egenblokkerende sluttskivene må være vendt mot innsiden av verktøyet (se detalj A). MERKNAD: I posen finner man flere selvblokkerende sluttskiver enn de man trenger; disse må oppbevares i tilfelle en skulle bli ødelagt.
8 • Hold fast artikkelen, fest hjulet som vist i figuren. Gjenta operasjonen for det andre forhjulet.
9 • Før inn I selvblokkerende sluttskive på verktøyet man kan se i figuren. Vær oppmerksom på at tungene på den egenblokkerende sluttskivene må være vendt mot innsiden av verktøyet (se detalj A).
10 • Fjern de grå beskyttelseskapslene som er plassert på endene av bakre aksel. Sett akselen inn i redskapen som vist i figuren.
11 • Før inn den store bøssingen med sirkel på innsiden, inn i et det gjenværende hjulet.
12 • Før inn hjulakselen i hjulet med den sekskantede bøssingen man allerede har montert, som vist i figuren.
13 • Sett hele den sammenmonterte bakre delen av kjøretøyet (på motorsiden), og få girmotoren til å passe inn i bøssingen, som vist i figuren.
14 • Før inn den store bøssingen med sirkel på innsiden, inn i et det gjenværende hjulet.
15 • Sett inn I sluttskive og det siste hjulet på den andre siden av akselen.
16 • Plasser den kjegleformede redskapen på akselen (må motorsiden). Vær oppmerksom så redskapen ikke glir eller flytter seg, og legg kjøretøyet på siden. Sett inn I egenblokkerende sluttskive i den andre medfølgende redskapen, og fest så hjulet (se figur).
17 • Sett kjøretøyet tilbake med hjulene under, og fortsett med å sette på de 4 hjulbeslagene, forsiktig så taggene festes riktig til hullene.
18 • Monter det fremre skjermbeslaget ved å trykke det inn i sporene i karosseriet.
19 • Sett på klistremerkene A og B.
20 • Sett frontlyktene på ved å trykke dem på plass.
21 • Sett vindskjermen fast i de tre sporene.
22 • Skru vindskjerme fast fra siden ved hjelp av de to skruene.
23 • Trekk ut beskyttelseskappen fra styrestangen slik at hullet i styrestangen blir parallell med vindskjermen. Kople rattet til dashbordet som vist i figuren. Sett inn den sammenkoplede enheten under rattet (se detalj A).
24 • Sett rattet inn på styrestangen, aktsomt så fjæren på dashbordet føres inn i hullet under rattet.
25 • Fest rattet med den medfølgende skruen og mutteren. VÆR OPPMERKSOM: Mutteren festes i det sekskantede hullet, skruen i det runde.
26 • Kople kontakten til det elektriske anlegget til batteriet på kjøretøyet.
27 • Plasser setestøtten ved først å hekte fast de bakre to festetaggene (1), og deretter de to fremre (2).
28 • Plasser setet i ønsket posisjon ved å sette inn de to bakre snippene og feste dem til bakre tagg (se detalj A). Vær oppmerksom: Setet er beregnet til å kunne settes i 3 ulike posisjoner, avhengig av barnets høyde.
29 • Fest setet ved hjelp av en skrue.
30 • Sett inn antenneenheten med fjæren i åpningen i karosseriet, som vist på figuren. VÆR OPPMERKSOM: Sjekk at platen som sitter i åpningen på karosseriet er synlig og dermed er riktig innsatt.
31 • Fortsett med å skru inn de medfølgende skruene.
32 • Sett rullestangen i sporene.
33 • Fest rullestangen fast med' 3 av de fire medfølgende skruene (2 bak og en foran til høyre), som vist i figuren.
34 • Plasser holderen til fjernkontrollen ved å sette inn den fremre kanten i åpningen i karosseriet.
35 • Fest holderen for fjernkontrollen og rullestangen med den fjerde av de medfølgende skruene.
36 • Trykk på tasten START/RESET til høyre på rullestangen, og kjøretøyet er klart til bruk.

KJØRING MED FJERNKONTROLL

37 • ' Ta fjernkontrollen ut av pakningen. Monter antennen ved å skru den på. Skru løs ved hjelp av et skrujern den skruen som sitter i den nedre delen av fjernkontrollen og åpne batteriboksen.
38 • Sett inn to batterier av typen AA med 1,5V –(Som ikke medfølger) inn i boksen med den polretningen som blir angitt. Når operasjonen er ferdig lukker man lokket til batteriboksen og skrur til skruene igjen.
39 • Aktiver fjernkontrollen ved hjelp av tasten ON/OFF på baksiden.

VÆR OPPMERKSOM: FJERNKONTROLLEN ER INGEN LEKE. HOLD DEN UTENFOR BARNS REKKEVIDDE!

FUNKSJONEN TIL FJERNKONTROLLEN
40 • Trekk ut antenne på fjernkontrollen. Ved å trykke spaken nedover vil kjøretøyet bevege seg framover. Ved å trykke spaken oppover vil kjøretøyet bevege seg bakover.
41 • Ved å vri midtringen mot venstre eller høyre, vil kjøretøyet svinge mot enten venstre eller høyre.

VÆR OPPMERKSOM: MED FJERNKONTROLLEN AKTIVERT SJEKK OM DEN OPERERER INNENFOR MINIMUMSOMRÅDET FOR MOTTAK SLIK AT MAN UNNGÅR AT KJØRETØYET BLOKKERES.

UAVHENGIG KJØREMODUS

VÆR OPPMERKSOM: OPERASJONENE FOR AKTIVERING AV UAVHENGIG KJØRING MÅ KUN UTFØRES AV VOKSNE.

- Slå av fjernkontrollen ved hjelp av tasten ON/OFF (se fig. 39) ADVARSEL! DERSOM MAN IKKE UTFØRER DENNE PROSEDYREN VIL IKKE KJØRETØYET GÅ OVER I UAVHENGIG KJØREMODUS.
  For å aktivere kommandoene på rattet, trykk på START/RESET som sitter på rullestangen til høyre (se fig. 36).
  Når man kommer til dette punktet vil kjøretøyet fungere i UAVHENGIG KJØREMODUS men med mulighet til øyeblikkelig blokkering av fjernkontrollen.

ADVARSLER:
VÆR OPPMERKSOM! NÅR FJERNKONTROLLEN ER DEAKTIVERT VIL ETHVERT INNGREP PÅ DEN BLOKKERE ALL BEVEGELSE AV KJØRETØYET.
Dersom man skulle ønske å starte opp i UAVHENGIG KJØREMODUS igjen når fjernkontrollen er avslått (OFF, må man trykke på START/RESET.
- For å gå tilbake til FJERNKONTROLLERT KJØREMODUS, starter man det med tasten ON-OFF. Kjøretøyet vil først stanse og så kjøres av fjernkontrollen.
- Dersom det skulle skje at barnet trykker på tasten START/RESET når fjernkontrollen er aktivert (ON), vil kjøretøyet stanse UTEN Å GÅ INN I UAVHENGIG KJØREMODUS, fordi fjernkontrollen er prioritert kommando så lenge den er aktivert.
- For å unngå problemer med mottak fra fjernkontrollen anbefaler vi å sjekke om antennen er riktig plassert og tilkoplet som beskrevet tidligere (se fig. 30).
- i begge kjøremodus vil kjøretøyet slå seg av etter cirka 8 minutter i stand-by. For å sette det i gang igjen, trykk på START/RESET.

NORMAL FUNKSJON AV KJØRETØYET KAN FORSTYRRES AV KRAFTIG ELEKTROMAGNETISK INTERFERENS. DERSOM MAN SKULLE OPPLEVE DETTE ETTER Å FULGT DENNE HÅNDBOKEN, MÅ MAN TILBAKESTILLE APPARATET SLIK AT DET FUNGERER NORMALT IGJEN.DERSOM KJØRETØYET IKKE GÅR TILBAKE TIL NORMAL FUNKSJON MÅ MAN FLYTTE DET TIL ET ANNET STED FOR Å BRUKE DET.

VÆR OPPMERKSOM: FJERNKONTROLLEN MÅ PÅ INGEN MÅTE BETRAKTES SOM EN SIKKERHETSANORDNING, OG MÅ DERMED IKKE FORVEKSLES MED TILSYN AV EN VOKSEN, ELLER BEHOVET FOR Å VÆRE I NÆRHETEN AV LEKETØYET DERSOM FARLIGE SITUASJONER SKULLE OPPSTÅ.

EGENSKAPER VED KJØRETØYET OG BRUK

- For å justere setet til riktig posisjon går man fram som beskrevet i figur 28.

42 • Gasspedal og elektrisk bremse. For å bremse løfter man foten opp fra gasspedalen. Bremsen vil da aktiveres automatisk.
43 • Ved hjelp av gir-knappen vil man også kunne rygge med kjøretøyet.
44 • ELEKTRONISK RATT: De 2 oransje tastene (A) med led-lampe, setter i gang 8 ulike melodier, og dersom man trykker på dem samtidig lager de 3 lyder (drønn fra motoren, bilhorn og bremselyd).
45 • SIKKERHETSBELTER Juster sikkerhetsbeltene så de passer til barnets størrelse.
46 • HOLDER FOR FJERNKONTROLLEN: Kun når man er ferdig med å bruke kjøretøyet setter man fjernkontrollen på plass i holderen.

BYTTING AV BATTERIET

47 • Skru løs skruene bak på setet og hekt løs ved å trykke på taggen på setet for å komme til batteriboksen.
48 • Skru løs batteriholderen og trekk den ut.
49 • Kople fra kontaktene ved å trykke på sidene av dem. Trekk ut og bytt batteriet. Kople kontaktene sammen igjen, og skru på plass batteriholderen. Lukk settet ved å skru til skruen.

OPPLADING AV BATTERIET

VÆR OPPMERKSOM: OPPLADING AV BATTERIENE OG ALLE ANDRE INNGREP PÅ DET ELEKTRISKE ANLEGGET, MÅ UTFØRES AV VOKSNE.
BATTERIET KAN OGSÅ LADES OPP UTEN Å FJERNE DET FRA LEKEN.
50 • Kople fra kontakt A på det elektriske anlegget fra kontakt B på batteriet ved å klemme på sidene. Sett inn støpslet til batteriladeren i en veggkontakt etter det vedlagte anvisningene. Kople kontakt B til kontakt C på batteriladeren. Når oppladingen er ferdig, trekker man ut støpslet på batteriladeren, og deretter kopler man kontakt C fra kontakt B.
51 • Skyv helt inn, helt til man hører et klikk, kontakt B i kontakt A. Når alle operasjonene er utført må man alltid huske å feste tilbake på plass batteriholderen (dersom batteriet er frakoplet), lukke batteriboksen, og feste setet med skruen.

SVENSKA

PEG PEREGO® tackar er för att ni valt denna produkt. Sedan mer än 50 år tillbaka tar PEG PEREGO ut barn på åkturer; de nyfödda barnen med liggvagnar och sittvagnar och längre fram i åldern med leksaksfordon som har pedaler och är batteridrivna.

Upptäck hela vårt produktutbud, nyheter och annan information om Peg Perego på vår webbplats:

www.pegperego.com

VIKTIG INFORMATION

Läs noga denna bruksanvisning för att bekanta er med användning av modellen och för att lära ert barn att köra och ha roligt på ett korrekt och säkert sätt. Spara sedan handboken för varje framtida bruk.

Innan fordonet tas i bruk första gången ska batteriet laddas i 18 timmar. Om denna åtgärd inte iakttages kan det uppstå ohjälpliga skador på batteriet.

- **År 1+**
- Fordon med 1 plats
- 1 förseglat laddningsbart batteri 12V 13,3Ah med bly
- 1 drivhjul
- 1 motor på 80 W
- Hastighet i 1:a växeln 3,1 km/h
- Hastighet vid backväxel 3 km/h

Peg Perego kan när som helst tillföra ändringar på modeller eller fakta i denna publikation, på grund av tekniska eller företagsrelaterade skäl.

FÖRSÄKRAN OM ÖVERENSSTÄMMELSE

PRODUKTBENÄMNING
RC BUGGY - RC PRINCESS

PRODUKTENS IDENTIFIERINGSKOD
IGOR0059 - IGOR0060

REFERENSBESTÄMMELSER (original)
Allmänt säkerhetsdirektiv för leksaker
2009/88/EU.
Standard EN71/1 -2 -3 -9.
Standard EN62115.

Direktiv för elektromagnetisk kompatibilitet
2004/108/EU.
Standard EN55022- EN55014 -EN301489/1/3

Direktiv R & TTE 99/05/EG
Standard EN300220

Europeiskt direktiv för avfall från elektriska och elektroniska produkter (RAEE) 2003/108/EU.
Europeiskt direktiv för begränsning av bruk av farliga ämnen i elektriska och elektroniska produkter (RoHS) 2002/95/EU.
Direktiv om förbud mot ftalati i leksaker 2005/84/EU.
Standard EN60825-1

Denna produkt överensstämmer inte med föreskrifterna för cirkulation på vägar och därför kan den inte köras på allmänna vägar.

DEKLARATION OM ÖVERENSSTÄMMELSE:
Peg Perego S.p.A. (AB) deklarerar nedan sitt ansvar för att produkten ifråga undergått inre kontrolltest och att den typgodkänts i enlighet med gällande föreskrifter i externa och oberoende laboratorier.

DATUM OCH UTFÄRDANDEORT
Italien - 10. 03. 2012

Peg Perego S.p.A.
via A. De Gasperi, 50
20862 Arcore (MB) - ITALIA

SÄKERHETSFÖRESKRIFTER

Våra leksaker överensstämmer med de Europeiska säkerhetsföreskrifterna för leksaker (säkerhetskrav som förutses av EEC-rådet) och av "U.S. Consumer Toy Safety Specification". De är godkända av I.I.S.G. (Istituto Italiano Sicurezza Giocattoli). Produkten är inte i överensstämmelse med föreskrifterna för trafiknormer på vägar och får alltså inte köras på allmänna vägar.

Peg Perego S.p.A. är certifierat enligt ISO 9001.
Certifieringen erbjuder kunder och användare garanti för insyn och förtroende för företagets arbetsmetod.

- **VARNING!** Ej lämplig för barn under 12 månader på grund av dess funktioner.
- **VARNING!** Användning av fordonet på allmänna vägareller i närheten av vattendrag, simbassänger eller trånga utrymmen, kan leda till fara för skada på användarna och/eller tredje part. Det krävs alltid övervakning av en vuxen.
- Barnen ska alltid bära skor när de använder fordonet.
- När fordonet är i funktion ska man vara uppmärksam på att barnen inte sätter händerna, fötterna eller andra delar av kroppen, kläder eller andra föremål, i närheten av delar i rörelse.
- Blöt inte fordonets beståndsdelar som motorer, elsystem, tryckknappar etc.
- Använd inte bensin eller andra brandfarliga ämnen i närheten av fordonet.
- Om fordonet inte är av typen med två plaster får det aldrig användas av mer än ett barn.

WEEE-DIREKTIV (endast EU)
- Denna produkt klassificeras då den inte längre är i bruk som farligt avfall och kan därför inte avskaffas som hushållsavfall, utan ska sorteras separat;
- Lämna avfallet på avsedda återvinningsstationer;
- Närvaro av farliga substanser i de elektriska komponenterna i denna produkt innebär en potentiell hälso- och miljöfara om produkterna inte bortskaffas korrekt;.
- Den överkorsade soptunnan anger att produkten ska sorteras separat.

BORTSKAFFANDE AV BATTERIET
- Bidrag till skydd av miljön
- Det använda batteriet ska inte slängas bland hushållssoporna
- Ni kan lämna det i en batteriinsamling eller i särskild bortskaffning av avfall; information kan fås från er kommun.

Pb

VARNING BATTERI AA 1,5 VOLT
Isättande av batteriet får endast utföras och övervakas av vuxen person. Låt inte barn leka med batterierna.
- Endast vuxen får byta ut batterierna.
- Använd endast den typ av batteri som specificerats av tillverkaren.
- Respektera polariteten +/-
- Kortslut inte strömförsörjningspolerna, det innebär risk för eld och explosion.
- Tag alltid ur batterierna om leksaken inte används under en längre tid.
- Kasta inte batterierna i eld.
- Försök aldrig ladda batterier som inte är laddningsbara.
- Blanda inte nya och gamla batterier.
- Tag ur urladdade batterier.
- Kasta de urladdade batterierna i avsedda behållare för återvinning av använda batterier.

VARNINGAR BATTERI

Laddning av batteriet får endast utföras och övervakas av vuxen.
Låt inte barn leka med batteriet.

LADDNING AV BATTERIET
- Ladda batteriet genom att följa de instruktioner som medföljer batteriladdaren och se alltid till att inte överstiga 24 timmar.
- Om ni laddar batteriet en bra stund så fort fordonet börjat tappa fart så undviker ni skador.
- Om ert fordon står stilla under en lång tid, kom ihåg att ladda batteriet och koppla ur det ur anordningen; upprepa omladdningen åtminstone var tredje månad.
- Batteriet får inte laddas upp och ned.
- Glöm inte batteriet i laddaren! Kontrollera regelbundet.
- Använd endast medföljande batteriladdare och originalbatterier från PEG PEREGO.
- Batteriet är förseglat och kräver inget underhåll.

VARNING
- BATTERIET INNEHÅLLER GIFTIGA FRÄTANDE ÄMNEN.
  MIXTRA INTE MED DET.
- Batteriet innehåller syrabaserad elektrolyt.
- Orsaka inte direktkontakt mellan batteriets poler och undvik häftiga stötar: risk för explosion och/eller brand.
- Under laddningen alstrar batteriet gas. Ladda batteriet på en välventilerad plats långt ifrån värmekällor och brännbara material.
- Uttjänt batteri ska tas ur fordonet.
- Lägg inte batteriet på kläder eftersom de kan skadas.
- Använd endast batterier eller ackumulatorer av rekommenderad och överensstämmande typ.

VID EN LÄCKA
Skydda era ögon och undvik direkt kontakt med elektrolyten; skydda era händer.
Lägg batteriet i en plastpåse och följ instruktioner för bortskaffande av batterier.

OM HUDEN ELLER ÖGONEN SKULLE KOMMA I KONTAKT MED ELEKTROLYTEN
Skölj den utsatta kroppsdelen i rikligt med rinnande vatten.
Rådfråga omedelbart läkare.

OM ELEKTROLYTEN SVÄLJS
Skölj munnen och spotta.
Rådfråga omedelbart läkare.

UNDERHÅLL OCH SKÖTSEL AV FORDONET

- Leksaken bör inte lämnas på platser vars temperatur understiger noll grader. Om den skulle användas utan att den uppnått en temperatur över noll grader kan det orsaka oåterkalliga skador på motorn och batteriet.
- Kontrollera regelbundet fordonets skick, särskilt den elektriska anordningen, kontakternas anslutningar, skyddshöljena och batteriladdaren. Om fel kan konstateras får det elektriska fordonet och batteriladdaren inte användas. Använd endast reservdelar av originaltyp PEG PEREGO vid reparationer.
- PEG PEREGO åtar sig inget ansvar i händelse av att det elektriska systemet utsatts för förändringar.
- Lämna inte batteriet eller fordonet i närheten av värmekällor som värmeelement, kaminer etc.
- Skydda fordonet från vatten, regn, snö etc.; om fordonet används på sand eller lerig mark kan tryckknappar, motorer och reducerväxlar skadas.
- Smörj regelbundet (med lättolja) halvrörliga delar som lager, styrning etc.
- Fordonets ytor kan rengöras med en fuktig trasa och vid behov med icke-slipande hushållsprodukter.
- Rengöringsarbetena får endast utföras av vuxna personer.
- Montera inte ned fordonets mekanismer eller motorer utan godkännande från PEG PEREGO.

REGLER FÖR EN SÄKER KÖRNING

För barnets säkerhet: innan fordonet sätts igång ska man noggrant läsa och följa instruktionerna härunder.
- Lär barnet att använda fordonet på korrekt sätt så att körningen blir säker och rolig.
- Leksaken ska användas med försiktighet och därför krävs en förmåga att undvika att ramla eller kollidera med föremål vilket kan skada användaren och andra personer.
- Innan start ska man försäkra sig om att färdsträckan inte hindras av personer eller föremål.
- Kör med händerna på styrstången/ratten och håll alltid ögonen på vägen.
- Bromsa i tid för att undvika krockar.

VARNING!
Produkten är utrustad med ett bromssystem som kräver att barnet korrekt instrueras av en vuxen.

2:a HASTIGHET (om sådan finns)
I början rekommenderar vi att man använder den 1:a växeln. Innan man lägger i 2:a hastigheten ska man försäkra sig om att barnet har lärt sig korrekt användning av styrstång/ratt, av 1:a hastigheten, bromsen och att barnet är bekant med fordonet.

OBS!
- Kontrollera att alla beslag/muttrar för fästning av hjulen sitter fast ordentligt.
- Om fordonet är verksamt i överbelastningstillstånd som t. ex. på fin sand, lerig mark eller mycket ojämn mark, kopplar strömbrytaren för överbelastning omedelbart från drivkraften. Försörjning av drivkraft startar igen några sekunder senare.
- Endast för fordon 12 och 24 Volt: i första hastighet är fordonet utrustat med differentiell effekt precis som riktiga bilar; på plana ytor och med bara ett barn ombord kan de två hjulen få olika hastighet och eventuell slirning/inbromsning av desamma.

HA ROLIGT UTAN AVBROTT: ha alltid en laddad batterisats som reserv, klar för användning.

PROBLEM?

FUNGERAR INTE FORDONET?
- Kontrollera att tryckknappen för gaspedalen fungerar korrekt och byt ut den vid behov.
- Kontrollera att batteriet är anslutet till det elektriska systemet.

HAR FORDONET INGEN DRIVKRAFT?
- Ladda batterierna. Om problemet kvarstår efter laddningen ska man låta ett servicecentrum kontrollera batterierna och batteriladdaren.

SERVICETJÄNST

PEG PEREGO erbjuder efter försäljningen en direkt servicetjänst eller servicetjänst via ett nätverk av auktoriserade servicecentrum för eventuella reparationer eller utbyten och försäljning av orginalreservdelar.
För kontaktinformation till dessa servicecentrum, se informationen "Servicecentrum" som finns i förpackningen.

Vid kontakt med vår kundtjänst ska ni ha produktens serienummer nära tillhands.
Konsultera reservdelssidan io bruksanvisningen för att identifiera serienumret.

PEG PEREGO står till tjänst för alla kundernas behov. Därför är det oerhört viktigt och värdefullt för oss att få veta våra kunders åsikt, och blir vi väldigt tacksamma om ni efter att ha använt vår produkt skulle vilja fylla i FRÅGEFORMULÄR OM KONSUMENTENS TILLFREDSSTÄLLELSE som finns på Internet på följande adress:
www.pegperego.com och där ange eventuella kommentarer eller förslag.

REKLAMATIONSRÄTT

Lekfordonet har två års reklamationsrätt. Reklamationsrätten täcker lekfordonets alla delar vid normalt och korrekt bruk. Läs därför igenom bruksanvisningen noga innan lekfordonet tas i bruk. Fyll i blanketten nedan och förvara bruksanvisningen tillsammans med inköpskvittot att användas i händelse av reklamation.

Gör så här vid reklamation:
Vid ev. fel och brister bör du alltid kontakta inköpsstället. Av hänsyn till vår löpande kvalitetssäkring är det viktigt att du vid kontakt har nedanstående uppgifter om lekfordonet till hands.
Om reklamationen inte kan klaras per telefon ska lekfordonet skickas till:

Maki A/S
Haarupvej 22D
8600 Silkeborg
Denmark
Tel.nr: +45 44476603
Mobilnr: +45 40304228
E-post: service@maki.dk
Webb: www.maki.dk

Vi tar bara emot lekfordon för reparation efter överenskommelse. Lekfordon som översänds utan överenskommelse tas inte emot.

Reklamationsblankett:

Namn:

Adress:

Postnr/ort:

Kontaktperson:

Tel.nr:

Uppgifter om lekfordonet:

Tillverkningskod (streckkodsnr):

Tillverkningsdatum:

Kontrollnr (”Controllo”)

Inköpsdatum:

Reklamationens art:

Med vänlig hälsning
Peg Pérego S.p.A./Maki A/S

MONTERINGSINSTRUKTIONER

OBSERVERA
MONTERINGSARBETET FÅR ENDAST UTFÖRAS AV VUXNA PERSONER.
VAR FÖRSIKTIG NÄR DU TAR UT FORDONET UR FÖRPACKNINGEN.
ALLA SKRUVAR OCH SMÅ DELAR FINNS I EN PÅSE INNE I FÖRPACKNINGEN BATTERIET KAN EVENTUELLT REDAN SITTA I FORDONET.

MONTERING

1 • Vänd fordonet upp och ned. I den främre delen ska styrstångens hål föras in i kuggväxelmotorns stift, så som visas på bilden.
2 • Lyft försiktigt de två styrhandtagen och vrid dem tills de fastnar i styrstångens ändar.
3 • Fäst de två styrhandtagen vid styrstången med respektive underläggsbrickor och skruvar.
4 • Tryck för att fästa hjulkapslarna på de fyra hjulen.
5 • För in respektive liten bussning i fästena som finns på båda hjulens insida, så som visas på bilden.
6 • För på respektive 1 underläggsbricka och ett hjul på de två styrstängerna.
7 • Sätt i en självlåsande underläggsbricka i avsett verktyg som visas på bilden. Varning - kilarna på den självlåsande underläggsbrickan måste vara riktade mot verktygets insida (se detaljritning A). OBS: i påsen finns ett överskott av självlåsande underläggsbrickor som ska sparas i händelse av att en bricka går sönder.
8 • Håll fast och fäst hjulet så som visas på bilden. Upprepa för det andra främre hjulet.
9 • Sätt i en självlåsande underläggsbricka i avsett verktyg så som visas på bilden. Varning - kilarna på den självlåsande underläggbrickans måste vara riktade mot verktygets insida (se detaljritning A).
10 • Ta bort de grå skyddspropparna som sitter på bakaxelns ändar. För in axeln i verktyget så som visas på bilden.
11 • För in de två stora bussningarna ända in till hjulens insida.
12 • För in hjulaxeln i hjulgruppen med den tidigare monterade sexkantiga insatsen, som visas i figuren.
13 • För in denna sammansättning i fordonets bakre del (sidan vid kuggväxelmotorn) och fäst på så sätt kuggväxelmotorn i bussningen så som visas på bilden.
14 • Tryck helt in den stora bussningen med det runda ändstycket i det hjul som är kvar.
15 • Sätt i 1 underläggsbricka och det resterande hjulet på axelns andra sida.
16 • Placera det tidigare använda koniska verktyget på axeln (sidan vid kuggväxelmotorn). Var försiktig så att verktyget inte flyttas och vänd fordonet till sidan med kuggväxelmotorn. Sätt i en självlåsande bricka på det resterande medföljande verktyget, och fäst hjulet (se bild).
17 • Ställ fordonet på hjulen och sätt därefter på hjulkapselskydden och försäkra dig om att kuggarna fäster i respektive spår.
18 • Montera den bakre skärmen och tryck fast den i avsedda fästen på karossen.
19 • Fäst klistermärkena A och B.
20 • Montera på de främre lyktorna genom tryck.
21 • Sätt i vindrutan i de tre fästena.
22 • Skruva fast vindrutan från sidan med de 2 skruvarna.
23 • Drag ut skyddsproppen till rattstången och se till att dess hål blir parallellt med vindrutan. Fäst rattstången vid instrumentpanelen så som visas på bilden. För in den anslutna enheten under ratten (se detaljritning A).
24 • Sätt i ratten i rattstången och se noga till att vindrutans fjäder förs in i i respektive spår i ratten.
25 • Fäst ratten med avsedd skruv och mutter. OBS: muttern förs in i det sexkantiga hålet, skruven i det runda hålet.
26 • Anslut anordningens kontakt till fordonets batteri.
27 • Placera sätets fäste genom att först fästa de två bakre kuggarna (1), sedan de två främre (2).
28 • Ställ in sätet i önskat läge genom att föra in de två bakre kilanra och fästa den bakre kuggen (detaljritning A). Obs: sätet kan fixeras i 3 olika lägen beroende på barnets längd.
29 • Fäst sätet med skruven.
30 • För in antennenheten med dess fjäder i hålet i karossen, så som visas på bilden. OBS: kontrollera att plattan som sitter i karossens hål förblir synlig, och därmed korrekt införd.
31 • Fortsätt med att skruva fast med den medföljande skruven.
32 • Sätt i bågen i spåren.
33 • Fäst bågen med 3 av de fyra medföljande

skruvarna (2 bakre och 1 främre höger) så som visas på bilden.
34 • Placera fjärrkontrollhållaren genom att föra in den bakre kilen i spåret på karossen.
35 • Fäst fjärrkontrollhållaren och bågen med den fjärde medföljande skruven.
36 • När man trycker på knappen START/RESET som är placerad till höger under bågen, är fordonet klart att använda.

LÄGE KÖRNING MED FJÄRRKONTROLL

37 • Tag ur fjärrkontrollen ur förpackningen. Montera antennen genom att skruva fast den. Med en skruvmejsel ska du lossa skruven som finns på fjärrkontrollens nedre del och öppna batterifickan.
38 • Sätt i två batterier av typen AA på 1,5 V - Medföljer inte - på avsedd plats och kontrollera att polernas riktning är korrekt. Stäng därefter batterifickans lock och skruva fast skruven igen.
39 • Aktivera fjärrkontrollen via knappen ON/OFF som finns på baksidan.

VARNING! FJÄRRKONTROLLEN ÄR INTE EN LEKSAK, HÅLL DEN DÄRFÖR UTOM RÄCKHÅLL FÖR BARN!

FJÄRRKONTROLLENS FUNKTION

40 • Drag ut fjärrkontrollens antenn. När man trycker spaken nedåt kör fordonet framåt. När man trycker spaken uppåt kör fordonet bakåt.
41 • När man vrider mittringen mot höger eller vänster kör fordonet i respektive riktning.

OBS: NÄR FJÄRRKONTROLLEN ÄR AKTIVERAD MÅSTE MAN KONTROLLERA ATT DEN FUNGERAR I FUNKTIONSOMRÅDET MED MINSTA MOTTAGNINGSFÖRMÅGA SÅ ATT MAN UNDVIKER ATT FORDONET BLOCKERAS.

LÄGE FRI KÖRNING

OBS! FUNKTIONERNA FÖR ATT AKTIVERA LÄGET FRI KÖRNING FÅR ENDAST UTFÖRAS AV VUXNA.

- Stäng av fjärrkontrollen med knappen ON/OFF (se fig. 39). OBS! OM DENNA FUNKTION INTE UTFÖRS KOMMER FORDONET ALDRIG ATT GÅ IN I LÄGET FRI KÖRNING.
  För att aktivera rattens kommandon ska man trycka på knappen START/RESET som finns till höger under bågen (se fig. 36).
  Därefter kommer fordonet fungera i läget FRI KÖRNING och går att omedelbar låsa med fjärrkontroll.

VARNINGAR
VARNING! NÄR FJÄRRKONTROLLEN ÄR INAKTIVERAD KOMMER ALLA FORDONETS RÖRELSER LÅSAS OM MAN AGERAR PÅ DEN.

Om man vill återta körning i läge FRI KÖRNING med fjärrkontroll inaktiverad (OFF) och fordonet stilla, ska man trycka på knappen START/RESET.

- För att återgå till läget KÖRA MED FJÄRRKONTROLL ska man aktivera den med knappen ON-OFF. Fordonet stannar först för att sedan styras av fjärrkontrollen.
- Om barnet då fjärrkontrollen är aktiverad (ON) skulle trycka på knappen START/RESET kommer fordonet att stoppas UTAN ATT GÅ IN I LÄGET FRI KÖRNING eftersom fjärrkontrollens ännu aktiva läge prioriteras.
- För att undvika problem med fjärrkontrollens mottagning råder vi er att kontrollera att antennen är korrekt ansluten i fästet som beskrivits ovan (se fig. 30).
- I båda körlägena kommer fordonet om det inte används att stängas av efter ca 8 minuters stand-by. För att återaktivera det ska man trycka på knappen START/RESET.

PRODUKTENS NORMALA FUNKTION KAN STÖRAS AV STARKA ELEKTROMAGNETISKA STÖRNINGAR. OM DETTA SKULLE INTRÄFFA SKA MAN FÖLJA INSTRUKTIONERNA I DENNA MANUAL FÖR ATT ÅTERSTÄLLA PRODUKTEN SÅ ATT DEN ÅTERGÅR TILL NORMALA FUNKTIONSFÖRHÅLLANDEN. OM FORDONET INTE ÅTERGÅR TILL NORMALA FUNKTIONER SKA PRODUKTEN ANVÄNDAS PÅ ANNAN PLATS.

OBS! FJÄRRKONTROLLEN FÅR INTE PÅ NÅGOT SÄTT FÖRSTÅS SOM EN SÄKERHETSANORDNING OCH KAN ALLTSÅ INTE PÅ NÅGOT SÄTT ERSÄTTA VUXENS ÖVERVAKNING ELLER BEHOV ATT BEFINNA SIG I NÄRHETEN AV LEKSAKEN I FALL AV FARA.

FORDONETS EGENSKAPER OCH ANVÄNDNING

- För att justera sätet till önskat läge, gör som beskrivs i bild 28.
42 • Gaspedal och elbroms. För att bromsa, lyft foten från gaspedalen och därefter aktiveras bromsen automatiskt.
43 • Med hjälp av växelknappen kan fordonet backa.
44 • ELEKTRONISK RATT: Med de 2 orangea knapparna (A) med lysdioder kan man spela 8 melodier och om man trycker på dem samtidigt hörs 3 läten (motor, signalhorn och inbromsning).
45 • SÄKERHETSBÄLTEN: justera bältena i enlighet med ert barns storlek.
46 • FJÄRRKONTROLLSTATION: Sätt inte tillbaka fjärrkontrollen i dess station förrän fordonet använts färdigt.

UTBYTE AV BATTERI

47 • Lossa skruven bakom sätet och haka med ett tryck av sätets kugg för att nå batterifickan.
48 • Lossa batterihållaren och drag ut den.
49 • Koppla från kontakterna genom att trycka på sidan. Tag ut och byt ut batteriet. Återanslut kontakterna och spänn batterihållaren igen. Lås sätet igen genom att skruva fast skruven igen.

LADDNING AV BATTERIET

OBS: LADDNING AV BATTERIERNA OCH ALLA ANDRA INGRIPANDE PÅ DEN ELEKTRISKA ANORDNINGNEN MÅSTE UTFÖRAS AV VUXNA. BATTERIET KAN LADDAS ÄVEN UTAN ATT DET TAS UT UR LEKSAKEN.
50 • Koppla ur kontakten A på den elektriska anordningen från batteriets kontakt B genom att trycka på sidan. För in batteriladdarens kontakt i ett hushållsuttag genom att följa dess bifogade instruktioner. Anslut kontakten B med batteriladdarens kontakt C. När laddningen slutförts ska batteriladdaren kopplas ur hushållsuttaget och sedan ska kontakten C kopplas från kontakten B.
51 • Sätt i kontakten B i kontakten A helt och hållet, tills det hörs ett "klick". Efter utförandet ska man alltid komma ihåg att återmontera batterihållaren (om batteriet monterats av), stänga batterifickan och fästa sätet med skruven.

TÜRKÇE

PEG PEREGO® bu ürünü tercih ettiğiniz için size teşekkür ediyor. 50 yılı aşkın bir süredir PEG PEREGO çocukları gezmeye götürüyor; doğar doğmaz o meşhur bebek arabaları ve pusetleri ile, daha sonra ise pedallı veya bataryalı eşsiz oyuncak arabaları ile.

Peg Perego dünyasındaki tüm ürün serisini, yenilikleri ve diğer bilgileri sitemizde bulabilirsiniz:

www.pegperego.com

ÖNEMLİ BİLGİLER

Bu kullanım kılavuzunu, modelin kullanımına alışmak ve de çocuğunuza doğru, güvenli ve eğlenceli sürüşü öğretmek için dikkatlice okuyunuz. Daha sonraki herhangi bir gereksinim için kılavuzu saklayınız.

Aracın ilk kullanımında bataryayı 18 saat şarjda tutunuz. Bu işlemin yapılmaması, bataryada telafisi mümkün olmayan zararlara sebep olabilir.

- **Yaş 1+**
- 1 kişilik araç
- 1 adet 12V 3,3Ah doldurulabilir sızdırmaz kurşun batarya
- 1 adet motorlu çekici tekerleği
- 1 adet 80 W motor
- 1. viteste 3,1 km/s hız
- Geri viteste 3 km/s hız

Peg Perego istediği zaman bu yayında tanıtılmış modellere, teknik veya şirket içi sebeplerden dolayı değişiklik yapma hakkını saklı tutar.

UYGUNLUK BEYANI

ÜRÜN ADI :
GO BUGGY GO !

ÜRÜN TANIM KODU :
IGOR0035

REFERANS DÜZENLEMELER (esas)
Avrupa Birliğinin Oyuncaklar konusundaki 2009/48/CE sayılı Genel Güvenlik Yönergesi, EN71 / 1 -2 -3 -9 ve EN62115 sayılı Standartlar

Evrupa Birliğinin Elektromanyetik Uyum konusundaki 2004/108/CE Yönergesi, EN301489/1/3 - EN55022 - EN55014 sayılı Standartlar.

EC/05/99 R & TTE Direktifi
EN300220 Standard

Avrupa Birliğinin sayılı RAEE 2003/108/CE ve RoHS 2002/95/CE Yönergeleri,
Avrupa Birliğinin 2005/84/CE sayılı Ftalein Yönergesi,
EN60825-1 sayılı Standartlar.

Yolda seyir konusundaki trafik düzenlemelerine uygun olmadığından dolayı kamuya açık yollarda seyir edemez.

UYGUNLUK BEYANI
PegPerego S.p.A., söz konusu ürünün şirket bünyesinde gerekli testiere ve yürürlükteki yasal düzenlemelerin öngördüğü bağımsız laboratuar testlerine tabi tutulduğunu, kendi sorumluluğu altında, beyan etmektedir.

VERİLİŞ YERİ VE TARİHİ :
İtalya - 20. 06. 2011

Peg Perego S.p.A.
via A. De Gasperi, 50
20862 Arcore (MB) - ITALIA

EMNİYET STANDARTLARI

Oyuncaklarımız Avrupa Birliği Konseyinin oyuncaklar için öngördüğü güvenlik niteliklerine ve "A.B.D. Tüketici Oyuncak Güvenliği Nitelikleri" ne uygundur. I.I.S.G. (İtalyan Oyuncak Güvenliği Kurumu) tarafından onaylanmıştır.
Yolda seyir konusundaki trafik düzenlemelerine uygun olmadıklarından dolayı kamuya açık yollarda seyir edemezler.

Peg Perego S.p.A. ISO 9001 Sertifikalıdır.
Bu sertifika ile müşterilere ve tüketicilere kurumun şeffaf işleyişinin ve tam bir güven ortamının garantisi verilmektedir.

- **DİKKAT!** Çalışma özelliklerinden dolayı 12 aylıktan küçük çocuklar için uygun değildir.
- **DİKKAT!** Aracın trafikte, su veya havuz yakınında veya dar alanlarda kullanılması, kullanıcıda ve/veya üçüncü şahıslarda ciddi yaralanmalara yol açabilir. Her zaman için bir yetişkinin gözetimi gereklidir.
- Aracın kullanımı esnasında çocuklar daima ayakkabı giymiş olmalıdır.
- Araç çalışırken çocukların ellerini, ayaklarını veya vücutlarının diğer uzuvlarını, giysilerini veya başka eşyalarını aracın hareketli aksamlarına koymadıklarına dikkat ediniz.
- Aracın motorlar, tesisatlar, düğmeler vs. gibi bileşenlerini asla ıslatmayınız.
- Aracın yakınında benzin veya başka yanıcı maddeler kullanmayınız.
- Bu araç, çift kişilik araçlar kategorisine girmediği takdirde kesinlikle sadece bir çocuk tarafından kullanılmalıdır.

RAEE DİREKTİFİ (sadece AB)

- Bu araç kullanım ömrü sonunda RAEE olarak sınıflandırılmış bir atık teşkil eder ve bu nedenle kentsel bir atık olarak imha edilmemelidir, ayrı atık toplamaya tabi tutulmalıdır;
- Atığı tahsis edilen özel çevresel tecrit yerlerine teslim ediniz;
- Uygun şekilde imha edilmedikleri takdirde, bu ürünün elektrik bileşenlerinde bulunan tehlikeli maddeler insan sağlığı bakımından tehlike kaynağı oluşturur;
- Üzerinde çarpı işareti bulunan çöp bidonu, ürünün ayrı çöp toplama ile toplanması gerektiğini belirtir.

BATARYANIN İMHASI
- Çevrenin korunmasına katkıda bulununuz.
- Kullanılmış batarya ev atıklarının arasına atılmamalıdır.
- Kullanılmış bataryaları toplama veya özel atık imha merkezine bırakabilirsiniz; yerel idarenizden bilgi alınız.

Pb

UYARI- AA TİPİ 1,5 VOLT PİL

- Pil takma işlemi sadece yetişkinler tarafından yapılmalı ve denetlenmelidir. Çocukların pillerle oynamasına izin vermeyiniz.
- Piller bir yetişkin tarafından değiştirilmelidir.
- Sadece üretici tarafından belirtilen pil tipini kullanınız.
- +/- kutuplarının yönlerine riayet ediniz.
- Besleme klipslerine kısa devre yaptırmayınız, yangın ve patlama tehlikesi söz konusudur.
- Oyuncağın uzun bir süreliğine kullanılmayacak olması halinde pilleri daima çıkartınız.
- Pilleri ateşe atmayınız.
- Doldurulamaz özellikteki pilleri asla doldurmaya çalışmayınız.
- Eski ve yeni pilleri karışık kullanmayınız.
- Boş pilleri çıkartınız.
- Boş pilleri, yeniden dönüştürülmeleri için kullanılmış pil toplama kutularına atınız.

BATARYA İLE İLGİLİ UYARILAR

Batarya doldurma işlemi sadece yetişkinler tarafından yapılmalı ve denetlenmelidir.
Çocukların batarya ile oynamasına izin vermeyiniz.

BATARYANIN DOLDURULMASI
- Çalışma özelliklerinden dolayı 12 aylıktan küçük çocuklar için uygun değildir.
- Araç hız kesmeye başladığında bataryayı zamanında şarj ederseniz, zararlardan korunursunuz.
- Aracınızı uzun bir süre kullanmayacaksanız, bataryayı şarj etmeyi ve tesisattan ayırmayı unutmayınız; şarj işlemini her üç ayda bir tekrarlayınız.
- Batarya ters konumda şarj edilmemelidir.
- Bataryayı şarjda unutmayınız! Düzenli aralıklarla kontrol ediniz.
- Ürünle birlikte verilen şarj cihazını ve orijinal PEG PEREGO bataryasını kullanınız.
- Batarya sızdırmazdır ve bakım gerektirmez.

DİKKAT
- BATARYA AŞINDIRICI ZEHİRLİ MADDELER İÇERİR.
  ELLE MÜDAHALE ETMEYİNİZ.
- Batarya asit bazlı elektrolit içermektedir.
- Bataryanın kutup başları arasında direk kontak oluşturmayınız, sert darbelerden kaçınınız: patlama ve/veya yangın tehlikesi söz konusudur.
- Şarj esnasında batarya gaz üretir. Bataryayı iyi havalandırılan bir yerde, ısı kaynaklarından ve yanıcı maddelerden uzakta şarj ediniz.
- Bitmiş batarya araçtan çıkartılmalıdır.
- Bataryanın giysilerin üstüne konulması tavsiye edilmez; zarar görebilirler.
- Sadece tavsiye edilen veya benzer tipte batarya veya akümülatör kullanınız.

BİR AKINTI VARSA
Gözlerinizi koruyun; elektrolitle doğrudan temastan kaçının: Ellerinizi koruyun.
Bataryayı bir plastik torbaya koyup batarya imha talimatlarını uygulayın.

EĞER DERİNİZ VEYA GÖZLERİNİZ ELEKTROLİTLE TEMAS ETTİYSE
Bulaşmış bölgeyi akar haldeki bol su ile yıkayın.
Hemen bir doktora danışın.

ELEKTROLİT YUTULURSA
Ağzınızı çalkalayın ve tükürün.
Hemen bir doktora danışın.

ARACIN MUHAFAZASI VE BAKIMI

- Bu çocuk oyuncağını sıfırın altında sıcaklığa sahip yerlerde bırakmanız tavsiye edilmez. Eğer sıcaklığı sıfırın üstünde olan bir yere alınmadan kullanılırsa, oyuncağın motoru ve aküsü tamir edilemez şekilde hasar görebilir.
- Düzenli olarak aracın durumunu, özellikle elektrik tesisatını, priz bağlantılarını, koruma kılıflarını ve şarj cihazını kontrol ediniz. Hasardan emin olunması halinde elektrikli araç ve şarj cihazı kullanılmamalıdır. Tamirat için sadece orijinal PEG PEREGO yedek parçalarını kullanınız.
- PEG PEREGO elektrik tesisatına elle müdahale edilmesi halinde hiçbir sorumluluk kabul etmez.
- Bataryaları veya aracı kalorifer, şömine, vb. ısı kaynakları yanında bırakmayınız.
- Aracı su, yağmur, kar vb. den koruyunuz; kum veya çamur üzerinde kullanım düğme, motor ve redüktöre zarar verebilir.
- Düzenli olarak, yatak, direksiyon donanımı, vb. hareket eden parçaları (ince yağ ile) yağlayınız.
- Aracın yüzeyi nemli bir bezle, gerekirse aşındırıcı olmayan ev temizlik ürünleri ile temizlenebilir.
- Temizlik işlemleri sadece yetişkinler tarafından yapılmalıdır.
- PEG PEREGO'nun yetkisi olmaksızın, aracın mekanizmalarını ve motorunu asla sökmeyiniz.

GÜVENLİ BİR SÜRÜŞ İÇİN KURALLAR

Çocuğunuzun güvenliği için: aracı çalıştırmadan önce aşağıdaki talimatları dikkatlice okuyup uygulayınız.
- Güvenli ve eğlenceli bir sürüş için çocuğunuza aracın doğru kullanımını öğretiniz.
- Oyuncak, kullanıcının ve üçüncü şahısların yaralanmasına yol açabilecek düşme ve devrilmeleri önlemek için ustalık gerektirdiğinden dikkatlice kullanılmalıdır.
- Yola çıkmadan önce parkur üzerinde insanlar ya da eşyalar bulunmadığından emin olunuz.
- Gidonu/direksiyonu iki elle kavramak ve daima yola bakmak gereklidir.
- Çarpışmaları önlemek için zamanında fren yapılır.

DİKKAT!
Ürün, çocuğa bir yetişkin tarafından uygun eğitimin verilmesini gerektiren bir frenleme sistemi ile donatılmıştır.

2.HIZ (eğer varsa)
Başlangıçta 1. vitesin kullanılması önerilmektedir. 2. hıza takmak için, çocuğunuzun gidonu/direksiyonu, 1. hızı, freni doğru kullanmayı öğrenmiş olduğundan ve araca alıştığından emin olunuz.

DİKKAT!
- Tüm tekerlek vidalarının/somunlarının iyice sıkıştırılmış olduğunu kontrol ediniz.
- Aracın, yumuşak kum, çamur ya da çok gevşek toprak gibi aşırı yük bindirecek koşullarda hareket ettirilmesi durumunda elektrik akımı ani olarak kesilecektir. Aracın tekrar güç kazanması birkaç saniye sürecektir.
- Sadece 12 ve 14 Volt'luk araçlar için: İlk hızda, araç gerçek otomobillerdeki gibi diferansiyel etkisi ile donatılmıştır; düz zeminler üzerinde ve tek bir çocukla, iki tekerlek kayma/yavaşlama olasılığı ile birlikte çeşitli hızlara sahip olabilir.

KESİNTİSİZ EĞLENCE yedekte bir batarya setini devamlı dolu olarak kullanıma hazır tutunuz.

SORUN MU VAR?

ARAÇ ÇALIŞMIYORSA
- Hız pedalının çalışıp çalışmadığını kontrol edin ve çalışmıyorsa yeni parçayla değiştirin.
- Bataryanın elektrik aksamına takılı olup olmadığını kontrol edin.

ARAÇ GÜÇ KAYBEDİYORSA
- Bataryaları doldurun. Sorun dolumdan sonra da devam ediyorsa bataryayı ve batarya şarj cihazını ilgili bir merkeze kontrol ettirin.

DESTEK HİZMETİ

PEG PEREGO olası tamiratlar, değişimler ve orijinal yedek parça satışları için, doğrudan veya yetkili bayiler ağı aracılığıyla, satış sonrası destek hizmeti vermektedir.
"Destek merkezlerine" ulaşmak için bu kullanım kılavuzunun arka kapağına bakınız.

Herhangi bir rapor için, ürüne karşılık gelen seri numarasının elde bulundurulması gerekmektedir. Seri numarasını öğrenmek için yedek parçalar ile ilgili sayfaya bakınız.

Peg Perego olarak tüketicilerin her türlü gereksinimini en iyi şekilde karşılamak üzere daima onlara hizmet etmeye hazırız. Dolayısıyla, müşterilerimizin görüş ve önerileri bizim için son derece önemli ve değerlidir. Bu nedenle, bir ürünümüzü satın alıp kullandıktan sonra, görüş ve önerilerinizi bildirmek üzere Internet üzerinde **www.pegperego.com** adresinde yer alan MÜŞTERİ MEMNUNİYETİ FORMUNU doldurursanız size gerçekten minnettar kalacağız.

MONTAJ TALİMATLARI

DİKKAT
MONTAJ İŞLEMLERİ SADECE YETİŞKİNLER TARAFINDAN YAPILMALIDIR.
ARACI AMBALAJINDAN ÇIKARIRKEN DİKKAT EDİNİZ.
BÜTÜN VİDALAR VE UFAK PARÇALAR AMBALAJIN İÇİNDEKİ BİR TORBANIN İÇİNDE BULUNMAKTADIR.
BATARYA HÂLİHAZIRDA ARACIN İÇ KISMINA YERLEŞTİRİLMİŞ OLABİLİR.

MONTAJ

1 • Aracı ters çeviriniz. Ön kısmı hareket ettirerek, direksiyon mil yuvasını tahrik motorunun pimine şekilde gösterildiği gibi takın.
2 • 2 direksiyon kolunu hafifçe kaldırın, direksiyon milinin uçlarına takılıncaya kadar döndürün.
3 • 2 direksiyon kolunu direksiyon miline rondela ve vidalarla sabitleyin.
4 • Jant kapaklarını bastırmak suretiyle dört tekerleğe takın.
5 • Küçük kovanları her iki tekerleğin iç kısmında bulunan yuvalara şekilde gösterildiği gibi geçirin.
6 • İki direksiyon koluna, sırasıyla 1 rondela ve tekerleği geçirin.
7 • Şekilde gösterilen parçaya kendinden kilitlemeli bir rondela takın. Dikkat, kendinden kilitlemeli rondelanın dişleri parçanın iç kısmına dönük olmalıdır (bkz. detay A). NOT: torbanın içerisinde, birinin kırılması durumunda kullanılmak üzere saklanacak birden fazla kendinden kilitlemeli rondela bulunmaktadır.
8 • Aracı dengeli tutarak, tekerleği şekilde gösterildiği gibi sabitleyin. Aynı işlemi öndeki diğer tekerlek için de tekrarlayın.
9 • Şekilde gösterilen parçaya 1 kendinden kilitlemeli rondela takın. Dikkat, kendinden kilitlemeli rondelanın dişleri parçanın iç kısmına dönük olmalıdır (bkz. detay A).
10 • Arka dingilin uçlarına yerleştirilen gri koruma kapakçıklarını çıkarın. Dingili parçaya şekildeki gibi geçirin.
11 • 2 büyük kovanı tekerleklerin iç kısmına sonuna kadar geçirin.
12 • Dingili, daha önceden takılmış olan altıgen kovanlı tekerlek grubuna şekilde gösterildiği gibi takınız.
13 • Tahrik motorunu kovanın içerisine takılı bırakarak, dingil ve tekerleği birlikte aracın arka kısmına (tahrik motorunun bulunduğu taraf) takın.
14 • Geniş yuvarlak burcu diğer tekerleğin içine tam olarak oturtunuz.
15 • 1 rondelayı ve kalan tekerleği dingilin diğer tarafına takın.
16 • Önceden kullanılan konik parçayı dingilin üzerine (tahrik motoru tarafına) konumlandırın. Parçanın hareket etmemesine dikkat ederek aracı tahrik motoru tarafından çevirin. Kendinden kilitlemeli 1 rondelayı araçla birlikte verilen kalan parçaya takarak tekerleği sabitleyin (şekle bakınız).
17 • Aracı tekerleklerin üzerine yeniden konumlandırın ve 4 kapakçığı takın, dişlerin ilgili deliklere geçmesine dikkat edin.
18 • Ön kafesi bastırmak suretiyle yuvalarına takın.
19 • A ve B yapışkan kartlarını yapıştırın.
20 • Ön farları bastırmak suretiyle takın.
21 • Ön camı üç yuvaya takın.
22 • Ön camı 2 vida kullanarak yan taraflarından sıkıştırın.
23 • Direksiyon simidi çubuğunun koruma kapağını çıkarın ve direksiyon simidi çubuğunun yuvasının ön cama paralel olmasını sağlayın. Direksiyon simidini kontrol paneline şekilde gösterildiği gibi bağlayın. Bağlanan grubu direksiyon simidinin altına geçirin (bkz. A detayı).
24 • Direksiyon simidini direksiyon simidi çubuğuna takın, kontrol panelinin yayını direksiyon simidinin deliğine geçirmeye dikkat ediniz.
25 • Direksiyon simidini uygun vida ve somunla sabitleyin. DİKKAT: Somun altıgen deliğe, vida ise yuvarlak deliğe takılmalıdır.
26 • Tesisat kablosunu aracın aküsüne bağlayın.
27 • Koltuk desteğini önce iki arka dişi (1), daha sonra iki ön dişi(2) takarak yerleştirin.
28 • 2 ön dili geçirerek ve arka dişi takarak koltuğu istenilen pozisyona getirin (detay A). Dikkat: Koltuk çocuğun boyuna göre 3 ayrı pozisyonda takılabilir.
29 • Koltuğu vida ile sabitleyin.
30 • Anten grubunu şekilde gösterildiği gibi yayı ile birlikte deliğe takın. DİKKAT: Deliğin içerisindeki plaketin görünür olduğunu yani düzgün yerleştirildiğini kontrol edin.
31 • Araçla birlikte verilen vida ile sıkıştırın.
32 • Devrilme koruyucusunu yuvalara takınız.
33 • Devrilme koruyucusunu araçla birlikte verilen dört vidanın 3'ü ile (2 arka ve 1 sağ ön) şekilde gösterildiği gibi sabitleyin.
34 • Uzaktan kumanda taşıyıcısını ön dili deliğe geçirerek takın.
35 • Uzaktan kumandayı ve devrilme koruyucusunu araçla birlikte verilen dördüncü vidayı kullanarak sabitleyin.
36 • Devrilme koruyucusunun altında, sağda bulunan START/RESET tuşuna basıldığında araç kullanıma hazırdır.

UZAKTAN KUMANDALI SÜRÜŞ MODU

37 • Uzaktan kumandayı ambalajından çıkarın. Anteni sıkıştırarak takın. Uzaktan kumandanın alt kısmında bulunan vidayı bir tornavida yardımıyla sökün ve pil bölmesini açın.
38 • AA tipi 1,5 V'luk 2 pili kutuplarının doğru olduğuna dikkat ederek takın – Araçla birlikte verilmez. Son işlem olarak, pil bölmesinin kapağını kapatın ve vidayı sıkıştırın.
39 • Arka tarafta bulunan ON/OFF düğmesini kullanarak uzaktan kumandayı çalıştırın.

DİKKAT! UZAKTAN KUMANDA BİR OYUNCAK DEĞİLDİR: ÇOCUKLARIN ULAŞAMAYACAĞI YERLERDE SAKLAYINIZ!

UZAKTAN KUMANDANIN ÇALIŞTIRILMASI
40 • Uzaktan kumandanın antenini uzatın. Kola aşağıya doğru basıldığında, araç ileriye doğru hareket eder. Kola yukarıya doğru basıldığında, araç ileriye geriye doğru hareket eder.
41 • Orta halka sağa veya sola çevrildiğinde, araç çevrilen yönlere doğru hareket eder.

DİKKAT: UZAKTAN KUMANDA AKTİF HALDE İKEN ARACIN DURMASINI ÖNLEMEK İÇİN KUMANDANIN MİNİMUM ALGILAMA ALANINDA ÇALIŞTIĞINDAN EMİN OLUNUZ.

BAĞIMSIZ SÜRÜŞ MODU

DİKKAT! BAĞIMSIZ SÜRÜŞÜ BAŞLATMA İŞLEMLERİ SADECE YETİŞKİNLER TARAFINDAN YAPILMALIDIR.

- ON/OFF düğmesini kullanarak uzaktan kumandayı kapatınız (bkz. şek. 39). DİKKAT! BU İŞLEM GERÇEKLEŞTİRİLMEKSİZİN ARAÇ ASLA BAĞIMSIZ SÜRÜŞ MODUNA GEÇMEYECEKTİR. Direksiyon simidi kumandalarını aktive etmek için devrilme koruyucusunun altında, sağda bulunan START/RESET tuşuna basınız (bkz. şek. 36). Bu andan itibaren araç BAĞIMSIZ SÜRÜŞ modunda çalışacak ve uzaktan kumanda vasıtasıyla durdurulması mümkün olacaktır.

UYARILAR
DİKKAT! UZAKTAN KUMANDA DEVRE DIŞI İKEN, ÜZERİNDE YAPILAN HERHANGİ BİR İŞLEM ARACIN TÜM HAREKETLERİNİ DURDURACAKTIR.
Bu durumda, uzaktan kumanda devre dışı (OFF) ve araç hareketsiz durumda iken, BAĞIMSIZ SÜRÜŞ modunda dolaşmak istenilmesi halinde START/RESET tuşuna basınız.

- UZAKTAN KUMANDALI SÜRÜŞ moduna dönmek için, ON-OFF tuşunu kullanarak aktive ediniz. Araç başlangıçta duracak, daha sonra uzaktan kumanda ile yönetilecektir.
- Uzaktan kumanda aktif halde iken (ON) çocuğun START/RESET tuşuna basması halinde, halen aktif olan uzaktan kumandanın önceliği olmasından dolayı araç BAĞIMSIZ SÜRÜŞ MODUNA GEÇMEKSİZİN seyrini durduracaktır.
- Uzaktan kumandanın algılama alanı ile ilgili herhangi bir problemi önlemek için antenin yuvasına daha önceden açıklandığı şekilde oturmuş olduğunu kontrol etmenizi önermekteyiz (bkz. şek. 30).
- Her iki sürüş modunda da, kullanılmaması halinde araç yaklaşık 8 dakika beklemede (stand-by) kaldıktan sonra kapanacaktır. Yeniden çalıştırmak için START/RESET tuşuna basınız.

ARACIN NORMAL ÇALIŞMASI GÜÇLÜ ELEKTROMANYETİK KARIŞIMLARDAN ETKİLENEBİLİR. BÖYLE BİR DURUMDA, NORMAL ÇALIŞMA KOŞULLARINA DÖNMESİ İÇİN BU KILAVUZDAKİ TALİMATLARA UYARAK ARACI RESETLEYİNİZ. ARACIN NORMAL ÇALIŞMAYA DÖNMEMESİ HALİNDE ÜRÜNÜ BAŞKA BİR YERDE KULLANINIZ.

DİKKAT! UZAKTAN KUMANDA HİÇBİR ŞEKİLDE BİR EMNİYET AYGITI OLARAK KABUL EDİLMEMELİDİR, DOLAYISIYLA BİR YETİŞKİN DENETİMİNİN YERİNİ TUTAMAZ VEYA TEHLİKE DURUMUNDA OYUNCAĞIN YAKININDA OLMA ZORUNLULUĞUNU GİDERMEZ.

ARACIN ÖZELLİKLERİ VE KULLANIMI

- Koltuğu istenilen pozisyona ayarlamak için şekil 28'de açıklanan işlemleri uygulayınız.

42 • Hız pedalı ve elektrikli fren. Fren yapmak için ayağınızı hız pedalından kaldırınız, fren otomatik olarak devreye girecektir.
43 • Vites seçme tuşu vasıtasıyla araç geri viteste de ilerleyebilecektir.
44 • LED'li İki portakal rengi düğme (A) sekiz müzik tonu çalar ve birlikte basıldıklarında üç ses verir (hızlanan motor sesi, korna ve patinaj)
45 • EMNİYET KEMERLERİ: emniyet kemerlerini çocuğunuzun ölçüsüne göre ayarlayınız.
46 • UZAKTAN KUMANDA TAŞIYICISI: uzaktan kumandayı sadece aracın kullanımı sona erdiğinde yerine koyunuz.

BATARYANIN DEĞİŞTİRİLMESİ

47 • Koltuğun arkasındaki vidayı sökünüz ve batarya bölmesine erişmek için koltuğun dişini çekerek çıkarınız.
48 • Batarya tutucusunu sökünüz ve çıkarınız.
49 • Fişleri yanlardan bastırarak çekiniz. Bataryayı çıkarınız ve değiştiriniz. Fişleri geri takınız ve batarya tutucusunu sıkıştırınız. Koltuğu vida ile sıkıştırarak geri kapatınız.

BATARYANIN DOLDURULMASI

DİKKAT: DİKKAT: BATARYANIN DOLDURULMASI VE ELEKTRİK AKSAMLA İLGİLİ BÜTÜN UYGULAMALAR YETİŞKİNLER TARAFINDAN YERİNE GETİRİLMELİDİR.
BATARYAYI OYUNCAKTAN ÇIKARMADAN DA DOLDURABİLİRSİNİZ.
50 • Elektrik tesisatının A çıkışını yanlardan bastırmak suretiyle bataryanın B çıkışından çekin. Şarj cihazının fişini ekteki talimatlara uyarak bir ev prizine takın. B çıkışını şarj aletinin C çıkışına bağlayın. Son olarak şarj aletinin fişini ev prizinden çekin, daha sonra C çıkışına B çıkışından çekin.
51 • B çıkışını tık sesi gelinceye kadar A çıkışına iyice takın. İşlemleri bitirirken batarya tutucusunu geri takmayı (batarya sökülmüş ise), batarya bölmesini kapatmayı ve seleyi vida ile sabitlemeyi hiç bir zaman unutmayınız.

РУССКИЙ

Компания PEG PEREGO® благодарит вас за то, что вы выбрали это изделие. Вот уже 50 лет, как компания PEG PEREGO гуляет с детьми. Сразу после рождения - на своих детских колясках, затем на прогулочных, а позже -на педальных и электрических игрушках.

Ознакомьтесь с полной гаммой продукции, новиками и другой информацией о мире компании Peg Perego на нашем сайте

www.pegperego.com.

ВАЖНАЯ ИНФОРМАЦИЯ

Внимательно прочитайте настоящую инструкцию, чтобы ознакомиться с моделью и научить вашего ребенка правильному, безопасному и увлекательному вождению. Сохраните инструкцию для будущего использования.

Перед использованием игрушки в первый раз заряжайте батарею в течение 18 часов. Несоблюдение этого требования может непоправимо повредить батарею.

- **Лет 1 +**
- Игрушка для 1 ребенка
- 1 Необслуживаемая, свинцовая, перезаряжаемая батарея 12В 3,3 Ач
- 1 ведущее колесо
- 1 двигатель 80 Вт
- Скорость движения на 1-й скорости 3,1 км/ч
- Скорость движения задним ходом 3 км/ч

Компания Peg Perego оставляет за собой право внести в любой момент изменения в модели и данные, приведенные в настоящем издании, по причинам технического или корпоративного характера.

ДЕКЛАРАЦИЯ СООТВЕТСТВИЯ

НАИМЕНОВАНИЕ ИЗДЕЛИЯ
RC BUGGY - RC PRINCESS

ИДЕНТИФИКАЦИОННЫЙ КОД ИЗДЕЛИЯ
IGOR0059 - IGOR0060

НОРМАТИВНАЯ ДОКУМЕНТАЦИЯ (исходная)
Общая директива по безопасности игрушек 2009/48/CE
Стандарт EN71 /1 -2 -3 -9
Стандарт EN62115

Директива по электромагнитной совместимости 2004/108/CE
Стандарт EN55022 - EN55014 - EN301489/1/3

Директива о радиооборудовании R & TTE 99/05/CE
Стандарт EN300220

Европейская директива по утилизации электронных и электрических приборов 2003/108/CE
Европейская директива RoHS 2002/95/CE
Директива по фталатам 2005/84/CE
Стандарт EN60825-1

Изделие не соответствует правилам дорожного движения, поэтому оно не может передвигаться по общественным дорогам.

ДЕКЛАРАЦИЯ СООТВЕТСТВИЯ
Компания Peg Perego S.p.A. с полной ответственностью заявляет, что указанное изделие прошло внутризаводские испытания и было утверждено в соответствии с действующими нормами в независимых лабораториях третьих сторон.

ДАТА И МЕСТО ВЫДАЧИ
Италия - 10. 03. 2012

Peg Perego S.p.A.
via A. De Gasperi, 50
20862 Arcore (MB) - ITALIA

НОРМЫ БЕЗОПАСНОСТИ

Наши игрушки соответствуют Европейским нормам по безопасности игрушек (требованиям по безопасности, предусмотренным Советом ЕЭС) и спецификации "U.S. Consumer Toy Safety Specification". Они также одобрены организацией I.I.S.G. (Итальянским институтом по безопасности игрушек). Они не соответствует правилам дорожного движения, поэтому они не могут передвигаться по общественным дорогам.

Peg Perego S.p.A. сертифицирована по норме ISO 9001.
Сертификация гарантирует заказчикам и потребителям, что компания работает, соблюдая принципы гласности и доверия.

- Игрушка не предназначена для детей меньше 12 месяцев из-за ее рабочих характеристик.
- **ВНИМАНИЕ!** Использование транспортного средства на дорогах общего пользования, вблизи водоемов или бассейнов, либо в замкнутом пространстве чревато травмированием пользователей и/или третьих лиц. Необходимо использовать его под надзором взрослого.
- При вождении игрушки дети должны всегда быть обутыми.
- При работе игрушки обратите внимание на то, чтобы дети не помешали руки, ноги или другие части тела, одежду или другие предметы вблизи движущихся частей.
- Ни в коем случае не смачивайте такие компоненты игрушки, как двигатели, системы, кнопки и т.д.
- Не использовать бензин или прочие воспламеняющиеся вещества вблизи игрушки.
- Игрушкой должен пользоваться обязательно один ребенок, если она не входит в категорию игрушек для двух детей.

ДИРЕКТИВА WEEE (только для Евросоюза)
- В конце своего срока службы это изделие будет являться электронно-электрическим отходом, поэтому его нельзя будет утилизировать, как обычный городской отход, а необходимо подвергать дифференциации вторсырья;
- Сдавайте отход в специально предназначенные центры;
- Наличие опасных веществ, содержащихся в электрических компонентах этого изделия, превращает его в источник потенциальной опасности для здоровья человека и для окружающей среды в случае неправильной утилизации;
- Перечеркнутый мусорный контейнер указывает на то, что изделие подлежит дифференцированной утилизации.

УТИЛИЗАЦИЯ БАТАРЕИ
- Позаботьтесь о природе!
- Отработанную батарею не следует выбрасывать вместе с домашним мусором.
- Вы можете ее сдать в центр сбора отработанных батарей или утилизации специальных отходов; для справки обратитесь в местную администрацию.

ПРЕДУПРЕЖДЕНИЯ БАТАРЕЙКИ ТИПА АА 1,5 ВОЛЬТ
Установку батареек должны выполнять только взрослые или под надзором взрослых. Не позволяйте детям играть с батарейками.
- Батарейки должны заменять взрослые.
- Используйте только тип батарейки, указанный изготовителем.
- Соблюдайте полярность +/-
- Не вызывайте короткое замыкание клемм питания, так как существует опасность пожара или взрыва.
- Всегда вынимайте батарейки, если игрушка не будет долго использоваться.
- Не бросайте батарейки в огонь.
- Ни в коем случае не пытайтесь перезаряжать батарейки, не предназначенные для перезарядки.
- Не смешивайте старые и новые батарейки.
- Удалите отработанные батарейки.
- Положите отработанные батарейки в специальные емкости для их сбора и переработки.

ПРЕДУПРЕЖДЕНИЯ ПО БАТАРЕЕ

Зарядку батареи должны выполнять только взрослые, только взрослым разрешается следить за процессом зарядки.
Не позволяйте детям играть с батареей.

ЗАРЯДКА БАТАРЕИ
- Зарядите батарею согласно инструкции, приложенной к зарядному устройству, в любом случае не заряжайте ее больше 24 часов.
- Сразу подзарядите батарею, как только игрушка начнет ехать медленнее, таким образом, батарея не повредится.
- Если вы долго не будете пользоваться игрушкой, не забывайте зарядить батарею и оставить ее отключенной от системы. Повторяйте операцию перезарядки минимум раз в три месяца.
- Батарею не следует заряжать в перевернутом положении.
- Не забывайте о перезаряжающейся батарее! Периодически проверяйте ее.
- Используйте только поставленное в комплекте зарядное устройство и фирменные батареи компании PEG PEREGO.
- Батарея герметичная и необслуживаемая.

ВНИМАНИЕ
- БАТАРЕЯ СОДЕРЖИТ ВРЕДНЫЕ КОРРОЗИЙНЫЕ ВЕЩЕСТВА.
  НЕ ВЫВОДИТЕ ЕЕ ИЗ СТРОЯ.
- Батарея содержит электролит на кислотной основе.
- Не замыкайте клеммы батареи, избегайте сильных ударов: опасность взрыва и/или воспламенения.
- Во время зарядки батарея вырабатывает газ. Заряжайте ее в хорошо вентилируемом месте, вдали от источников тепла и воспламеняющихся веществ.
- Отработанную батарею следует снять из игрушки.
- Не рекомендуется прикладывать батарею к одежде, поскольку она может повредить ее.
- Используйте лишь только батареи или зарядные устройства рекомендованного или аналогичного типа.

В СЛУЧАЕ УТЕЧКИ
Защитите глаза; избегайте непосредственный контакт с электролитом: защитите руки.
Кладите батарею в полиэтиленовую сумку и выполните инструкцию по сдаче батарей в утиль.

В СЛУЧАЕ КОНТАКТА КОЖИ ИЛИ ГЛАЗ С ЭЛЕКТРОЛИТОМ
Промыть большим количеством проточной воды поврежденный участок.
Немедленно обратитесь к врачу.

В СЛУЧАЕ ПРОГЛАТЫВАНИЯ ЭЛЕКТРОЛИТА
Прополоскайте рот и выплюньте.
Немедленно обратитесь к врачу.

ОБСЛУЖИВАНИЕ И УХОД ЗА ИГРУШКОЙ

- Не рекомендуется оставлять игрушку при температуре ниже ниже нуля. Использование при отрицательной температуре может вызвать необратимые повреждения мотора и батареи.
- Периодически проверяйте состояние игрушки, особенно электрической системы, подключение разъемов, защитные крышки и зарядное устройство. При обнаружении явных дефектов электрическую игрушку и зарядное устройство не следует использовать. Для ремонта применяйте только фирменные запасные части производства компании PEG PEREGO.
- Компания PEG PEREGO не несет никакой ответственности в случае вывода из строя электрической системы.
- Не оставляйте батареи или игрушку вблизи таких источников тепла, как отопительных батарей, каминов и т.д.
- Защитите игрушку от воды, дождя, снега и т.д.; ее эксплуатация по песку или грязи может повредить кнопки, двигатели и редукторы.
- Периодически смажьте (легким маслом) движущиеся части, такие как подшипники, руль и т.д.
- Наружная поверхность игрушки можно чистить влажной тканью и, при необходимости, не абразивными бытовыми моющими средствами.
- Операции по чистке должны выполнять только взрослые.
- Ни в коем случае не разбирайте механизмы игрушки или двигатели, если на то не имеете разрешение компании PEG PEREGO.

ПРАВИЛА БЕЗОПАСНОГО ВОЖДЕНИЯ

Для безопасности вашего ребенка: перед включением игрушки прочтите и тщательно выполняйте настоящую инструкцию.
- Научите вашего ребенка правильно пользоваться игрушкой для ее безопасного и приятного управления.
- Используйте игрушку с осторожностью, так как управление требует определенного мастерства, во избежание падения, столкновений, причинения вреда пользователю и третьим лицам.
- Перед началом езды убедитесь, что на пути следования нет людей или предметов.
- При вождении держите руки на руле и всегда смотрите на дорогу.
- Тормозите заблаговременно во избежание столкновений.

ВНИМАНИЕ!
Для правильного использования тормозной системы данного устройства ребенок должен получить от взрослого необходимые инструкции.

2-Я СКОРОСТЬ (при наличии)
Сначала рекомендуем использовать 1-ю скорость. Перед подключением 2-й скорости убедитесь, что ребенок усвоил правильное пользование руля, 1-й скорости, тормоза, а также, что он знаком и может управлять игрушкой.

ВНИМАНИЕ!
- Убедитесь в том, что все крепежные накладки и гайки колес надежно закреплены.
- Если игрушка работает в условиях перегрузки, например на мягком песке, грязи или очень неровных поверхностях, выключатель перегрузки немедленно снижает мощность. Подача мощности будет восстановлена спустя несколько секунд.
- Только для игрушек на 12 и 24 Вольт: на первой скорости игрушка имеет эффект дифференциала, как и настоящие автомобили; на ровном грунте и с одним лишь ребенком на борту, два колеса могут крутиться с разной скоростью, с возможным их проскальзыванием или замедлением.

РАЗВЛЕЧЕНИЕ БЕЗ ПЕРЕРЫВОВ: держите запасной комплект заряженных батарей готовым к применению.

ЧТО-ТО НЕ ТАК??

ИГРУШКА НЕ РАБОТАЕТ?
- Проверьте исправность кнопки акселератора и при необходимости замените ее.
- Убедитесь, что батарея подключена к электрической системе.

У ИГРУШКИ МАЛО МОЩНОСТИ?
- Зарядите батареи. Если после зарядки проблема не устранилась, сдайте батареи и зарядное устройство на проверку в сервисный центр.

СЛУЖБА ОБСЛУЖИВАНИЯ

Компания PEG PEREGO предлагает услуги службы послепродажного обслуживания, непосредственно или через сеть уполномоченных сервисных центров, для выполнения ремонта, замены и продажи фирменных запасных частей.
Чтобы связаться с сервисными центрами смотрите проспект "Сервисные центры", имеющийся в упаковке.

При любом обращении необходимо сообщить серийный номер вашего устройства. Для его определения обратитесь к странице, посвященной запасным частям.

Peg Perego находится к услугам своих клиентов для полного удовлетворения всех их требований. Поэтому, для нас очень важно знать мнение наших клиентов. В связи с этим мы будем вам признательны, если после использования нашего изделия вы заполните АНКЕТУ ОБ УДОВЛЕТВОРЕННОСТИ ПОТРЕБИТЕЛЯ, которую можно найти на сайте в Интернете: **www.pegperego.com**, высказывая свои замечания или рекомендации.

ИНСТРУКЦИЯ ПО СБОРКЕ

ВНИМАНИЕ
ОПЕРАЦИИ ПО МОНТАЖУ ДОЛЖНЫ ВЫПОЛНЯТЬ ТОЛЬКО ВЗРОСЛЫЕ.
БУДЬТЕ ВНИМАТЕЛЬНЫ ПРИ ИЗВЛЕЧЕНИИ ИГРУШКИ ИЗ УПАКОВКИ.
ВСЕ ВИНТЫ И МЕЛКИЕ ДЕТАЛИ НАХОДЯТСЯ В ПАКЕТЕ ВНУТРИ УПАКОВКИ.
БАТАРЕЯ МОЖЕТ БЫТЬ УЖЕ УСТАНОВЛЕНА НА ИГРУШКУ.

МОНТАЖ

1 • Переверните игрушку. В передней части игрушки пропустите через отверстие в тяге рулевого механизма ось моторедуктора так, как показано на рисунке.
2 • Слегка поднимите 2 рычага поворотного механизма и поверните их до тех пор, пока они не войдут в концы тяги рулевого механизма.
3 • Прикрепите 2 рычага рулевого механизма к тяге при помощи соответствующих шайб и винтов.
4 • Установите с нажимом колпаки ступицы на четыре колеса.
5 • Вставьте в гнезда, расположенные во внутренней части обоих колес, соответствующие маленькие втулки, как показано на рисунке.
6 • Наденьте на два рычага рулевого механизма 1 шайбу и колесо соответственно.
7 • Вставьте самоблокирующуюся шайбу в специальное приспособление, показанное на рисунке. Внимание: язычки самоблокирующейся шайбы должны быть обращены внутрь приспособления (смотри деталь A). ПРИМЕЧАНИЕ: в пакете вы найдете больше самоблокирующихся шайб, чем необходимо, их следует сохранить на случай поломки.
8 • Надежно удерживая игрушку, закрепите колесо так, как показано на рисунке. Повторите эту операцию с другим передним колесом.
9 • Вставьте 1 самоблокирующуюся шайбу в специальное приспособление, как показано на рисунке. Внимание: язычки самоблокирующейся шайбы должны быть обращены внутрь приспособления (смотри деталь A).
10 • Снимите серые защитные пробки, расположенные на концах задней оси. Установите ось в приспособление так, как показано на рисунке.
11 • Вставьте до упора 2 большие втулки с круглым отверстием в колеса.
12 • Вставьте ось в колесо с предварительно установленной шестиугольной втулкой, как показано на рисунке.
13 • Вставьте собранный узел в заднюю часть игрушки (со стороны моторедуктора), вставляя моторедуктор во втулку, как показано на рисунке.
14 • Введите до упора большую втулку с круглым отверстием в оставшееся колесо.
15 • Установите шайбу и оставшееся колесо на другой конец оси.
16 • Наденьте на ось (со стороны моторедуктора) ранее используемое коническое приспособление. Обратите внимание на то, чтобы не сместить приспособление, и положите игрушку на сторону моторедуктора. Установите 1 самоблокирующуюся шайбу в оставшееся приспособление в комплекте, и закрепите колесо (смотри рисунок).
17 • Снова поставьте игрушку на колеса, и наденьте 4 колпачка накладки, обращая внимание на то, чтобы зубья вошли в соответствующие гнезда.
18 • Установите переднюю оправку, закрепляя ее с нажимом в специальных гнездах шасси.
19 • Приклейте наклейки A и B.
20 • Установите передние фары с нажимом.
21 • Вставьте "лобовое стекло" в три гнезда.
22 • Закрепите "лобовое стекло" сбоку 2 винтами.
23 • Выньте защитную пробку оси руля и действуйте так, чтобы отверстие оси руля было параллельно "лобовому стеклу". Установите руль на панель приборов, как показано на рисунке. Пропустите собранный узел под руль (смотри деталь A).
24 • Наденьте руль на ось руля, обращая внимание на то, чтобы пружина панели приборов вошла в соответствующий паз руля.
25 • Закрепите руль при помощи специального винта и гайки. ВНИМАНИЕ: вставьте гайку в шестигранное отверстие, а винт - в круглое.
26 • Соедините разъем электрической системы с батареей игрушки.
27 • Установите опору сиденья, закрепляя сначала два задних зуба (1), а затем два передних (2).
28 • Поставьте сиденье в нужное положение, вставив 2 передних язычка и закрепив задний зуб (деталь A). Внимание: сиденье подготовлено для установки в 3 положениях в зависимости от роста ребенка.
29 • Закрепите сиденье винтом.
30 • Вставьте антенну в сборе с пружиной в отверстие шасси, как показывается на рисунке. ВНИМАНИЕ: Убедитесь, что видна накладка, расположенная в отверстии шасси, это значит, что она правильно установлена.
31 • Закрепите антенну входящим в комплект винтом.
32 • Вставьте защитную дугу в ее гнезда.
33 • Закрепите защитную дугу 3-мя из четырех входящих в комплект винтов (2 задними и 1 правым передним, как показывается на рисунке).
34 • Установите держатель пульта радиоуправления, пропуская передний язычок в паз шасси.
35 • Прикрепите держатель пульта радиоуправления и защитную дугу четвертым входящим в комплект винтом.
36 • Нажав кнопку START/RESET (Старт/сброс), расположенную справа под защитной дугой, игрушка готова к работе.

РЕЖИМ УПРАВЛЕНИЯ ОТ ПУЛЬТА РАДИОУПРАВЛЕНИЯ

37 • Выньте пульт радиоуправления из упаковки. Привинтите антенну. Снимите отверткой винт, расположенной в нижней части пульта радиоуправления и откройте отсек батареек.
38 • Установите 2 батарейки 1,5 В типа AA (не входят в комплект) в специальное гнездо, соблюдая полярность. По завершении операции закройте крышку отсека для батареек и затяните винт.
39 • Включите пульт радиоуправления при помощи кнопки ON/OFF (ВКЛ./ВЫКЛ.), расположенной в его задней части.

ВНИМАНИЕ! ПУЛЬТ РАДИОУПРАВЛЕНИЯ - НЕ ИГРУШКА:ДЕРЖИТЕ ЕГО ПОДАЛЬШЕ ОТ ДЕТЕЙ!

РАБОТА ПУЛЬТА РАДИОУПРАВЛЕНИЯ
40 • Вытяните антенну пульта радиоуправления. Нажимая рычаг вниз, игрушка движется вперед. Смещая рычаг вверх, игрушка движется назад.
41 • Поворачивая центральное колесо направо или налево, игрушка поворачивает в соответствующее направление.

ВНИМАНИЕ: ПОСЛЕ ПОДКЛЮЧЕНИЯ ПУЛЬТА РАДИОУПРАВЛЕНИЯ УБЕДИТЕСЬ, ЧТО ОН РАБОТАЕТ В МИНИМАЛЬНОМ РАДИУСЕ ПРИЕМА, ЧТОБЫ ПРЕДОТВРАТИТЬ БЛОКИРОВКУ ИГРУШКИ.

САМОСТОЯТЕЛЬНЫЙ РЕЖИМ УПРАВЛЕНИЯ

ВНИМАНИЕ! ОПЕРАЦИИ ПО ВКЛЮЧЕНИЮ САМОСТОЯТЕЛЬНОГО УПРАВЛЕНИЯ ДОЛЖНЫ ВЫПОЛНЯТЬ ТОЛЬКО ВЗРОСЛЫЕ.

- Выключите пульт радиоуправления при помощи кнопки ON/OFF (ВКЛ./ВЫКЛ.), (смотри рис. 39). ВНИМАНИЕ! БЕЗ ВЫПОЛНЕНИЯ ЭТОЙ ОПЕРАЦИИ НЕЛЬЗЯ НИ В КОЕМ СЛУЧАЕ ВКЛЮЧИТЬ РЕЖИМ САМОСТОЯТЕЛЬНОГО УПРАВЛЕНИЯ. Для подключения органов управления на руле нажмите кнопку START/RESET (Старт/сброс), расположенную справа под защитной дугой (смотри рис. 36). После этого игрушка будет работать в САМОСТОЯТЕЛЬНОМ РЕЖИМЕ УПРАВЛЕНИЯ с возможностью немедленной блокировки от пульта радиоуправления.

ПРЕДУПРЕЖДЕНИЯ
ВНИМАНИЕ! ПОСЛЕ ОТКЛЮЧЕНИЯ ПУЛЬТА РАДИОУПРАВЛЕНИЯ ЛЮБОЕ ВЫПОЛНЕННОЕ НА НЕМ ДЕЙСТВИЕ БЛОКИРУЕТ ВСЕ ДВИЖЕНИЯ ИГРУШКИ.
Если, после отключения пульта радиоуправления (кнопкой OFF) и при остановленной игрушке, вы хотите продолжать двигаться в режиме САМОСТОЯТЕЛЬНОГО УПРАВЛЕНИЯ, нажмите кнопку START/RESET.

- Для возврата в режим УПРАВЛЕНИЕ ОТ ПУЛЬТА РАДИОУПРАВЛЕНИЯ подключите его кнопкой ON-OFF. Игрушка сначала остановится, после чего будет управляться пультом радиоуправления.
- Если во время работы пульта радиоуправления (ON) ребенок нажмет кнопку START/RESET, игрушка остановится БЕЗ ВКЛЮЧЕНИЯ РЕЖИМА САМОСТОЯТЕЛЬНОГО УПРАВЛЕНИЯ, так как приоритет остается за еще подключенным пультом радиоуправления.
- Во избежание любой неисправности приема пульта радиоуправления рекомендуем проверять, что антенна правильно вставлена в указанное выше гнездо (смотри рис. 30).
- В обоих режимах управления неиспользуемая игрушка выключится по истечении прибл. 8 минут ожидания. Для ее нового включения нажмите кнопку START/RESET.

НА НОРМАЛЬНУЮ РАБОТУ ИГРУШКИ МОГУТ ВЛИЯТЬ СИЛЬНЫЕ ЭЛЕКТРОМАГНИТНЫЕ ПОМЕХИ. В ЭТОМ СЛУЧАЕ ПРИДЕРЖИВАЙТЕСЬ ЭТИХ ИНСТРУКЦИЙ И СБРОСЬТЕ РАБОТУ ИГРУШКИ, ЧТОБЫ ВОССТАНОВИТЬ НОРМАЛЬНЫЕ УСЛОВИЯ РАБОТЫ. ЕСЛИ ИГРУШКА НЕ ВЫПОЛНЯЕТ НОРМАЛЬНЫЕ ФУНКЦИИ, ИСПОЛЬЗУЙТЕ ЕЕ В ДРУГОМ МЕСТЕ.

ВНИМАНИЕ! ПУЛЬТ РАДИОУПРАВЛЕНИЯ НИ В КОЕМ СЛУЧАЕ НЕ ДОЛЖЕН ИСПОЛЬЗОВАТЬСЯ КАК ПРЕДОХРАНИТЕЛЬНОЕ УСТРОЙСТВО, ПОЭТОМУ, ОН НЕ НИКАК НЕ МОЖЕТ ЗАМЕНЯТЬ КОНТРОЛЬ ВЗРОСЛОГО ИЛИ НЕОБХОДИМОСТЬ БЫТЬ РЯДОМ С ИГРУШКОЙ В СЛУЧАЕ ОПАСНОСТИ.

ХАРАКТЕРИСТИКИ И ИСПОЛЬЗОВАНИЕ ИГРУШКИ

•Для регулировки сиденья в необходимом положении выполните операции, описанные на рисунке 28.

42 • Педаль акселератора и электрического тормоза. Для торможения необходимо снять ногу с педали акселератора: электрический тормоз включится автоматически.

43 • Выберите необходимую передачу с помощью клавиши выбора передач, чтобы автомобиль начал двигаться задним ходом.

44 • ЭЛЕКТРОННЫЙ РУЛЬ: 2 оранжевые кнопки (A) со светодиодами включают 8 мелодий, и, в случае одновременного нажатия, издают 3 звука (шум двигателя, звуковой сигнал и торможение).

45 • РЕМНИ БЕЗОПАСНОСТИ: отрегулируйте ремень безопасности по росту ребенка.

46 • ДЕРЖАТЕЛЬ ПУЛЬТА РАДИОУПРАВЛЕНИЯ: только после использования игрушки поставьте пульт радиоуправления в соответствующий держатель.

ЗАМЕНА БАТАРЕИ

47 • Отвинтите винт за сиденьем и отцепите зуб сиденья для доступа к отсеку батареи.

48 • Отвинтите стопор батареи и снимите его.

49 • Отсоедините разъемы, нажимая их сбоку. Выньте и замените батарею. Снова подключите разъемы и завинтите стопор батареи на место. Снова установите сиденье на место, затянув винт.

ЗАРЯДКА БАТАРЕИ

ВНИМАНИЕ: ЗАРЯДКУ БАТАРЕИ И ЛЮБЫЕ РАБОТЫ НА ЭЛЕКТРИЧЕСКОЙ СИСТЕМЕ ДОЛЖНЫ ВЫПОЛНЯТЬ ВЗРОСЛЫЕ. БАТАРЕЮ МОЖНО ТАКЖЕ ЗАРЯЖАТЬ, НЕ СНИМАЯ ЕЕ С ИГРУШКИ.

50 • Отсоедините разъем A электрической системы от разъема B батареи, нажимая на нее сбоку. Вставьте вилку зарядного устройства в сетевую розетку, следуя приложенным к нему инструкциям. Соедините разъем B с разъемом C зарядного устройства. По завершении зарядки отсоедините зарядное устройство от сетевой розетки, после чего отключите разъем C от разъема B.

51 • Вставьте до конца, до щелчка, разъем B в разъем A. По завершении операций не забудьте установить стопор батареи на место (если батарея была снята), закрыть отсек батареи и закрепить сиденье винтом.

ΕΛΛΗΝΙΚΑ

Η PEG PEREGO® σας ευχαριστεί που προτιμήσατε το προϊόν αυτό. Εδώ και πάνω από 50 χρόνια η PEG PEREGO πηγαίνει βόλτες τα παιδιά. Μόλις γεννηθούν με τα πολυκαρότσια, στη συνέχεια με τα καροτσάκια περιπάτου και ακόμη μετά, με τα παιχνίδια με πηδάλια και με μπαταρία.

Ανακαλύψτε την πλήρη γκάμα των προϊόντων, τις καινοτομίες και τις άλλες πληροφορίες του κόσμου Peg Perego στην ιστοσελίδα μας

www.pegperego.com

ΣΗΜΑΝΤΙΚΕΣ ΠΛΗΡΟΦΟΡΙΕΣ

Διαβάστε προσεκτικά το παρόν εγχειρίδιο οδηγιών για να εξοικειωθείτε με τη χρήση του μοντέλου και να μάθετε στο παιδί σας μια σωστή, ασφαλή και διασκεδαστική οδήγηση. Φυλάξτε στη συνέχεια το εγχειρίδιο για κάθε μελλοντική αναφορά.

Πριν να χρησιμοποιήσετε το όχημα για πρώτη φορά, φορτίστε τη μπαταρία για 18 ώρες. Η μη τήρηση αυτής της διαδικασίας θα μπορούσε να προκαλέσει ανεπανόρθωτες βλάβες στη μπαταρία.

- **Ετών 1+**
- Όχημα 1 θέσης
- 1 επαναφορτιζόμενη στεγανή μπαταρία μολύβδου των 12V 3,3Ah
- 1 κινητήριος τροχός
- 1 κινητήρας των 80W
- Ταχύτητα στην 1η ταχύτητα 3,1 km/h
- Ταχύτητα στην Όπισθεν 3 km/h

Η Peg Perego διατηρεί το δικαίωμα να επιφέρει οποιαδήποτε στιγμή μεταβολές σε μοντέλα και δεδομένα που περιγράφονται στην παρούσα δημοσίευση, για λόγους τεχνικής ή επιχειρηματικής φύσης.

ΔΗΛΩΣΗ ΣΥΜΜΟΡΦΩΣΗΣ

ΟΝΟΜΑΣΙΑ ΤΟΥ ΠΡΟΪΟΝΤΟΣ
RC BUGGY - RC PRINCESS!

ΚΩΔΙΚΟΣ ΠΡΟΣΔΙΟΡΙΣΜΟΥ ΤΟΥ ΠΡΟΪΟΝΤΟΣ
IGOR0059 - IGOR0060

ΚΑΝΟΝΙΣΜΟΙ ΑΝΑΦΟΡΑΣ (προέλευση)
Γενική Οδηγία περί Ασφάλειας των Παιχνιδιών 2009/48/ΕΚ
Πρότυπο EN71 /1 -2 -3 -9
Πρότυπο EN62115

Οδηγία περί Ηλεκτρομαγνητικής Συμβατότητας 2004/108/ΕΚ
Πρότυπο EN55022 - EN55014 - EN301489/1/3

Οδηγία R & TTE 99/05/ΕΚ
Πρότυπο EN300220

Ευρωπαϊκή Οδηγία ΑΗΗΣ 2003/108/ΕΚ
Ευρωπαϊκή Οδηγία Rohs 2002/95/ΕΚ
Οδηγία Φθαλικών ενώσεων 2005/84/ΕΚ
Πρότυπο EN60825-1

Δεν είναι συμβατό με τις διατάξεις των κανόνων οδικής κυκλοφορίας και ως εκ τούτου δεν μπορεί να κυκλοφορεί σε δημόσιους δρόμους.

ΔΗΛΩΣΗ ΣΥΜΜΟΡΦΩΣΗΣ
Η Peg Perego S.p.A, δηλώνει υπεύθυνα ότι το συγκεκριμένο προϊόν έχει υποβληθεί σε τεστ έγκρισης εντός του εργοστασίου και έχει εγκριθεί σύμφωνα με τους ισχύοντες κανονισμούς σε εξωτερικά και ανεξάρτητα εργαστήρια.

ΗΜΕΡΟΜΗΝΙΑ ΚΑΙ ΤΟΠΟΣ ΕΚΔΟΣΗΣ
Ιταλία 10. 03. 2012

Peg Perego S.p.A,
via A. De Gasperi, 50
20862 - Arcore (MB) – ITALIA

ΚΑΝΟΝΕΣ ΑΣΦΑΛΕΙΑΣ

Τα παιχνίδια μας είναι συμβατά με τα Ευρωπαϊκά Πρότυπα Ασφαλείας για τα παιχνίδια (κριτήρια ασφαλείας που προβλέπονται από το Συμβούλιο της ΕΟΚ) και από την "U.S. Consumer Toy Safety Specification". Είναι εγκεκριμένα από το I.I.S.G. (Ιταλικό Ινστιτούτο Ασφάλειας Παιχνιδιών). Δεν είναι συμβατά με τις διατάξεις των κανόνων οδικής κυκλοφορίας και ως εκ τούτου δεν μπορούν να κυκλοφορούν σε δημόσιους δρόμους.

Η Peg Perego S.p.A. είναι πιστοποιημένη κατά ISO 9001.
Η πιστοποίηση παρέχει στους πελάτες και τους καταναλωτές την εγγύηση μιας διαφάνειας και εμπιστοσύνης στον τρόπο με τον οποίο δουλεύει η εταιρία.

- **ΠΡΟΣΟΧΗ!** Ακατάλληλο για παιδιά με ηλικία κάτω των 12 μηνών λόγω λειτουργικών χαρακτηριστικών.
- **ΠΡΟΣΟΧΗ!** Η χρήση του οχήματος σε δημόσιους δρόμους ή κοντά σε τρεχούμενα νερά ή πισίνες ή σε περιορισμένους χώρους, μπορεί να προκαλέσει κίνδυνο τραυματισμών στους χρήστες και / ή σε τρίτους. Είναι πάντα απαραίτητη η επίβλεψη ενός ενηλίκου.
- Τα παιδιά πρέπει πάντα να φορούν παπούτσια κατά τη διάρκεια της χρήσης του οχήματος.
- Όταν το όχημα λειτουργεί προσέξτε να μην βάζουν τα παιδιά χέρια, πόδια ή άλλα μέρη του σώματος τους, ρούχα ή άλλα πράγματα, κοντά στα μέρη που κινούνται.
- Μην βρέχετε ποτέ τα εξαρτήματα του οχήματος όπως κινητήρες, μονάδες, πλήκτρα, κλπ.
- Κοντά στο όχημα μην χρησιμοποιείτε βενζίνες ή άλλες εύφλεκτες ουσίες.
- Το όχημα πρέπει να χρησιμοποιείται αποκλειστικά από ένα μόνο παιδί εφόσον δεν εντάσσεται στην κατηγορία των οχημάτων δύο θέσεων.

ΟΔΗΓΙΑ ΑΗΗΣ (μόνο ΕΕ)
- Το προϊόν αυτό στο τέλος της ζωής του αποτελεί απόβλητο ταξινομημένο ΑΗΣΣ και ως εκ τούτου δεν πρέπει να διατεθεί ως αστικό απόβλητο, αλλά πρέπει να υπόκειται σε διαφοροποιημένη συλλογή
- Παραδώστε το απόβλητο στις ειδικές, αρμόδιες οικολογικές ζώνες
- Η παρουσία επικίνδυνων ουσιών που περιέχονται στα ηλεκτρικά μέρη του προϊόντος αυτού αποτελούν πηγή πιθανού κινδύνου για την ανθρώπινη υγεία και για το περιβάλλον εάν τα προϊόντα δεν διατεθούν σωστά ως απόβλητα
- Ο διαγραμμένος κάδος δείχνει ότι το προϊόν πρέπει να υποβληθεί σε διαφοροποιημένη συλλογή.

ΔΙΑΘΕΣΗ ΤΗΣ ΜΠΑΤΑΡΙΑΣ
- Συμβάλλετε στην προστασία του περιβάλλοντος.
- Η μεταχειρισμένη μπαταρία, δεν πρέπει να απορρίπτεται μαζί με τα οικιακά απορρίμματα.
- Μπορείτε να την αφήσετε σε ένα κέντρο συλλογής μεταχειρισμένων μπαταριών ή διάθεσης ειδικών απορριμμάτων ή να πληροφορηθείτε σχετικά από το δήμο σας.

Pb

ΠΡΟΕΙΔΟΠΟΙΗΣΕΙΣ ΜΠΑΤΑΡΙΩΝ AA 1,5 VOLT
Η τοποθέτηση των μπαταριών πρέπει να γίνεται και να επιβλέπεται μόνον από ενήλικες. Μην αφήνετε τα παιδιά να παίζουν με τις μπαταρίες.
- Οι μπαταρίες πρέπει να αντικαθίστανται από έναν ενήλικο.
- Χρησιμοποιείτε μόνον τον τύπο μπαταρίας που προσδιορίζεται από τον κατασκευαστή.
- Ακολουθήστε την πολικότητα +/-
- Μην βραχυκυκλώνετε τους ακροδέκτες τροφοδοσίας, κίνδυνος πυρκαγιάς έκρηξης.
- Να βγάζετε πάντα τις μπαταρίες όταν το παιχνίδι δεν χρησιμοποιείται για μεγάλη χρονική περίοδο.
- Μην πετάτε τις μπαταρίες στη φωτιά.
- Μην προσπαθείτε ποτέ να επαναφορτίσετε τις μπαταρίες εάν δεν είναι επαναφορτιζόμενες.
- Μην ανακατεύετε μαζί παλιές και νέες μπαταρίες.
- Αφαιρέστε τις άδειες μπαταρίες.
- Πετάξτε τις άδειες μπαταρίες στους ειδικούς περιέκτες για την ανακύκλωση των

μεταχειρισμένων μπαταριών.

ΠΡΟΕΙΔΟΠΟΙΗΣΕΙΣ ΜΠΑΤΑΡΙΑΣ

Η φόρτιση της μπαταρίας πρέπει να γίνεται και να επιβλέπεται μόνον από ενήλικες.
Μην αφήνετε τα παιδιά να παίζουν με τη μπαταρία.

ΦΟΡΤΙΣΗ ΤΗΣ ΜΠΑΤΑΡΙΑΣ
- Φορτίστε τη μπαταρία ακολουθώντας τις οδηγίες που επισυνάπτονται με το φορτιστή μπαταριών και σε κάθε περίπτωση μην υπερβαίνετε τις 24 ώρες.
- Επαναφορτίστε εγκαίρως τη μπαταρία μόλις το όχημα χάσει ταχύτητα, θα αποφύγετε ζημιές.
- Εάν αφήσετε σταματημένο το όχημα σας για μία μεγάλη περίοδο, να θυμάστε να φορτίζετε τη μπαταρία και να την κρατάτε αποσυνδεμένη από την εγκατάσταση επαναλάβατε το χειρισμό επαναφόρτισης τουλάχιστον κάθε τρεις μήνες.
- Η μπαταρία δεν πρέπει να φορτίζεται αναποδογυρισμένη.
- Μην ξεχνάτε τη μπαταρία σε κατάσταση φόρτισης! Ελέγχετε περιοδικά.
- Χρησιμοποιείτε μόνο το φορτιστή μπαταριών που παρέχεται και τις γνήσιες μπαταρίες PEG PEREGO.
- Η μπαταρία είναι στεγανή και δεν χρειάζεται συντήρηση.

ΠΡΟΣΟΧΗ
- Η ΜΠΑΤΑΡΙΑ ΠΕΡΙΕΧΕΙ ΔΙΑΒΡΩΤΙΚΕΣ ΤΟΞΙΚΕΣ ΟΥΣΙΕΣ.
  ΜΗΝ ΕΠΕΜΒΑΙΝΕΤΕ Σ' ΑΥΤΗ.
- Η μπαταρία περιέχει ηλεκτρολύτη όξινης βάσης.
- Μην προκαλείτε άμεση επαφή μεταξύ των τερματικών της μπαταρίας, αποφύγετε τα δυνατά χτυπήματα: κίνδυνος έκρηξης και/ή πυρκαγιάς.
- Κατά τη διάρκεια της φόρτισης η μπαταρία παράγει αέριο. Φορτίστε τη μπαταρία σε έναν καλά αερισμένο χώρο, μακριά από πηγές θερμότητας και εύφλεκτα υλικά.
- Η μπαταρία που έχει εξαντληθεί πρέπει να απομακρύνεται από το όχημα.
- Δεν συνιστάται να ακουμπάτε τη μπαταρία στα ρούχα μπορεί να καταστραφούν.
- Χρησιμοποιείτε μόνο μπαταρίες ή συσσωρευτές του συνιστώμενου ή ανάλογου τύπου.

ΕΑΝ ΥΠΑΡΧΕΙ ΑΠΩΛΕΙΑ
Προστατεύστε τα μάτια σας αποφύγετε την άμεση επαφή με τον ηλεκτρολύτη: προστατέψτε τα χέρια σας.
Βάλτε τη μπαταρία σε μία πλαστική τσάντα και ακολουθήστε τις οδηγίες για τη διάθεση των μπαταριών.

ΕΑΝ ΤΟ ΔΕΡΜΑ Ή ΤΑ ΜΑΤΙΑ ΕΛΘΟΥΝ ΣΕ ΕΠΑΦΗ ΜΕ ΤΟΝ ΗΛΕΚΤΡΟΛΥΤΗ
Πλύνετε με άφθονο τρεχούμενο νερό το μέρος που έχει προσβληθεί.
Συμβουλευτείτε το γιατρό αμέσως.

ΕΑΝ ΚΑΤΑΠΙΕΙΤΕ ΤΟΝ ΗΛΕΚΤΡΟΛΥΤΗ
Ξεπλύνετε το στόμα και φτύστε.
Συμβουλευτείτε αμέσως το γιατρό.

ΣΥΝΤΗΡΗΣΗ ΚΑΙ ΦΡΟΝΤΙΔΑ ΤΟΥ ΟΧΗΜΑΤΟΣ

- Δεν συνιστάται να αφήνετε το παιχνίδι σε χώρους με θερμοκρασίες κάτω του μηδενός. Εάν χρησιμοποιηθεί χωρίς να βρίσκεται σε χώρους με θερμοκρασία πάνω από το μηδέν μπορούν να προκληθούν μη αναστρέψιμες ζημιές σε κινητήρες και μπαταρίες.
- Ελέγχετε τακτικά την κατάσταση του οχήματος, ειδικότερα το ηλεκτρικό σύστημα, τις συνδέσεις των βυσμάτων, τα καπάκια προστασίας και το φορτιστή μπαταριών. Σε περίπτωση που διαπιστωθούν ελαττώματα, το ηλεκτρικό όχημα και ο φορτιστής μπαταριών δεν πρέπει να χρησιμοποιούνται. Για επισκευές χρησιμοποιείτε μόνον γνήσια ανταλλακτικά PEG PEREGO.
- Η PEG PEREGO. δεν φέρει καμία ευθύνη σε περίπτωση που επέμβετε στο ηλεκτρικό σύστημα.
- Μην αφήνετε τις μπαταρίες ή το όχημα κοντά σε πηγές θερμότητας όπως καλοριφέρ, τζάκια, κλπ.
- Προστατέψτε το όχημα από νερό, βροχή, χιόνι κλπ. Εάν χρησιμοποιηθεί επάνω σε άμμο ή λάσπη μπορεί να προκαλέσει βλάβες σε πλήκτρα, κινητήρες και μειωτήρες.
- Λιπαίνετε περιοδικά (με ελαφρύ λάδι) τα κινούμενα μέρη όπως κουζινέτα, τιμόνι κλπ.
- Οι επιφάνειες του οχήματος μπορούν να καθαριστούν με ένα υγρό πανί και, εάν είναι απαραίτητο, με μη διαβρωτικά προϊόντα οικιακής χρήσης.
- Οι εργασίες καθαρισμού πρέπει να εκτελούνται μόνον από ενήλικες.
- Μην αποσυναρμολογείτε ποτέ τους μηχανισμούς του οχήματος ή τους κινητήρες, εάν δεν είστε εξουσιοδοτημένοι από την PEG PEREGO.

ΚΑΝΟΝΕΣ ΑΣΦΑΛΟΥΣ ΟΔΗΓΗΣΗΣ

Για την ασφάλεια του παιδιού: πριν να ενεργοποιήσετε το όχημα, διαβάστε και ακολουθήστε προσεκτικά τις ακόλουθες οδηγίες.
- Μάθετε στο παιδιά σας τη σωστή χρήση του οχήματος για μία ασφαλή και διασκεδαστική οδήγηση.
- Το παιχνίδι πρέπει να χρησιμοποιείται με προσοχή, καθώς απαιτεί μεγάλη ικανότητα, έτσι ώστε να αποφευχθούν πτώσεις ή συγκρούσεις που μπορούν να προκαλέσουν τραυματισμούς στο χρήστη και σε τρίτους.
- Πριν να ξεκινήσετε βεβαιωθείτε ότι η διαδρομή είναι ελεύθερη από ανθρώπους ή πράγματα.
- Να οδηγείτε με τα χέρια στο τιμόνι/βολάν και να βλέπετε πάντα το δρόμο.
- Φρενάρετε εγκαίρως για να αποφύγετε συγκρούσεις.

ΠΡΟΣΟΧΗ!
Το προϊόν διαθέτει σύστημα πέδησης που απαιτεί κατάλληλη εκπαίδευση του παιδιού από έναν ενήλικο.

2η ΤΑΧΥΤΗΤΑ (εάν υπάρχει)
αρχικά συνιστάται η χρήση της 1ης ταχύτητας. Πριν να βάλετε τη 2η ταχύτητα, βεβαιωθείτε ότι το παιδί έχει μάθει σωστά τη χρήση του τιμονιού/βολάν, της 1ης ταχύτητας, του φρένου, και έχει εξοικειωθεί με το όχημα.

ΠΡΟΣΟΧΗ!
- Ελέγξτε ότι οι όλοι κρίκοι/παξιμάδια στερέωσης των τροχών είναι καλά ασφαλισμένοι.
- Εάν το όχημα λειτουργεί σε συνθήκες υπερφόρτισης, όπως μαλακή άμμος, λάσπη ή σε έδαφος χωρίς συνοχή, ο διακόπτης υπερφόρτισης θα αφαιρέσει αμέσως ισχύ. Η παροχή ισχύος θα συνεχίσει μετά από ορισμένα δευτερόλεπτα.
- Μόνο για οχήματα 12 και 24 Volt: στην πρώτη ταχύτητα, το όχημα διαθέτει διαφορική ενέργεια όπως τα πραγματικά αυτοκίνητα επάνω σε λεία εδάφη και με ένα μόνο παιδί, οι δύο τροχοί μπορούν να έχουν διαφορετικές ταχύτητες με δυνατότητα ολίσθησης/επιβράδυνσης αυτών.

ΔΙΑΣΚΕΔΑΣΗ ΧΩΡΙΣ ΔΙΑΚΟΠΕΣ: κρατάτε ένα σετ-μπαταριών φορτισμένο για ανταλλακτικό έτοιμο προς χρήση.

ΠΡΟΒΛΗΜΑΤΑ;

ΤΟ ΟΧΗΜΑ ΔΕΝ ΛΕΙΤΟΥΡΓΕΙ;
- Ελέγξτε τη λειτουργία του πλήκτρου του επιταχυντή και ενδεχομένως αντικαταστήστε το.
- Ελέγξτε ότι η μπαταρία είναι συνδεμένη με το ηλεκτρικό σύστημα.

ΤΟ ΟΧΗΜΑ ΔΕΝ ΕΧΕΙ ΙΣΧΥ;
- Φορτίστε τις μπαταρίες. Εάν μετά την επαναφόρτιση το πρόβλημα συνεχίζει, ελέγξτε τις μπαταρίες και το φορτιστή μπαταριών σε ένα κέντρο υποστήριξης.

ΥΠΗΡΕΣΙΑ ΥΠΟΣΤΗΡΙΞΗΣ

Η PEG PEREGO προσφέρει μ α υπηρεσία υποστήριξης μετά την πώληση, απ' ευθείας μέσω ενός δικτύου εξουσιοδοτημένων κέντρων υποστήριξης, για ενδεχόμενες επισκευές ή αντικαταστάσεις και πώληση γν σιων ανταλλακτικών.
Για να επικοινωνήσετε με τα κέντρα υποστήριξης δείτε στο φυλλάδιο "Κέντρα Υποστήριξης" που υπάρχει μέσα στη συσκευασία.

Για οποιαδήποτε επισήμανση, είναι απαραίτητο να έχετε το σειριακό αριθμό που αντιστοιχεί στο προϊόν. Για να εντοπίσετε το σειριακό αριθμό συμβουλευτείτε τη σελίδα που αναφέρεται στα ανταλλακτικά.

Η Peg Perego είναι στη διάθεση των Καταναλωτών της για να ικανοποι σει όσο το δυνατόν καλ τερα κάθε ανάγκη τους. Για το λόγο αυτό είναι εξαιρετικά σημαντικό για μας να γνωρίζουμε τη γνώμη των Πελατών μας. Θα σας είμαστε λοιπόν ευγνώμονες εάν, αφού χρησιμοποιήσετε ένα προϊόν μας, συμπληρώσετε το ΕΡΩΤΗΜΑΤΟΛΟΓΙΟ ΙΚΑΝΟΠΟΙΗΣΗΣ ΚΑΤΑΝΑΛΩΤΗ που θα βρείτε στο Internet στην ακόλουθη διε θυνση: **www.pegperego.com** επισημαίνοντας ενδεχόμενες παρατηρήσεις υποδείξεις.

PEG – PEREGO SpA via A. De Gasperi, 50 20862 Arcore (MB) Italy
www.pegperego.com

ΠΕΡΑΜΑΞ Α.Ε.
2η & 17η οδός (Οδυσ. Ελύτη) ΒΙΟ.ΠΑ - Άνω Λιόσια 133 41 Αττικής
Τηλ. : 210 24 74 638 – 210 24 86 850 • Fax: 210 24 86 890
e-mail: info@peramax.gr • www.peramax.gr

ΠΑΙΔΙΚΑ ΕΙΔΗ ΒΡΕΦΑΝΑΠΤΥΞΗΣ ΚΑΙ ΠΑΙΧΝΙΔΙΑ

ΕΓΓΥΗΣΗ

Η Εγγύηση για τυχόν εργοστασιακά ελαττώματα των προϊόντων της Peg – Perego ορίζεται για διάστημα έξι μηνών από την ημερομηνία αγοράς. Ο καταναλωτής πρέπει να απευθύνει πάντα το αίτημα προς τον πωλητή, από τον οποίο έχει την απόδειξη αγοράς ή οποιοδήποτε άλλο έγγραφο ισοδύναμο.
Η παρούσα εγγύηση ισχύει μόνο εφ΄ όσον το προϊόν χρησιμοποιείται σωστά και βάσει των οδηγιών χρήσεως. Ο κατασκευαστής και οι εντεταλμένοι συνεργάτες του διατηρούν το δικαίωμα του τεχνικού ελέγχου.

Ο κατασκευαστής δεν μπορεί να θεωρηθεί υπεύθυνος εφ΄ όσον:
- Δεν τηρηθούν οι ανάλογες οδηγίες χρήσεως του κάθε προϊόντος.
- Καταστραφεί τυχαία το προϊόν ή προκληθούν βλάβες από τη κακή χρήση αυτού.
- Υπάρξει τεχνική παρέμβαση ξένου προς την εταιρεία μας τεχνικού, πράγμα το οποίο απαγορεύεται και αποτελεί κίνδυνο για την ασφάλεια του παιδιού.
- Φυσιολογική φθορά η οποία δεν επηρεάζει την λειτουργία του προϊόντος.

Διατηρείτε την εγγύηση και τις οδηγίες χρήσεως και για μελλοντική χρήση.

ΕΓΓΥΗΣΗ

ΟΝΟΜΑΤΕΠΩΝΥΜΟ ΑΓΟΡΑΣΤΟΥ :

ΔΙΕΥΘΥΝΣΗ :

ΤΗΛΕΦΩΝΟ :

E-MAIL :

ΣΕΙΡΙΑΚΟΣ ΑΡΙΘΜΟΣ ΠΡΟΪΝΤΟΣ :

ΚΩΔΙΚΟΣ ΠΡΟΪΝΤΟΣ :

ΗΜΕΡΟΜΗΝΙΑ ΑΓΟΡΑΣ

ΣΦΡΑΓΙΔΑ ΚΑΤΑΣΤΗΜΑΤΟΣ

Προσοχή: Η εγγύηση ισχύει μόνο εφ΄ όσον έχει συμπληρωθεί και σφραγιστεί από τον πωλητή με την ημερομηνία αγοράς. Ζητείστε το από το κατάστημα τη στιγμή της αγοράς. Αν χαθεί ή καταστραφεί το απόκομμα της εγγύησης δεν μπορεί να αντικατασταθεί.

ΟΔΗΓΙΕΣ ΣΥΝΑΡΜΟΛΟΓΗΣΗΣ

ΠΡΟΣΟΧΗ
ΟΙ ΕΡΓΑΣΙΕΣ ΣΥΝΑΡΜΟΛΟΓΗΣΗΣ ΠΡΕΠΕΙ ΝΑ ΕΚΤΕΛΟΥΝΤΑΙ ΜΟΝΟΝ ΑΠΟ ΕΝΗΛΙΚΕΣ.
ΠΡΟΣΟΧΗ ΟΤΑΝ ΘΑ ΒΓΑΛΕΤΕ ΤΟ ΟΧΗΜΑ ΑΠΟ ΤΗ ΣΥΣΚΕΥΑΣΙΑ.
ΟΛΕΣ ΟΙ ΒΙΔΕΣ ΚΑΙ ΤΑ ΜΙΚΡΑ ΤΕΜΑΧΙΑ ΒΡΙΣΚΟΝΤΑΙ ΣΕ ΕΝΑ ΣΑΚΟΥΛΑΚΙ ΣΤΟ ΕΣΩΤΕΡΙΚΟ ΤΗΣ ΣΥΣΚΕΥΑΣΙΑΣ.
Η ΜΠΑΤΑΡΙΑ ΜΠΟΡΕΙ ΝΑ ΕΙΝΑΙ ΗΔΗ ΤΟΠΟΘΕΤΗΜΕΝΗ ΣΤΟ ΠΡΟΪΟΝ.

ΣΥΝΑΡΜΟΛΟΓΗΣΗ

1 • Αναποδογυρίστε το όχημα. Επεμβαίνοντας στο μπροστινό μέρος, περάστε την οπή της ράβδου τιμονιού στον πείρο του κινητήρα με μείωση στροφών, όπως φαίνεται στην εικόνα.
2 • Σηκώστε ελαφρά τους 2 μοχλούς τιμονιού γυρίζοντάς τους μέχρι να σφηνωθούν στα άκρα της ράβδου τιμονιού.
3 • Στερεώστε τους 2 μοχλούς τιμονιού στη ράβδο τιμονιού με τις αντίστοιχες ροδέλες και βίδες.
4 • Εφαρμόστε πιέζοντας τα κέντρα των τροχών στους τέσσερις τροχούς.
5 • Περάστε στις έδρες που βρίσκονται στο εσωτερικό μέρος και των δύο των τροχών, τα αντίστοιχα μικρά κουζινέτα, όπως φαίνεται στην εικόνα.
6 • Περάστε στους δύο μοχλούς τιμονιού, αντίστοιχα 1 ροδέλα και τον τροχό.
7 • Τοποθετήστε μία ροδέλα αυτοστερέωσης στο ειδικό εξάρτημα που φαίνεται στην εικόνα. Προσοχή, οι γλωσσίτσες της ροδέλας αυτοστερέωσης πρέπει να είναι στραμμένες προς το εσωτερικό του εξαρτήματος (βλέπε λεπτομέρεια A). ΣΗΜΕΙΩΣΗ: στο σακουλάκι, θα βρείτε έναν μεγαλύτερο αριθμό ροδελών αυτοστερέωσης που πρέπει να φυλάξετε σε περίπτωση που σπάσει μία.
8 • Κρατώντας σταθερά το προϊόν, στερεώστε τον τροχό όπως φαίνεται στην εικόνα. Επαναλάβατε το χειρισμό για τον άλλο μπροστινό τροχό.
9 • Τοποθετήστε 1 ροδέλα αυτοστερέωσης στο ειδικό εξάρτημα που φαίνεται στην εικόνα. Προσοχή, οι γλωσσίτσες της ροδέλας αυτοστερέωσης πρέπει να είναι στραμμένες προς το εσωτερικό του εξαρτήματος (βλέπε λεπτομέρεια A).
10 • Βγάλτε τα γκρι προστατευτικά πώματα που βρίσκονται στα άκρα από τον πίσω άξονα. Περάστε τον άξονα στο εξάρτημα όπως φαίνεται στην εικόνα.
11 • Περάστε, μέχρι κάτω, τα 2 μεγάλα κουζινέτα στο εσωτερικό των τροχών.
12 • Περάστε τον άξονα στο γκρουπ τροχό με εξάγωνο έδρανο που τοποθετήσατε προηγουμένως, όπως φαίνεται στην εικόνα.
13 • Τοποθετήστε το όλο στην πίσω ζώνη του οχήματος (πλευρά κινητήρα με μείωση στροφών) σφηνώνοντας τον κινητήρα με μείωση στροφών στο έδρανο, όπως φαίνεται στην εικόνα.
14 • Περάστε, μέχρι κάτω, το μεγάλο έδρανο με το στρογγυλό στο εσωτερικό του τροχού που έμεινε.
15 • Περάστε 1 ροδέλα και τον τροχό που έμεινε από το άλλο μέρος του άξονα.
16 • Τοποθετήστε στον άξονα (πλευρά κινητήρα με μείωση στροφών) το κωνικό εξάρτημα που χρησιμοποιήσατε προηγουμένως. Προσέχοντας να μην μετακινήσετε το εξάρτημα, γυρίστε το όχημα στην πλευρά του κινητήρα με μείωση στροφών. Περνώντας 1 ροδέλα αυτοστερέωσης στο παρεχόμενο εξάρτημα που έχει μείνει, προχωρήστε στη στερέωση του τροχού (βλέπε εικόνα).
17 • Επανατοποθετήστε το όχημα στους τροχούς και προχωρήστε εφαρμόζοντας τα 4 πώματα που καλύπτουν τους κρίκους στερέωσης, προσέχοντας να συνδεθούν τα δόντια στις αντίστοιχες κοιλότητες.
18 • Τοποθετήστε τη μπροστινή μάσκα συνδέοντας την με πίεση στις ειδικές έδρες του αμαξώματος.
19 • Τοποθετήστε τα αυτοκόλλητα A και B.
20 • Τοποθετήστε τα μπροστινά φανάρια με πίεση.
21 • Τοποθετήστε το παρμπρίζ στις τρεις έδρες.
22 • Βιδώστε στο πλάι το παρμπρίζ με τις 2 βίδες.
23 • Βγάλτε το προστατευτικό πώμα της ράβδου του βολάν και ενεργήστε έτσι ώστε η οπή της ράβδου του βολάν να είναι παράλληλη με το παρμπρίζ. Συνδέστε το βολάν στο ταμπλό, όπως φαίνεται στην εικόνα. Περάστε το γκρουπ που έχει συνδεθεί κάτω από το βολάν (βλέπε λεπτομέρεια A).
24 • Περάστε το βολάν στη ράβδο του βολάν, προσέχοντας να περάσετε το ελατήριο του ταμπλό στην ειδική εσοχή του βολάν.
25 • Στερεώστε το βολάν με την ειδική βίδα και παξιμάδι. ΠΡΟΣΟΧΗ: το παξιμάδι εισάγεται στην εξάγωνη οπή, η βίδα στην κυκλική οπή.
26 • Συνδέστε το βύσμα του συστήματος στη μπαταρία του οχήματος.
27 • Τοποθετήστε τη βάση του καθίσματος συνδέοντας πρώτα τα δύο πίσω δόντια (1), στη συνέχεια τα δύο μπροστινά (2).
28 • Τακτοποιήστε το κάθισμα στην επιθυμητή θέση περνώντας τις 2 μπροστινές γλωσσίτσες και συνδέοντας το πίσω δόντι (λεπτομέρεια A). Προσοχή : το κάθισμα μπορεί να στερεωθεί σε 3 διαφορετικές θέσεις ανάλογα με το ύψος του παιδιού.
29 • Στερεώστε το κάθισμα με τη βίδα.
30 • Περάστε το γκρουπ κεραίας με το ελατήριό του στην οπή του αμαξώματος, όπως φαίνεται στην εικόνα. ΠΡΟΣΟΧΗ: ελέγξτε ότι η πλακέτα που βρίσκεται στην οπή του αμαξώματος είναι ορατή και άρα σωστά τοποθετημένη.
31 • Προχωρήστε βιδώνοντας με τη βίδα που παρέχεται.
32 • Περάστε το σομμβασ μέσα στις έδρες.
33 • Στερεώστε το σομμβασ με 3 από τις τέσσερις βίδες που παρέχονται (2 πίσω και 1 μπροστά δεξιά), όπως φαίνεται στην εικόνα.
34 • Τοποθετήστε την υποδοχή-τηλεχειριστηρίου εισάγοντας τη μπροστινή γλωσσίτσα την εσοχή του αμαξώματος.
35 • Στερεώστε την υποδοχή-τηλεχειριστηρίου και σομμβασ με την τέταρτη βίδα που παρέχεται.
36 • Πατώντας το κουμπί START/RESET που βρίσκεται κάτω από το σομμβασ δεξιά, το όχημα είναι έτοιμο για χρήση.

ΛΕΙΤΟΥΡΓΙΑ ΟΔΗΓΟΥ ΜΕ ΤΗΛΕΧΕΙΡΙΣΤΗΡΙΟ

37 • Βγάλτε το τηλεχειριστήριο από τη συσκευασία. Τοποθετήστε την κεραία βιδώνοντας την. Ξεβιδώστε με ένα κατσαβίδι, τη βίδα που βρίσκεται στο κάτω μέρος του τηλεχειριστηρίου και ανοίξτε τη θήκη των μπαταριών.
38 • Τοποθετήστε 2 μπαταρίες AA του 1,5V – δεν παρέχονται - στην ειδική έδρα ακολουθώντας τη σωστή πολικότητα. Αφού τελειώσετε το χειρισμό, ξανακλείστε το καπάκι της θήκης μπαταριών και ξαναβιδώστε τη βίδα.
39 • Ενεργοποιήστε το τηλεχειριστήριο μέσω του κουμπιού ON/OFF ου βρίσκεται στο πίσω μέρος.

ΠΡΟΣΟΧΗ! ΤΟ ΤΗΛΕΧΕΙΡΙΣΤΗΡΙΟ ΔΕΝ ΕΙΝΑΙ ΠΑΙΧΝΙΔΙ: ΚΡΑΤΗΣΤΕ ΤΟ ΜΑΚΡΙΑ ΑΠΟ ΤΑ ΠΑΙΔΙΑ!

ΛΕΙΤΟΥΡΓΙΑ ΤΟΥ ΤΗΛΕΧΕΙΡΙΣΤΗΡΙΟΥ

40 • Επεκτείνετε την κεραία του τηλεχειριστηρίου. Πατώντας το μοχλό προς τα κάτω, το όχημα προχωράει μπροστά. Πατώντας το μοχλό προς τα πάνω, το όχημα προχωράει προς τα πίσω.
41 • Γυρίζοντας τον κεντρικό δακτύλιο προς τα δεξιά ή αριστερά, το όχημα προχωράει προς τις αντίστοιχες κατευθύνσεις.

ΠΡΟΣΟΧΗ: ΜΕ ΕΝΕΡΓΟΠΟΙΗΜΕΝΟ ΤΗΛΕΧΕΙΡΙΣΤΗΡΙΟ ΕΛΕΓΞΤΕ ΟΤΙ ΑΥΤΟ ΕΝΕΡΓΕΙ ΣΤΟ ΕΛΑΧΙΣΤΟ ΠΕΔΙΟ ΔΡΑΣΗΣ ΛΗΨΗΣ ΕΤΣΙ ΩΣΤΕ ΝΑ ΜΗΝ ΜΠΛΟΚΑΡΙΣΤΕΙ ΤΟ ΟΧΗΜΑ

ΛΕΙΤΟΥΡΓΙΑ ΑΝΕΞΑΡΤΗΤΟΥ ΟΔΗΓΟΥ

ΠΡΟΣΟΧΗ! ΟΙ ΧΕΙΡΙΣΜΟΙ ΓΙΑ ΤΗΝ ΕΝΕΡΓΟΠΟΙΗΣΗ ΤΟΥ ΑΝΕΞΑΡΤΗΤΟΥ ΟΔΗΓΟΥ ΠΡΕΠΕΙ ΝΑ ΓΙΝΟΝΤΑΙ ΜΟΝΟΝ ΑΠΟ ΕΝΗΛΙΚΕΣ

- Σβήστε το τηλεχειριστήριο μέσω του κουμπιού ON/OFF (βλέπε εικ. 39).
  ΠΡΟΣΟΧΗ! ΧΩΡΙΣ ΝΑ ΚΑΝΕΤΕ ΑΥΤΟΝ ΤΟ ΧΕΙΡΙΣΜΟ ΤΟ ΟΧΗΜΑ ΔΕΝ ΘΑ ΜΠΕΙ ΠΟΤΕ ΣΤΗ ΛΕΙΤΟΥΡΓΙΑ ΑΝΕΞΑΡΤΗΤΟΥ ΟΔΗΓΟΥ.
  Για να κάνετε ενεργές τις εντολές του βολάν, πατήστε το κουμπί START-RESET που βρίσκεται κάτω από το σομμβασ δεξιά (βλέπε εικ. 36).
  Από τη στιγμή αυτή το όχημα θα λειτουργήσει με τον ΑΝΕΞΑΡΤΗΤΟ ΟΔΗΓΟ με δυνατή άμεση εμπλοκή από το τηλεχειριστήριο.

ΠΡΟΕΙΔΟΠΟΙΗΣΕΙΣ
ΠΡΟΣΟΧΗ! ΜΕ ΤΟ ΤΗΛΕΧΕΙΡΙΣΤΗΡΙΟ

ΑΠΕΝΕΡΓΟΠΟΙΗΜΕΝΟ, ΟΠΟΙΑΔΗ-ΠΟΤΕ ΕΝΕΡΓΕΙΑ Σ' ΑΥΤΟ ΜΠΛΟΚΑΡΕΙ ΟΛΕΣ ΤΙΣ ΚΙΝΗΣΕΙΣ ΤΟΥ ΟΧΗΜΑΤΟΣ.
Σε περίπτωση που, με το τηλεχειριστήριο απενεργοποιημένο (OFF) και με το όχημα σταματημένο, θελήσετε να συνεχίσετε την πορεία με τη λειτουργία του ΑΝΕΞΑΡΤΗΤΟΥ ΟΔΗΓΟΥ, πατήστε το κουμπί START/RESET.

- Για να επιστρέψετε στη λειτουργία ΟΔΗΓΟΣ ΜΕ ΤΗΛΕΧΕΙΡΙΣΤΗΡΙΟ, ενεργοποιήστε το με το κουμπί ON/OFF. Το όχημα αρχικά θα σταματήσει και στη συνέχεια θα οδηγηθεί από το τηλεχειριστήριο.
- Σε περίπτωση που, με ενεργοποιημένο τηλεχειριστήριο (ON) το παιδί πατήσει το πλήκτρο START/RESET το όχημα θα σταματήσει τη διαδρομή του ΧΩΡΙΣ ΝΑ ΜΠΕΙ ΣΕ ΛΕΙΤΟΥΡΓΊΑ ΑΝΕΞΑΡΤΗΤΟΥ ΟΔΗΓΟΥ, με προτεραιότητα του τηλεχειριστηρίου που είναι ακόμη ενεργοποιημένη.
- Για να αποφύγετε οποιοδήποτε πρόβλημα λήψης του τηλεχειριστηρίου, συνιστούμε να ελέγξετε ότι η κεραία είναι σωστά τοποθετημένη στην έδρα της που περιγράφηκε προηγουμένως (βλέπε εικ. 30).
- Και με τους δύο τρόπους οδήγησης, το όχημα εάν δεν χρησιμοποιείται θα σβήσει μετά από 8 περίπου λεπτά τυαξδ-βς. Για να το επανενεργοποιήσετε, πατήστε το κουμπί START/RESET.

Η ΚΑΝΟΝΙΚΗ ΛΕΙΤΟΥΡΓΙΑ ΤΟΥ ΠΡΟΪΟΝΤΟΣ ΜΠΟΡΕΙ ΝΑ ΔΙΑΤΑΡΑΧΘΕΙ ΑΠΟ ΕΝΤΟΝΕΣ ΗΛΕΚΤΡΟΜΑΓΝΗΤΙΚΕΣ ΠΑΡΕΜΒΟΛΕΣ. ΕΑΝ ΕΙΝΑΙ ΕΤΣΙ, ΑΚΟΛΟΥΘΩΝΤΑΣ ΑΥΤΟ ΤΟ ΕΓΧΕΙΡΙΔΙΟ ΟΔΗΓΙΩΝ, ΚΑΝΤΕ ΤΟ ΣΕΤΕΥ ΤΟΥ ΠΡΟΪΟΝΤΟΣ ΕΤΣΙ ΩΣΤΕ ΝΑ ΕΠΑΝΕΛΘΕΙ ΣΤΙΣ ΚΑΝΟΝΙΚΕΣ ΣΥΝΘΗΚΕΣ ΛΕΙΤΟΥΡΓΙΑΣ. ΣΕ ΠΕΡΙΠΤΩΣΗ ΠΟΥ ΤΟ ΟΧΗΜΑ ΔΕΝ ΕΠΑΝΕΛΘΕΙ ΣΤΙΣ ΚΑΝΟΝΙΚΕΣ ΛΕΙΤΟΥΡΓΙΕΣ, ΧΡΗΣΙΜΟΠΟΙΗΣΤΕ ΤΟ ΠΡΟΪΟΝ ΣΕ ΕΝΑΝ ΑΛΛΟ ΧΩΡΟ.

ΠΡΟΣΟΧΗ! ΤΟ ΤΗΛΕΧΕΙΡΙΣΤΗΡΙΟ ΔΕΝ ΠΡΕΠΕΙ ΣΕ ΚΑΜΙΑ ΠΕΡΙΠΤΩΣΗ ΝΑ ΛΗΦΘΕΙ ΩΣ ΕΞΑΡΤΗΜΑ ΑΣΦΑΛΕΙΑΣ ΚΑΙ ΔΕΝ ΜΠΟΡΕΙ ΚΑΤΑ ΣΥΝΕΠΕΙΑ ΝΑ ΑΝΤΙΚΑΤΑΣΤΗΣΕΙ ΜΕ ΚΑΝΕΝΑΝ ΤΡΟΠΟ ΤΗΝ ΕΠΙΒΛΕΨΗ ΕΝΟΣ ΕΝΗΛΙΚΑ ΟΥΤΕ ΤΗΝ ΑΝΑΓΚΗ ΝΑ ΒΡΙΣΚΕΣΤΕ ΚΟΝΤΑ ΣΤΟ ΠΑΙΧΝΙΔΙ ΣΕ ΠΕΡΙΠΤΩΣΗ ΚΙΝΔΥΝΟΥ.

ΧΑΡΑΚΤΗΡΙΣΤΙΚΑ ΚΑΙ ΧΡΗΣΗ ΤΟΥ ΟΧΗΜΑΤΟΣ

- Για να ρυθμίσετε το κάθισμα στην επιθυμητή θέση, προχωρήστε όπως περιγράφεται στην εικόνα 28.

42 • Πεντάλ επιταχυντή και ηλεκτρικό φρένο. Για να φρενάρετε σηκώστε το πόδι από το πεντάλ του επιταχυντή, το φρένο θα μπει αυτόματα σε λειτουργία.
43 • Μέσω του κουμπιού επιλογής ταχύτητας, το όχημα θα μπορεί να προχωρήσει και με την όπισθεν.
44 • ΗΛΕΚΤΡΟΝΙΚΟ ΒΟΛΑΝ: Τα 2 πορτοκαλί κουμπιά (A) με ενδεικτική λυχνία ενεργοποιούν 8 μελωδίες και, εάν πατηθούν ταυτόχρονα, παράγουν 3 ήχους (ρόμβο κινητήρα, κλάξον και φρενάρισμα).
45 • ΖΩΝΕΣ ΑΣΦΆΛΕΙΑΣ: ρυθμίστε τις ζώνες ασφαλείας ανάλογα με μέγεθος του παιδιού σας.
46 • ΥΠΟΔΟΧΗ ΤΗΛΕΧΕΙΡΙΣΤΗΡΙΟΥ: μόνον όταν τελειώσετε τη χρήση του οχήματος, τοποθετήστε το τηλεχειριστήριο στην ειδική έδρα.

ΑΝΤΙΚΑΤΑΣΤΑΣΗ ΤΗΣ ΜΠΑΤΑΡΙΑΣ

47 • Ξεβιδώστε τη βίδα πίσω από το κάθισμα και αποσυνδέστε με πίεση το δόντι του καθίσματος για να μπείτε στη θήκη της μπαταρίας.
48 • Ξεβιδώστε το εξάρτημα συγκράτησης μπαταρίας και βγάλτε το.
49 • Αποσυνδέστε τα βύσματα πατώντας τα στο πλάι. Βγάλτε και αντικαταστήστε τη μπαταρία. Επανασυνδέστε τα βύσματα και ξαναβιδώστε το εξάρτημα συγκράτησης της μπαταρίας. Ξανακλείστε το κάθισμα ξαναβιδώνοντας τη βίδα.

ΦΟΡΤΙΣΗ ΤΗΣ ΜΠΑΤΑΡΙΑΣ

ΠΡΟΣΟΧΗ: Η ΦΟΡΤΙΣΗ ΤΩΝ ΜΠΑΤΑΡΙΩΝ ΚΑΙ ΟΠΟΙΑΔΗΠΟΤΕ ΕΠΕΜΒΑΣΗ ΣΤΟ ΗΛΕΚΤΡΙΚΟ ΣΥΣΤΗΜΑ ΠΡΕΠΕΙ ΝΑ ΕΚΤΕΛΟΥΝΤΑΙ ΑΠΟ ΕΝΗΛΙΚΕΣ.
Η ΜΠΑΤΑΡΙΑ ΜΠΟΡΕΙ ΝΑ ΦΟΡΤΙΣΤΕΙ ΚΑΙ ΧΩΡΙΣ ΝΑ ΤΗΝ ΑΦΑΙΡΕΣΕΤΕ ΑΠΟ ΤΟ ΠΑΙΧΝΙΔΙ.

50 • Αποσυνδέστε το βύσμα A του ηλεκτρικού συστήματος από το βύσμα B της μπαταρίας πατώντας στο πλάι. Περάστε το βύσμα του φορτιστή μπαταριών σε μία οικιακή ηλεκτρική πρίζα ακολουθώντας τις συνημμένες οδηγίες του. Συνδέστε το βύσμα B με το βύσμα C του φορτιστή μπαταριών. Αφού ολοκληρωθεί η φόρτιση βγάλτε το φορτιστή μπαταριών από την ηλεκτρική πρίζα, στη συνέχεια αποσυνδέστε το βύσμα C από το βύσμα B.
51 • Περάστε μέχρι κάτω, μέχρι το σημείο συγκράτησης, το βύσμα B στο βύσμα A. Όταν ολοκληρωθούν οι χειρισμοί να θυμάστε πάντα να επανατοποθετείτε το εξάρτημα συγκράτησης της μπαταρία (σε περίπτωση που η μπαταρία έχει αφαιρεθεί), κλείστε τη θήκη της μπαταρίας και στερεώστε το κάθισμα με τη βίδα.

يقومان بتشغيل النغمات، و عند الضغط عليهما في نفس الوقت يصدران 3 أصوات (ضجيج المحرك، النفير و صوت الكبح).

45 •**أحزمة الأمان:** قم بضبط طول أحزمة الأمان تبعاً لعمر طفلك.

46 •**حامل وحدة التحكم عن بعد:** فقط في نهاية استخدام العربة ضع وحدة التحكم عن بعد في المكان المخصص لها.

استبدال البطارية

47 •فك المسمار الموجود خلف المقعد وافصل بالضغط على طرف المقعد المخصص للوصول لمكان البطارية.

48 •فك أداة تثبيت البطارية وأخرجها من مكانها.

49 •افصل المقابس بالضغط على جوانبها. أخرج البطارية واستبدلها. أعد توصيل المقابس وركب أداة تثبيت البطارية ثم أعد إغلاق المقعد في مكانه واربط المسامير.

شحن البطارية

وضع القيادة المستقلة
وضع القيادة بالتحكم عن بعد.

تنبيه: يجب أن يقوم بشحن البطارية أو أي تدخلات في الشبكة الكهربية شخص بالغ.
يمكن شحن البطارية أيضاً بدون نزعها من اللعبة.

50 •افصل القابس A الخاص بالتيار الكهربي عن القابس B الخاص بالبطارية بالضغط على جانبيهما. أدخل قابس شاحن البطارية في مأخذ تيار منزلي بإتباع الإرشادات المرفقة به. صل القابس B مع القابس C الخاص بشاحن البطارية.عند انتهاء شحن A افصل شاحن البطارية عن المأخذ المنزلي وافصل القابس C عن القابس B.

51 •أدخل للنهاية حتى سماع صوت التعشيق القابس B في القابس A. عند انتهاء تلك الخطوات تذكر دائماً أن تعيد تركيب أداة تثبيت البطارية (في حالة نزع البطارية)، وأغلق غطاء تجويف البطاريات ثم ثبت المقعد بالمسمار.

قواعد للقيادة الآمنة

لأمان الطفل: قبل تشغيل العربة، اقرأ و اتبع التعليمات التالية بعناية.
- قم بتعليم طفلك الاستخدام الصحيح للعربة لقيادة آمنة و ممتعة.
- أيجب استخدام لعبة الأطفال بحذر، بما أنها تتطلب مهارة كبيرة لتفادي السقوط أو التصادم الذي قد يسبب ضرراً للمُستخدم وللآخرين.
- قبل التحرك تأكد أن الطريق خالٍ من الأشخاص أو الأشياء.
- قد بوضع يديك على المقود/عجلة القيادة و انظر دائماً إلى الطريق.
- قم بالكبح في الوقت المناسب لتتجنب التصادمات.

تنبيه!
المنتج مزود بنظام فرامل يتطلب أن يوجه شخص بالغ تعليماً مُناسباً للطفل.

السرعة الثانية (إذا كانت متوفرة)
في البداية ننصح باستخدام السرعة الأولى. قبل تعشيق السرعة الثانية، تأكد من أن الطفل قد تعلم استخدام المقود/عجلة القيادة بشكل صحيح، السرعة الأولى، المكبح، و انه قد تآلف مع العربة.

تنبيه!
- تأكد أن جميع مسامير/ صواميل تثبيت العجلات محكمة جيداً.
- إذا تم استخدام العربة بتحميل مفرط ، مثل القيادة فوق الرمال الناعمة أو الأوحال أو الأراضي المفككة جداً، فإن قاطع التيار الخاص بالتحميل المفرط سوف يقطع القدرة فوراً. و سوف يتجدد توزيع القدرة بعد بضعة ثوان.
- بالنسبة للعربات قدرة 12 و 24 فولت فقط: في السرعة الأولى، تكون العربة مزودة بعامل الاختلاف مثل السيارات الحقيقية؛ فوق الأراضي الملساء و في وجود طفل واحد فقط، يمكن أن يكون للعجلتين سرعات مختلفة مع إمكانية انزلاقها / إبطائها.

استمتاع مستمر
احتفظ بمجموعة بطاريات مشحونة جاهزة للاستخدام.

مشكلات؟

العربة لا تعمل؟
- تأكد من عمل زر الإسراع و قم بتغييره عند اللزوم.
- تأكد أن البطارية مثبتة في الجهاز الكهربائي.

فقدت العربة قدرتها؟
- اشحن البطاريات. إذا استمرت المشكلة بعد الشحن افحص البطاريات و شاحن البطاريات في أحد مراكز الخدمة.

خدمة العملاء

تقدم شركة PEG PEREGO خدمة ما بعد البيع، بشكل مباشر أو من خلال شبكة من مراكز الخدمة المفوضة، للقيام بأية إصلاحات أو تبديلات و بيع قطع الغيار الأصلية.
للاتصال بمراكز الخدمة أنظر كتيب "مراكز الخدمة" الموجود في التغليف.

للقيام بأي طلب يجب أن يكون في حوزتكم الرقم التسلسلي الخاص بالمنتج. ولتحديد الرقم التسلسلي، قم بالاطلاع على الصفحة المخصصة لقطع الغيار. .

إن شركة Peg Perego مستعدة لتلبية احتياجات مستهلكيها و إرضائهم بأفضل شكل. و لهذا، فمعرفة رأي عملائنا يشكل أهمية كبيرة و قيمة بالنسبة لنا. و من ثم فسوف نكون شاكرين إذا قمت، بعد استخدام أحد منتجاتنا، بملء استبيان إرضاء المستهلك الذي سوف تجده على شبكة الإنترنت في العنوان التالي:
www.pegperego.com
مع الإشارة إلى أية ملاحظات أو اقتراحات.

تعليمات التركيب

تنبيه: عمليات التركيب يجب أن يقوم بها البالغون فقط.
انتبه عندما تقوم بإخراج العربة من الغلاف.
توجد المسامير و المكونات معبأة داخل كيس في التغليف.
تم وضع البطارية بالفعل داخل العربة.

التركيب

1 • اقلب العربة. وبالضغط على الجزء الأمامي ادخل الفتحة الموجودة بعمود المقود في محور محول الحركة كما هو موضح بالشكل.
2 • ارفع بخفة ذراعي المقود مع لفهما حتى تعشقهم في طرفي عمود المقود.
3 • ثبت ذراعي المقود في العمود باستخدام الصواميل والمسامير الخاصة بذلك.
4 • ركب بالضغط أغطية العجلات على العجلات الأربعة.
5 • ركب وحدات المجرى الصغيرة في أماكنها الموجودة بالجزء الداخلي للعجلات كما هو موضح بالشكل.
6 • ركب على كل من ذراعي المقود حلقة معدنية ثم العجلة.
7 • أدخل حلقة غلق ذاتي في القطعة المخصصة لها والموضحة بالشكل.
تنبيه: يجب توجيه الزوائد الموجودة بحلقة الغلق الذاتي إلى داخل القطعة التي ستركب فيها (انظر الشكل التوضيحي A)
ملحوظة: ستجد في الكيس عدد أكبر من حلقات الغلق الذاتي، احتفظ بها للاستخدام في حالة تحطم إحداها.
8 • للحفاظ على تماسك العربة قم بتثبيت العجلة كما هو موضح بالشكل. كرر العملية في العجلة الأمامية الأخرى.
9 • أدخل حلقة غلق ذاتي في القطعة الموضحة بالشكل.
تنبيه: يجب توجيه الزوائد الموجودة بحلقة الغلق الذاتي إلى داخل القطعة (انظر الشكل التوضيحي A).
10 • انزع سدادات الأمان الرمادية الموجودة في نهايات محور العجلة الخلفي، ثم ركب المحور في القطعة الموضحة بالشكل.
11 • أدخل للنهاية وحدتين المجرى الكبيرتين داخل العجلات.
12 • قم بإدخال محور مجموعة العجلة مع وحدة التوجيه ذات الشكل المسدس الأضلاع السابق تركيبها، كما هو موضح في الشكل.
13 • أدخل المجموعة التي قمت بتركيبها في الجزء الخلفي من العربة من ناحية محول الحركة مع تعشيق محول الحركة في وحدة المجرى كما هو موضح بالشكل.
14 • أدخل، حتى النهاية، البوصلة الكبيرة مع ضبط الجزء المستدير داخل العجلة المتبقية.
15 • أدخل حلقة معدنية ثم العجلة المتبقية في الجانب الآخر من المحور.
16 • ركب على المحور من ناحية محول الحركة القطعة المخروطية المستخدمة مسبقاً، مع الانتباه ألا تحرك القطعة، اقلب العربة على جانب محول الحركة ثم ركب حلقة غلق ذاتي في القطعة المتبقية المرفقة ثم قم بتثبيت العجلة (انظر الشكل).
17 • ضع العربة على العجلات ثم ثبت السدادات الأربعة التي تغطي محاور العجلات، مع الانتباه لتثبيت الأسنان في الفتحات الخاصة بها.
18 • ركب المقدمة الأمامية للعربة بالضغط في أماكن تعشيقها.
19 • ضع الشرائط اللاصقة A و B.
20 • ركب المصابيح الأمامية بالضغط.
21 • ركب الزجاج الأمامي في أماكنه الثلاثة.
22 • ثبت الزجاج من الجانبين باستخدام المسمارين.
23 • انزع سدادة الأمان من اسطوانة المقود بحيث تكون فتحة اسطوانة المقود موازية للزجاج الأمامي. صل المقود بلوحة القيادة كما هو موضح بالشكل. وركب المجموعة التي تم توصيلها تحت المقود (انظر الشكل التوضيحي A).
24 • ركب المقود على اسطوانة المقود مع الانتباه لتركيب زنبرك لوحة القيادة في تجويف المقود.
25 • ثبت المقود بالمسمار والصامولة الخاصة بذلك.
تنبيه: يتم إدخال الصامولة في الثقب السداسي الشكل والمسمار في الثقب المستدير.
26 • صل قابس مجموعة الكهرباء ببطارية العربة.
27 • ضع دعامة المقعد بتثبيت الزائدتين الخلفيتين (1) أولاً ثم الأماميتين (2) بعد ذلك.
28 • ضع المقعد في الوضع المرغوب عن طريق تركيب اللسانين الأماميين وتثبيت اللسان الخلفي (الشكل التوضيحي A)
تنبيه: تم إعداد هذا المقعد لتركيبه في ٣ أوضاع مختلفة تبعاً لطول الطفل.
29 • ثبت المقعد بالمسامير.
30 • أدخل مجموعة الهوائي بالزنبرك الخاص به في الثقب الموجود بهيكل العربة كما هو موضح بالشكل.
تنبيه: تأكد أن اللوحة المركبة في ثقب هيكل العربة مرنية، وهكذا تكون مركبة بطريقة صحيحة.
31 • ثم ثبت باستخدام المسامير المرفقة.
32 • ركب القضيب المنزلق في أماكنه.
33 • ثبت القضيب المنزلق بثلاثة من المسامير الأربعة المرفقة به (2 خلفيين وواحد أمامي على اليمين) كما هو موضح بالشكل.
34 • ركب حامل وحدة التحكم عن بعد بإدخال الزوائد الأمامية في التجويف الموجود بالهيكل.
35 • ثبت وحدة التحكم عن بعد و القضيب المنزلق بالمسمار الرابع المرفق معه.
36 • بالضغط على زر Start/Reset الموجود تحت القضيب المنزلق على اليمين تكون العربة جاهزة للاستخدام.

RADIO CONTROL DRIVE MODE

37 • أخرج وحدة التحكم عن بعد من التغليف وركب الهوائي عن طريق لفه. فك بواسطة مفك المسمار الموجود في الجزء الأمامي من وحدة التحكم عن بعد وافتح تجويف البطارية.
38 • ضع عدد 2 بطارية من طراز AA قدرتها 1,5 فولت (غير مرفقة) في المكان المخصص لذلك مع مراعاة القطبية الصحيحة. وأخيراً أغلق غطاء تجويف البطاريات وأعد ربط المسمار.
39 • قم بتشغيل وحدة التحكم عن بعد باستخدام الزر On/Off الموجود بالخلف.

تنبيه: وحدة التحكم عن بعد ليست للهو كلعبة. احفظها بعيداً عن متناول الأطفال.

تشغيل وحدة التحكم عن بعد
40 • ارفع هوائي وحدة التحكم عن بعد. بضغط الذراع لأسفل تسير العربة للأمام. وبالضغط على الذراع لأعلى تسير العربة للخلف.
41 • عند لف المفتاح الدائري الأوسط ناحية اليمين أو اليسار تسير العربة في الاتجاه المحدد.

تنبيه: عند تشغيل وحدة التحكم عن بعد
تأكد أنها تعمل في المجال الأدنى لنطاق استقبال البث حتى تتجنب توقف العربة.

INDEPENDENT DRIVE MODE

تنبيه: يجب أن يقوم بخطوات تشغيل القيادة المستقلة فقط أشخاص بالغين.

- أطفئ وحدة التحكم عن بعد بواسطة الزر On/Off (شكل 39).
تنبيه: إذا لم تجري الخطوة السابقة لن تعمل العربة أبداً في وضع القيادة المستقلة.
لتفعيل عمل أزرار القيادة على المقود اضغط الزر Start/Reset الموجود أسفل القضيب المنزلق على اليمين (انظر شكل 36).
حينئذٍ تعمل العربة في وضع القيادة المستقلة مع إمكانية إيقافها الفوري عن طريق وحدة التحكم عن بعد.
تحذيرات
تنبيه: في حالة إيقاف تشغيل وحدة التحكم عن بعد، فعند أي ضغط عليها سيتم إيقاف جميع حركات العربة.
في حالة عدم تشغيل وحدة التحكم عن بعد (Off) والعربة متوقفة، إذا رغبت في تسيير العربة في وضع القيادة المستقلة اضغط الزر Start/Reset.

- للعودة لوضع القيادة بالتوجيه بواسطة وحدة التحكم عن بعد قم بتشغيل وحدة التحكم عن بعد من الزر On/Off فتتوقف العربة في البداية ثم تسير بالتحكم عن بعد عن طريق وحدة التحكم.
- أثناء سير العربة بالتحكم عن بعد، إذا ضغط الطفل على زر Start/Reset تتوقف حركة العربة بدون الدخول في وضع القيادة المستقلة وذلك لأن الأولوية تكون لوحدة التحكم عن بعد التي مازالت عاملة.
- لتجنب أي مشكلة في استقبال بث وحدة التحكم عن بعد ، ينصح بالتأكد أن الهوائي مثبت بطريقة صحيحة في مكانه الخاص والموضح سابقاً (انظر شكل 30).
- في كلا وضعي القيادة إذا لم تستخدم العربة تنطفئ آلياً بعد 8 دقائق تقريباً من الانتظار. لإعادة تشغيلها اضغط الزر Start/Reset.

قد يضطرب التشغيل الطبيعي للمنتج إذا حدث تداخل مع مجال كهرومغناطيسي قوي. إذا حدث ذلك يمكنك إعادة ضبط العربة بإتباع هذا الكتيب الخاص بالإرشادات، بحيث تعود لظروف التشغيل الطبيعية. إذا لم تعود العربة للتشغيل العادي قم بنقلها واستخدامها في مكان آخر.

تنبيه: لا يجب استخدام وحدة التحكم عن بعد بأي حال من الأحوال كجهاز للأمان ولا يمكنه أن يحل محل المراقبة من قبل شخص بالغ ولا يلغي ضرورة التواجد بالقرب من اللعبة في حالة وقوع خطر.

مواصفات واستخدام العربة

- لضبط المقعد في الوضع المرغوب اتبع التعليمات الموضحة في شكل 28.
42 • ادواسة الإسراع والمكبح الكهربائي. للقيام بالكبح ارفع القدم من فوق دواسة الإسراع، سيعمل المكبح بشكل آلي.
43 • بواسطة زر اختيار السرعة، يمكن للعربة أيضاً الرجوع إلى الوراء.
44 • المفتاحان ذا اللون البرتقالي (A) المزودان بمؤشر مضيء

عربي

تشكركم شركة ®PEG PEREGO لتفضيلكم هذا المنتج. تقوم شركة PEG PEREGO بالعناية بخروج الأطفال للتنزه منذ أكثر من 50 عام. فبمجرد ولادتهم تقدم لهم عربات الأطفال الصغيرة، ثم تقدم لهم عربات التنزه و أيضاً بعد ذلك تقدم الألعاب التي تعمل بالبواسات و البطارية.

اكتشف المجموعة الكاملة للمنتجات، المنتجات الجديدة و المعلومات الأخرى لعالم PEG PEREGO من خلال موقعنا الإلكتروني

www.pegperego.com

معلومات هامة

اقرأ بعناية هذا الكتيب الخاص بالتعليمات لتطلع على كيفية استخدام الموديل بشكل جيد و لتعليم طفلك القيادة السليمة و الآمنة و الممتعة. احتفظ بالكتيب لأي استفسار لاحق.

قبل استخدام العربة لأول مرة، اشحن البطارية لمدة 18 ساعة. عدم إتباع هذا الإجراء يمكن أن يسبب أضراراً للبطارية لا يمكن معالجتها.

- **الأعوام 1 +**
- عربة بمكان واحد
- عدد 1 بطارية قابلة للشحن قدرة 12 فولت / 3,3 أمبير - ساعة من الرصاص مقفولة
- عدد 1 عجلة محركة
- عدد 1 محرك قدرة 80 وات
- السرعة الأولى 3,1 كم/الساعة
- السرعة عند الرجوع للوراء 3 كم/الساعة

تحتفظ شركة Peg Perego بحقها في إجراء تعديلات في الموديلات و البيانات المحددة في هذا الكتيب في أية لحظة، لأسباب تقنية أو تجارية.

بيان المطابقة

اسم المنتج
RC BUGGY - RC PRINCESS

كود تعريف المنتج
IGOR0059 - IGOR0060

القواعد ذات الصلة (أصل)
قاعدة الأمان العامة الخاصة بلعب الأطفال
2009/48/CE
قاعدة 9- 3- 2- 1 / EN71
قاعدة EN62115

قاعدة التوافق الكهرومغناطيسي
2004/108/CE
القاعدة القياسية EN55022-EN55014- EN301489/1/3

اللائحة R و TTE 99/05/CE
اللائحة العامة EN300220

القاعدة الأوروبية RAEE 2003/108/CE
القاعدة الأوروبية RoHS 2002/95/CE
القاعدة الخاصة بالمواد البلاستيكية 2005/84/CE
القاعدة القياسية EN60825-1

لا تطابق تنظيمات القواعد الخاصة بالمرور في الطرق و لذا لا يمكن التجول في الطرق العامة.

شهادة مطابقة
تشهد شركة PegPerego S.p.A تحت مسئوليتها الخاصة أن المنتج المشار إليه قد خضع لاختبار الفحص الداخلي
و المطابق للقواعد سارية المفعول لدى معامل خارجية و مستقلة.

تاريخ و مكان تحرير الشهادة
إيطاليا - 10. 03. 2012

Peg Perego S.p.A.
via A. De Gasperi, 50
20862 Arcore (MB) – Italia

لوائح الأمان

إن لعبنا مطابقة للوائح الأمان الأوروبية الخاصة بالألعاب (متطلبات الأمان المحددة من قبل مجلس EEC) و "U.S. Consumer Toy Safety Specification". قد تم التصديق عليها من قبل I.I.S.G. (المعهد الإيطالي لأمن الألعاب). هذه الألعاب غير مطابقة للوائح المرور في الطرق و لذلك فلا يمكنها السير في الطرق العامة.

Peg Perego S.p.A. هي شركة حاصلة على شهادة ISO 9001.
تقدم الشهادة إلى العملاء و المستهلكين ضمان الشفافية و الثقة في أداء عمل الشركة.

- **تنبيه!** هذه العربة لا تناسب الأطفال الأقل من 12 شهر بسبب خصائصها الوظيفية.
- **تنبيه!** إن استخدام العربة في الطرق العامة أو بالقرب من مجاري الماء أو حمامات السباحة أو المساحات الضيقة، قد يمثل خطر حدوث إصابات للمستخدمين و/أو أشخاص أخرى. يجب استخدام العربة دائماً تحت إشراف شخص راشد.
- يجب على الأطفال دائماً ارتداء الأحذية أثناء استخدام العربة.
- عندما تعمل العربة انتبه حتى لا يضع الأطفال أيديهم أو أقدامهم أو أجزاء أخرى من الجسم أو الملابس أو أشياء أخرى بالقرب من الأجزاء المتحركة.
- لا تبدل أبداً مكونات العربة مثل المحركات، الأجهزة، الأزرار، الخ.
- لا تستخدم البنزين أو مواد أخرى قابلة للاشتعال بالقرب من العربة.
- يجب استخدام العربة من قبل طفل واحد فقط في حالة عدم إدراجها ضمن فئة العربات المجهزة بمكانين.

التوجيهات الأوروبية RAEE (فقط للاتحاد الأوروبي)
- يعد هذا المنتج عند انتهاء عمره الافتراضي قمامة مصنفة تبعاً للتوجيهات RAEE و لذلك لا يجب التخلص منه مع القمامة المدنية، بل يجب أن يخضع لعملية التجميع المنفصل؛
- قم بتسليم القمامة في النقاط المناسبة الصديقة للبيئة المجهزة لعملية التجميع؛
- يشكل وجود مواد خطرة في المكونات الكهربائية لهذا المنتج مصدر لخطر بالغ على صحة الإنسان و على البيئة أيضاً إذا لم يتم التخلص من المنتجات بشكل صحيح؛
- يشير صندوق القمامة المشطوب عليه أن المنتج يجب أن يخضع لعملية التجميع المنفصل.

التخلص من البطارية
- ساهم في إنقاذ البيئة.
- البطارية المستعملة، لا يجب رميها في القمامة المنزلية.
- يمكنك تسليمها إلى أحد مراكز تجميع البطاريات المستعملة أو مراكز تجميع القمامة الخاصة؛ قم بالاستعلام لدى بلدية محل سكنك.

Pb

تحذيرات خاصة بالبطاريات 1.5 فولت من النوع AA
يجب أن يتم إدخال البطاريات و فحصها من قبل البالغين فقط. لا تترك الأطفال يلعبون بالبطاريات.
- يجب استبدال البطاريات من قبل شخص بالغ.
- استخدم فقط بطارية من النوع الذي يحدده الصانع.
- احترم ترتيب الأقطاب +/-.
- لا تتسبب في إحداث ماس كهربائي في أقطاب التغذية، خطر الحريق أو الانفجار.
- قم بإزالة البطاريات دائماً في حالة عدم استخدام اللعبة لفترة طويلة.
- لا تقذف البطاريات في النار.
- لا تحاول أبداً شحن البطاريات إذا لم تكن قابلة للشحن.
- لا تخلط البطاريات القديمة مع البطاريات الجديدة.
- قم بإزالة البطاريات الفارغة.
- القي البطاريات الفارغة في الحاويات الخاصة بإعادة تدوير البطاريات المستعملة.

تحذيرات خاصة بالبطارية

يجب أن يتم شحن البطاريات و فحصها من قبل البالغين فقط.
لا تترك الأطفال يلعبون بالبطاريات.

شحن البطارية
- اشحن البطارية بإتباع التعليمات المرفقة بشاحن البطاريات و على أية حال لا يجب للشحن أن يتجاوز 24 ساعة.
- بمجرد أن تفقد العربة سرعتها اشحن البطارية لبعض الوقت، بذلك ستتجنب الأضرار.
- إذا تركت عربتك بدون استخدام لفترة طويلة، تذكر أن تشحن البطارية و أن تفصلها عن الجهاز؛ كرر عملية الشحن كل ثلاثة شهور على الأقل.
- لا يجب شحن البطارية و هي مقلوبة.
- لا تنسى البطارية في الشاحن! قم بفحصها بشكل دوري.
- استخدم فقط شاحن البطاريات المرفق مع العربة و البطاريات الأصلية من شركة PEG PEREGO.
- تم قفل البطاريات و هي لا تحتاج للصيانة.

تنبيه
- تحتوي البطاريات على مواد سامة و تؤدي إلى التآكل. لا تعبث بها.
- تحتوي البطاريات على مادة حمضية قابلة للتحليل الكهربائي.
- لا تقم بملامسة مباشرة بين أطراف البطارية، تجنب الصدمات الشديدة: خطر الانفجار و/ أو الحريق.
- أثناء شحن البطارية يتم انبعاث غاز. اشحن البطارية في مكان جيد التهوية و بعيداً عن مصادر الحرارة و المواد القابلة للاشتعال.
- يجب إزالة البطاريات الفارغة من العربة.
- ننصح بعدم إسناد البطاريات على الملابس؛ من الممكن الإضرار بها.
- استخدم فقط البطاريات أو وحدات التكديس من النوع المحدد أو من نوع مماثل.

في حالة وجود تسرب
قم بحماية عينيك؛ تجنب الملامسة المباشرة مع المادة القابلة للتحليل الكهربائي: قم بحماية يديك.
ضع البطارية في حقيبة بلاستيكية و اتبع التعليمات الخاصة بالتخلص من البطاريات.

في حالة ملامسة الجلد أو الأعين للمادة القابلة للتحليل الكهربائي.
اغسل الجزء المصاب بالماء الجاري و الغزير.
قم باستشارة الطبيب فوراً.

في حالة ابتلاع المادة القابلة للتحليل الكهربائي.
اشطف فمك و ابصق.
قم باستشارة الطبيب فوراً.

صيانة و أمان العربة

- لا ينصح بترك اللعبة في بيئات تقل درجة حرارتها عن الصفر المئوي. في حالة استخدام اللعبة في بيئة تقترب درجة حرارتها من صفر مئويا فمن الممكن أن تحدث تلفيات غير قابلة للإصلاح في المحرك و البطارية.
- افحص بشكل دوري حالة العربة، و بشكل خاص الجهاز الكهربائي، التوصيلات بين المقابس، أغطية الحماية و شاحن البطاريات. في حالة وجود عيوب أكيدة، لا يجب استخدام العربة الكهربائية و شاحن البطاريات. للقيام بالإصلاحات استخدم فقط قطع الغيار الأصلية من شركة PEG PEREGO.
- شركة PEG PEREGO لا تتحمل أية مسئولية في حالة العبث في الجهاز الكهربائي
- لا تترك البطاريات أو العربة بالقرب من مصادر الحرارة مثل أجهزة التدفئة أو مولدات الحرارة، الخ.
- احمي العربة من الماء، الأمطار، الجليد، الخ؛ إن استخدامها فوق الرمال أو الأوحال يمكن أن يسبب أضراراً في الأزرار، المحركات و المحولات.
- قم بتشحيم الأجزاء القابلة للتحرك بشكل جزئي مثل الحشيات، عامود القيادة و ذلك بشكل دوري (بزيت خفيف).
- يمكن تنظيف أسطح العربة بقطعة قماش مندادة و، عند اللزوم، باستخدام منتجات منزلية غير كاشطة.
- يجب القيام بعمليات التنظيف من قبل البالغين فقط.
- لا تفك أبداً المكونات الميكانيكية للعربة أو المحركات، إذا لم تصرح بذلك شركة PEG PEREGO.

RC BUGGY

cod. IGOR0059
RC PRINCESS cod. IGOR0060

PEG PEREGO S.p.A.
via A. De Gasperi, 50 20862 ARCORE (MB) ITALIA
tel. 039·60881 fax 039·615869-616454
assistenza: tel. 039·6088213 fax 039·3309992
numero verde (solo da telefono fisso):

PEG PEREGO U.S.A Inc.
3625 INDEPENDENCE Dr. FORT WAYNE IN 46808
phone 260·4828191 fax 260·4842940
call us toll free 1·800·728·2108
llame USA gratis 1·800·225·1558

PEG PEREGO CANADA Inc.
585 GRANITE COURT PICKERING ONT. CANADA L1W3K1
phone 905·8393371 fax 905·8399542
call us toll free 1·800·661·5050

www.pegperego.com

Tutti i diritti di proprietà intellettuale relativi ai contenuti di questo manuale d'istruzione appartengono a PEG PEREGO S.p.A. e sono tutelati dalle leggi vigenti.
All of the intellectual property rights for the contents of this instruction manual belong to PEG PEREGO S.p.A. and are protected by the laws in force.